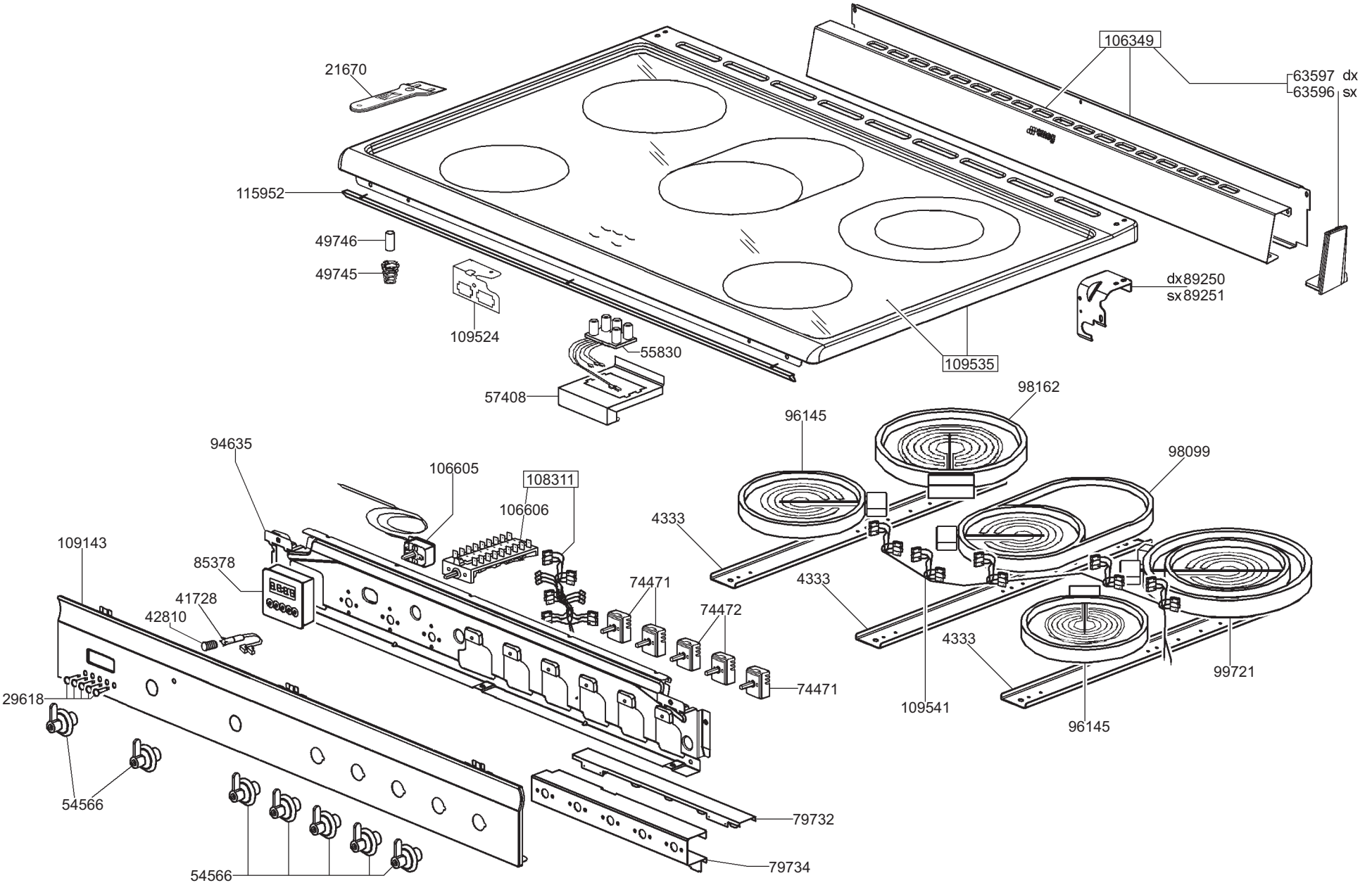
106349
21670
63597 dx
63596 sx
115952
49746
49745
109524
55830
57408
109535
dx 89250
sx 89251
98162
96145
98099
94635
106605
108311
106606
4333
109143
85378
41728
42810
74471
74472
4333
4333
29618
74471
109541
96145
99721
54566
79732
79734
54566

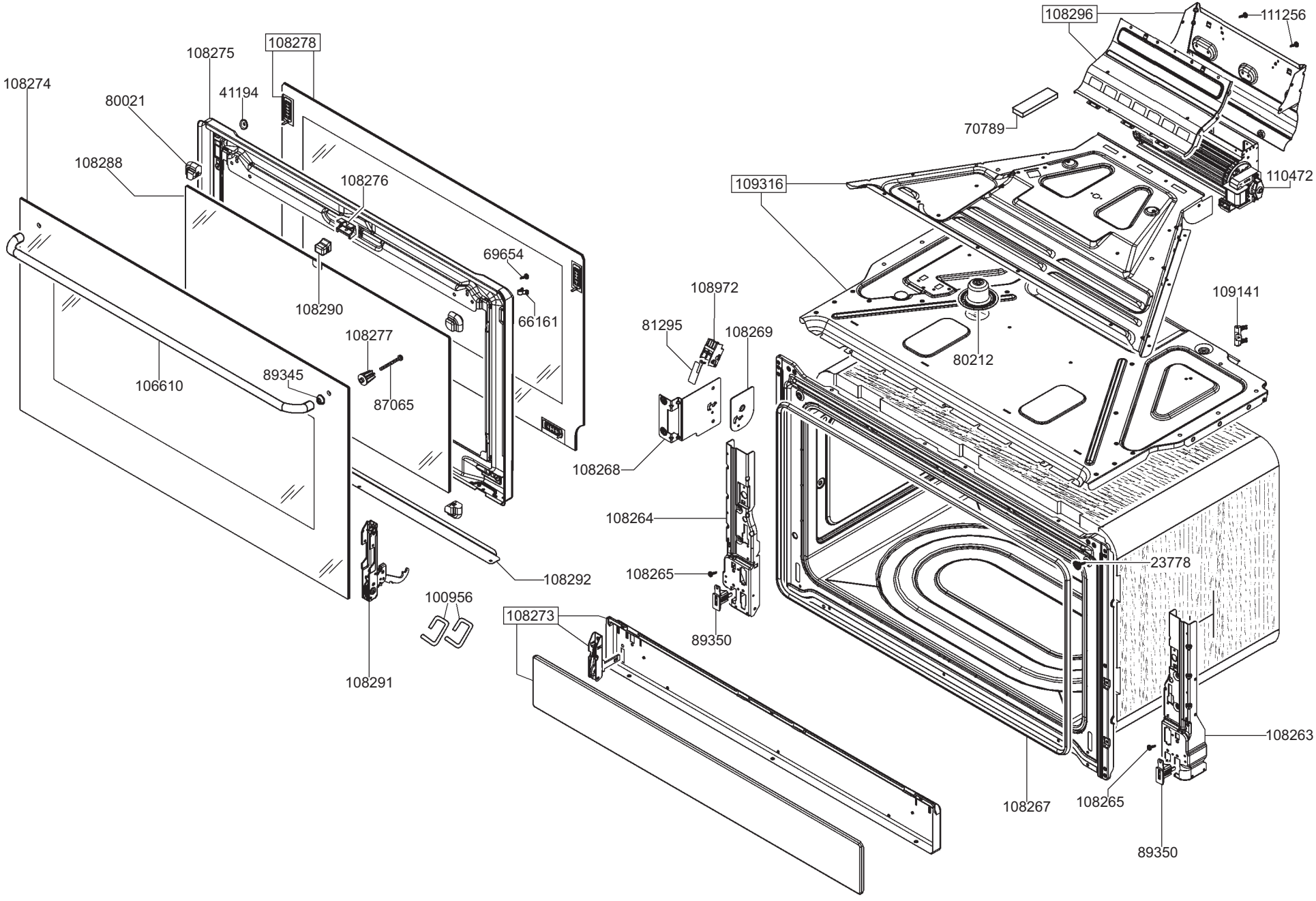
108296
111256
108275
108278
108274
41194
80021
70789
108288
108276
109316
110472
69654
108972
109141
108290
66161
81295
108269
108277
80212
89345
106610
87065
108268
108264
23778
108265
108292
100956
108273
89350
108291
108263
108267
108265
89350

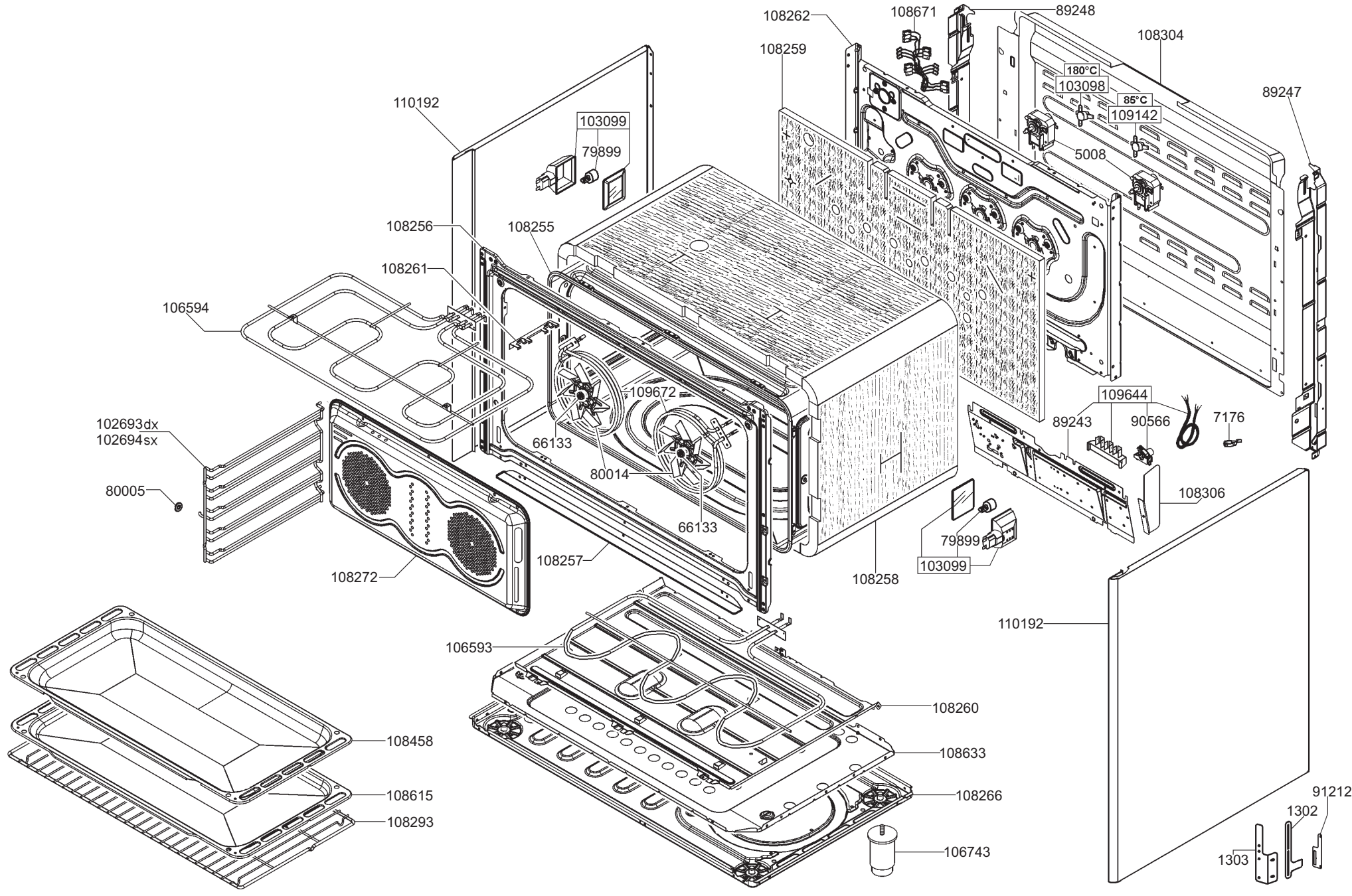
108262
108671
89248
108304
108259
180°C
103098
85°C
109142
89247
110192
103099
79899
5008
108256
108255
108261
106594
109672
109644
102693dx
102694sx
66133
89243
90566
7176
80014
80005
108306
66133
79899
108257
103099
108272
108258
110192
106593
108260
108458
108633
108615
108266
108293
91212
1302
106743
1303