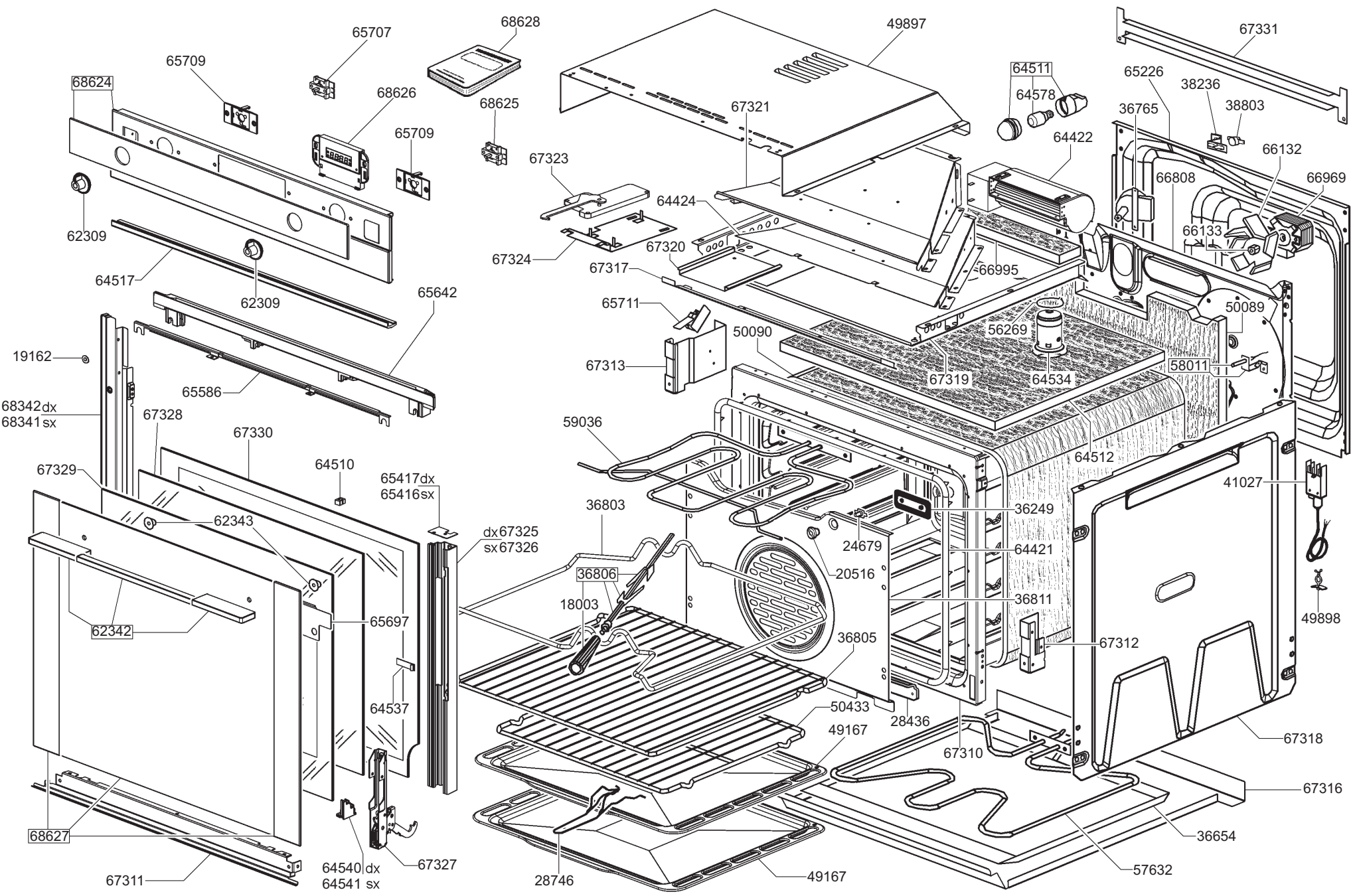
65707
68628
49897
67331
65709
68624
68626
68625
64511
64578
65226
38236
38803
36765
67321
64422
67323
66132
66808
66969
64424
66133
67324
67320
66995
67317
65711
50089
56269
50090
67313
67319
64534
58011
19162
65642
65586
68342dx
68341sx
67328
67330
59036
64512
67329
64510
65417dx
65416sx
41027
36803
62343
dx67325
sx67326
36249
24679
64421
20516
36806
18003
36811
49898
62342
65697
36805
67312
64537
50433
28436
49167
67318
67310
67316
68627
36654
64540dx
64541sx
67327
57632
67311
28746
49167