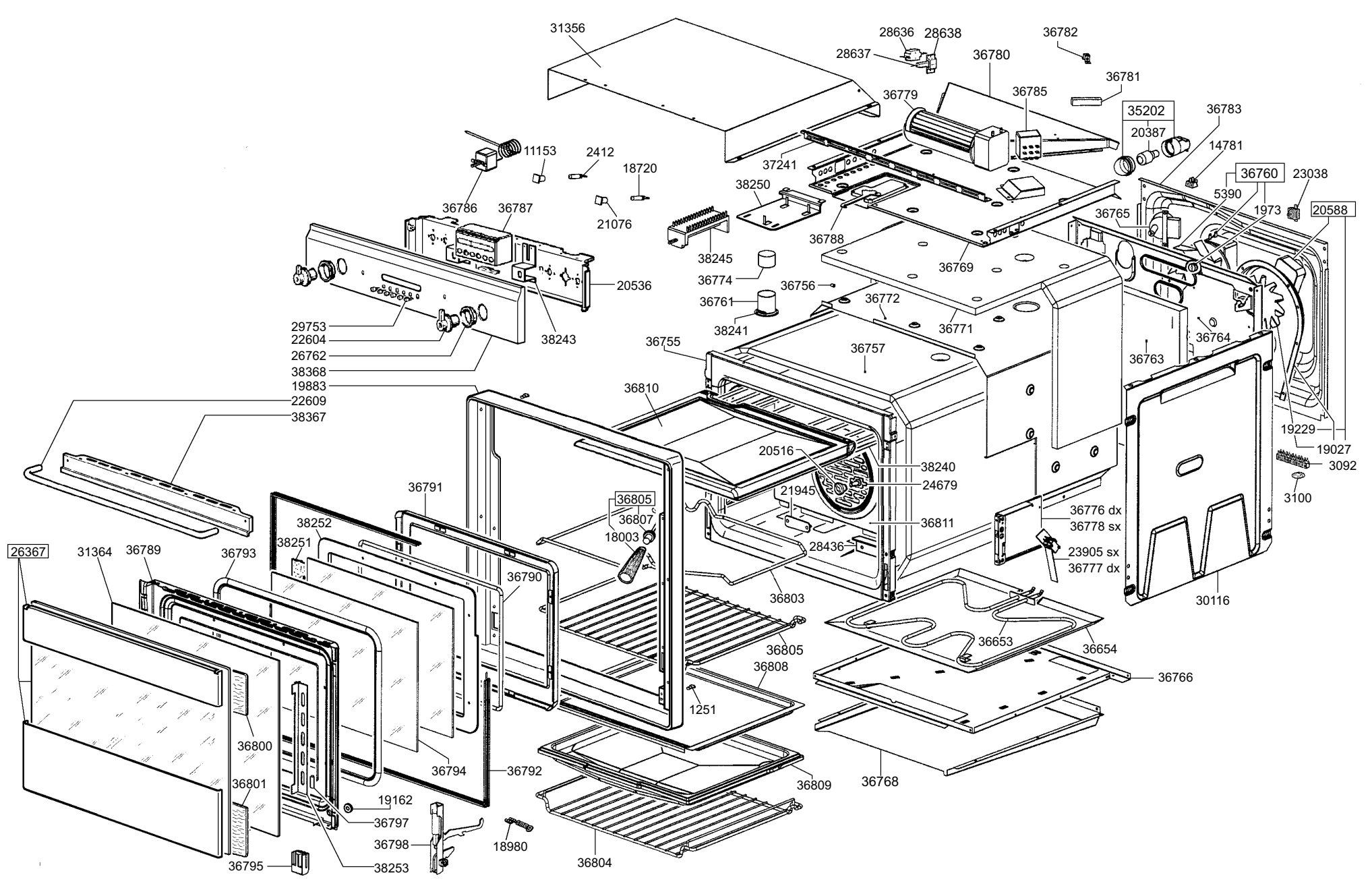
31356
28636
28638
28637
36782
36780
36781
36779
36785
35202
20387
36783
14781
11153
2412
18720
37241
36760
5390
23038
1973
20588
36765
36786
36787
21076
38250
36788
38245
36774
36769
36756
36761
36772
38241
36771
20536
29753
22604
26762
38368
38243
36755
36757
36764
36763
19883
22609
38367
36810
19229
19027
3092
3100
20516
38240
24679
21945
36811
36791
36805
36807
18003
36776 dx
36778 sx
23905 sx
36777 dx
38252
38251
28436
26367
31364
36789
36793
36790
36803
30116
36653
36654
36805
36808
36766
1251
36800
36794
36792
36809
36768
36801
19162
36797
36798
18980
36804
36795
38253