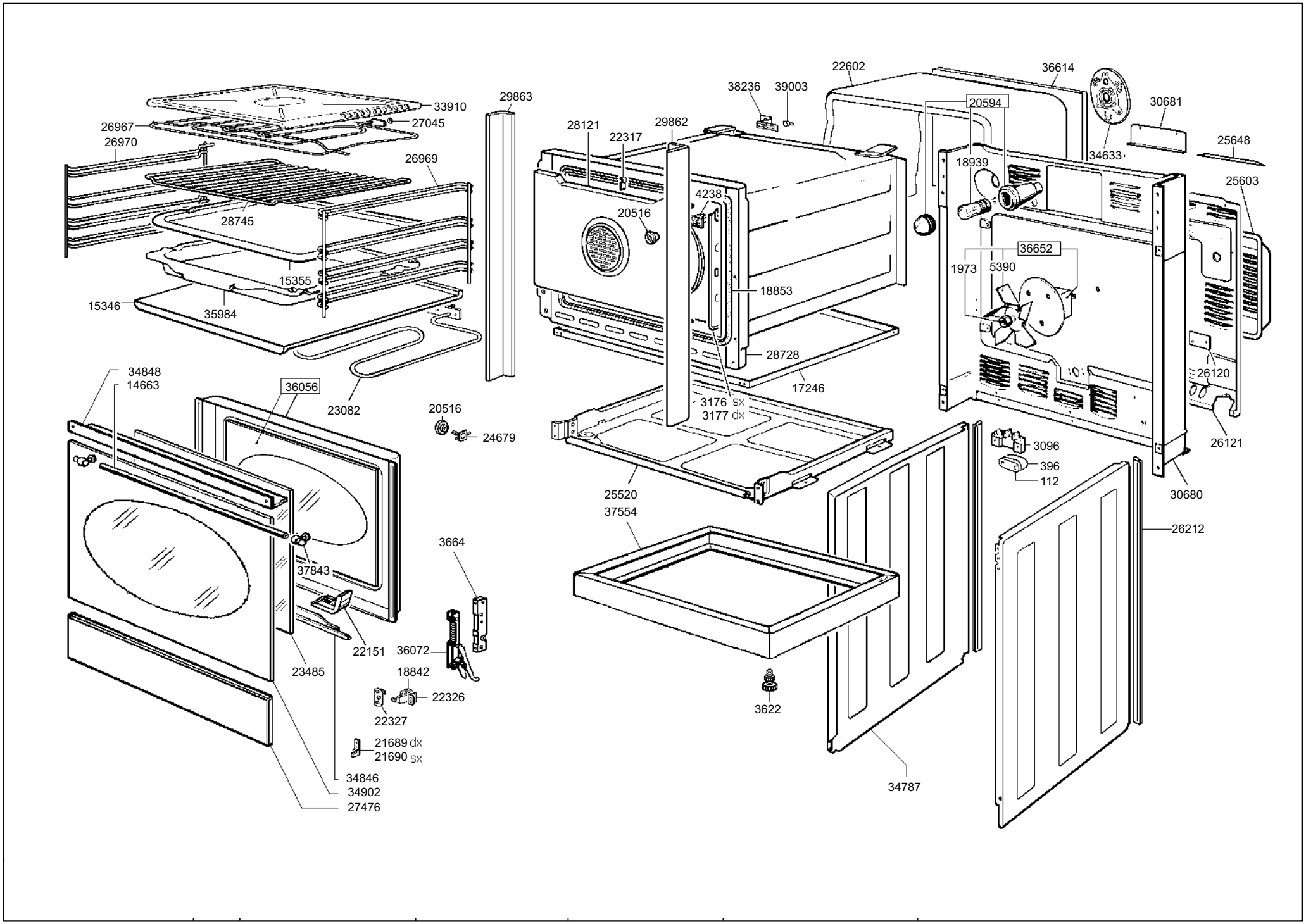
33910
26967
27045
26970
29863
26969
28745
15355
15346
35984
23082
34848
14663
36056
20516
24679
37843
22151
23485
36072
3664
18842
22326
22327
21689 dx
21690 sx
34846
34902
27476
22602
38236
39003
36614
20594
30681
28121
22317
29862
34633
25648
18939
25603
4238
20516
36652
1973
5390
18853
28728
17246
26120
3176 sx
3177 dx
26121
3096
396
112
30680
25520
37554
26212
3622
34787

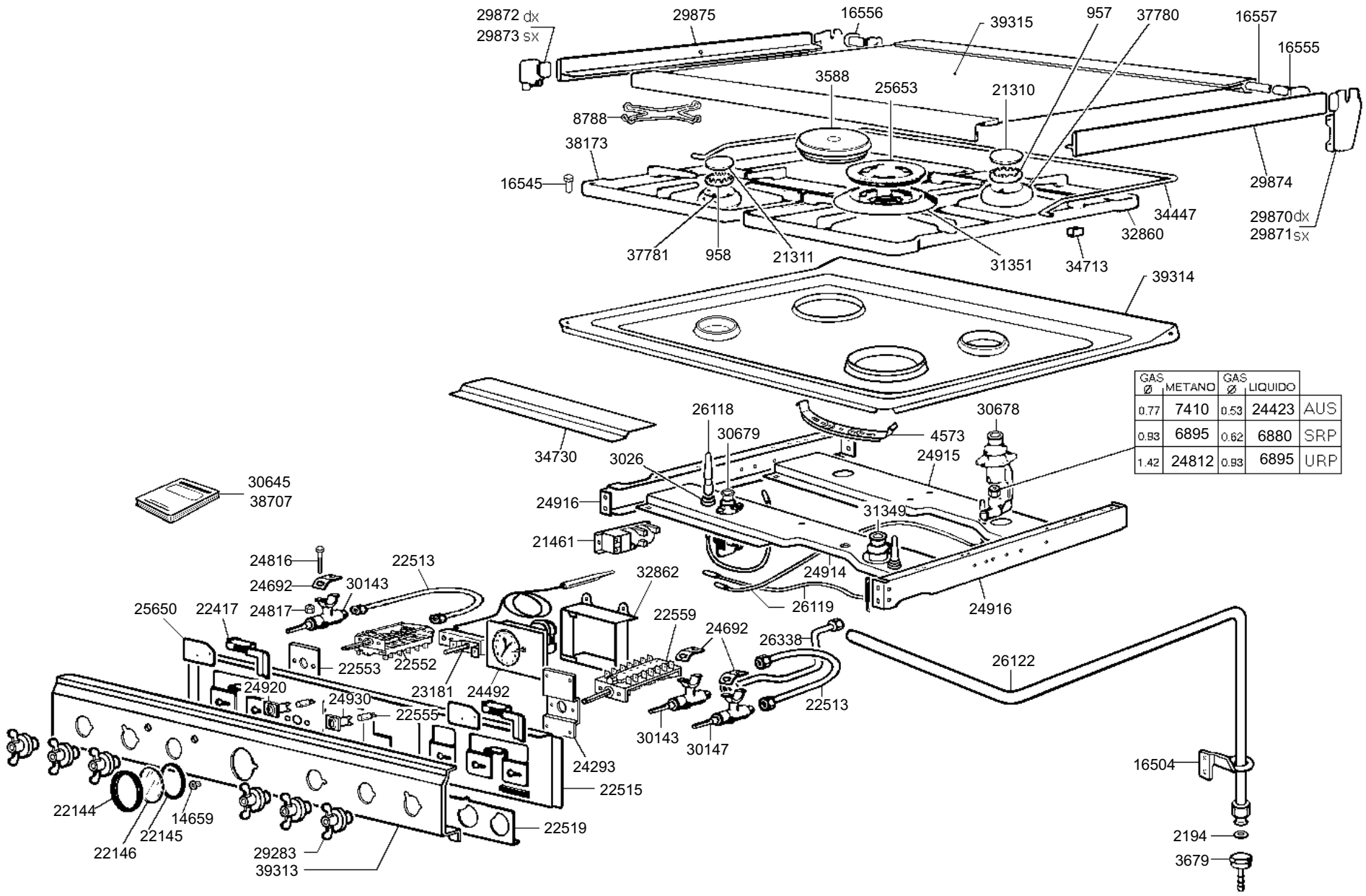

GAS Ø	METANO	GAS Ø	LIQUIDO	
0.77	7410	0.53	24423	AUS
0.93	6895	0.62	6880	SRP
1.42	24812	0.93	6895	URP