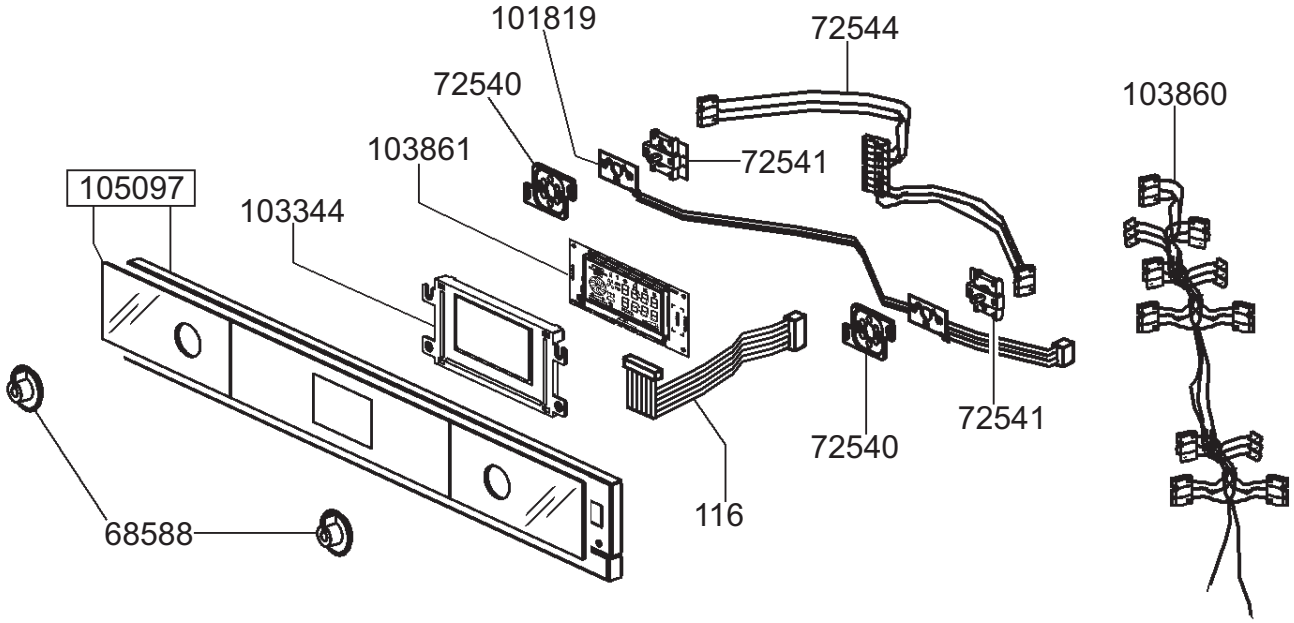
101819
72544
72540
103860
103861
72541
105097
103344
72541
72540
116
68588

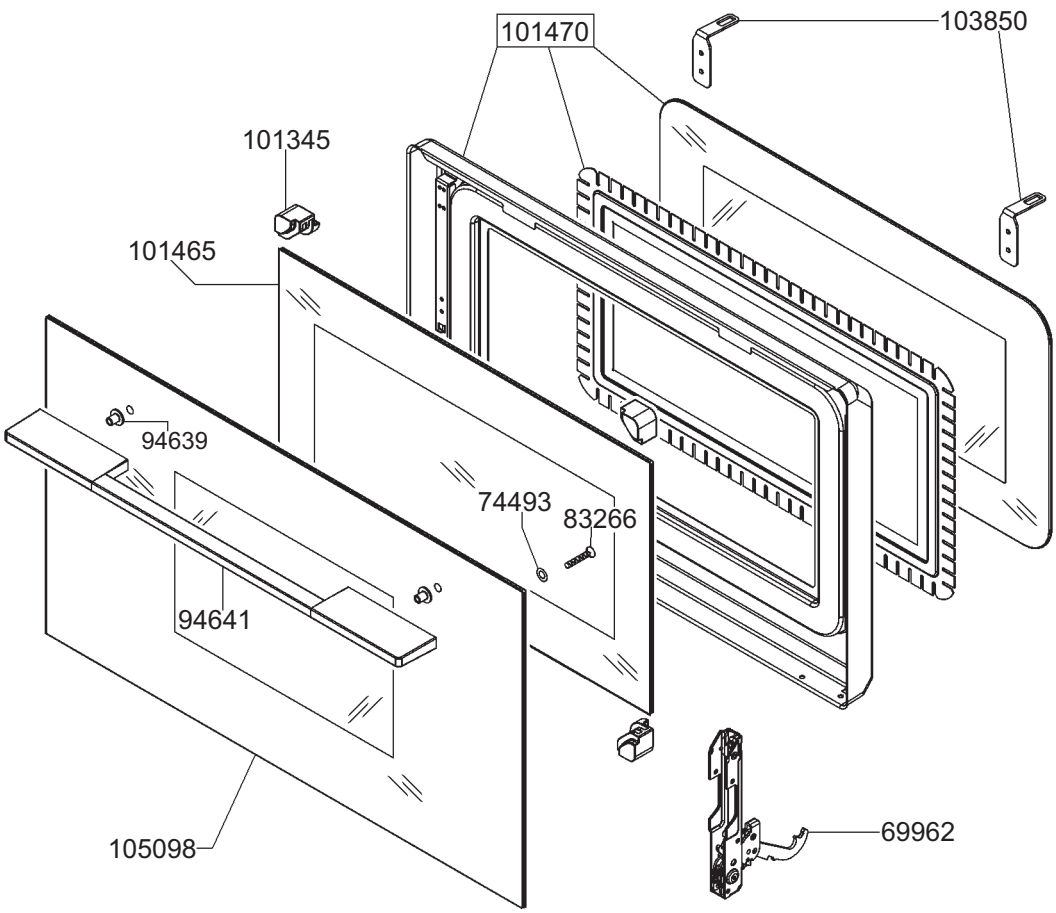
101470
103850
101345
101465
94639
74493
83266
94641
105098
69962

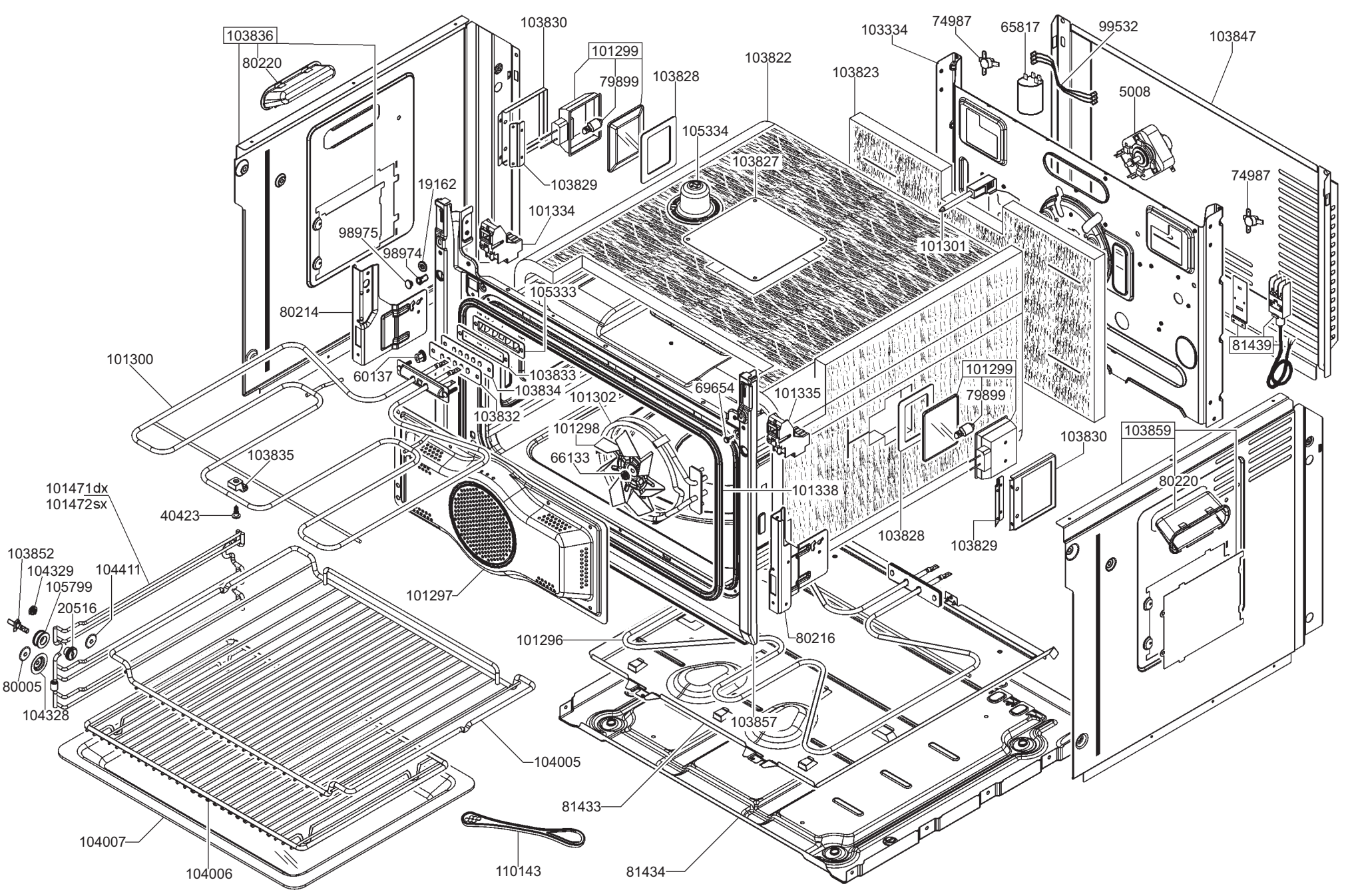
103836
80220
103830
101299
79899
103828
103822
103334
74987
65817
99532
103847
103823
5008
105334
103827
103829
19162
101334
98975
98974
101301
74987
105333
80214
81439
101300
60137
103833
103834
101302
69654
101335
101299
79899
103832
101298
66133
103830
103859
103835
101338
80220
101471dx
101472sx
40423
103828
103829
103852
104329
104411
105799
20516
101297
101296
80216
80005
104328
103857
104005
81433
104007
110143
81434
104006

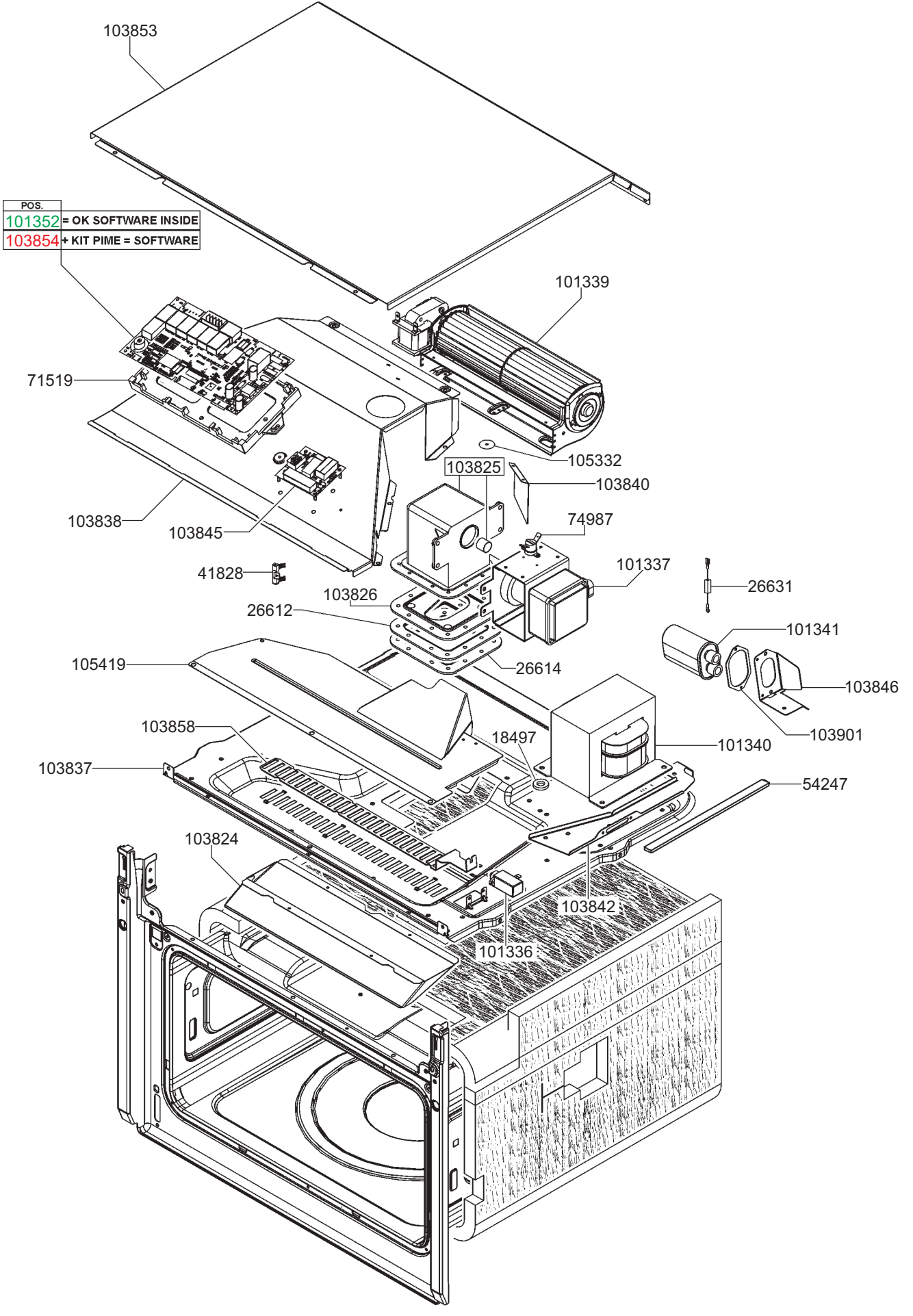
103853
POS.
101352 = OK SOFTWARE INSIDE
103854 + KIT PIME = SOFTWARE
101339
71519
105332
103825
103840
74987
103838
103845
41828
101337
26631
103826
26612
101341
105419
26614
103846
103858
18497
101340
103901
103837
54247
103824
103842
101336