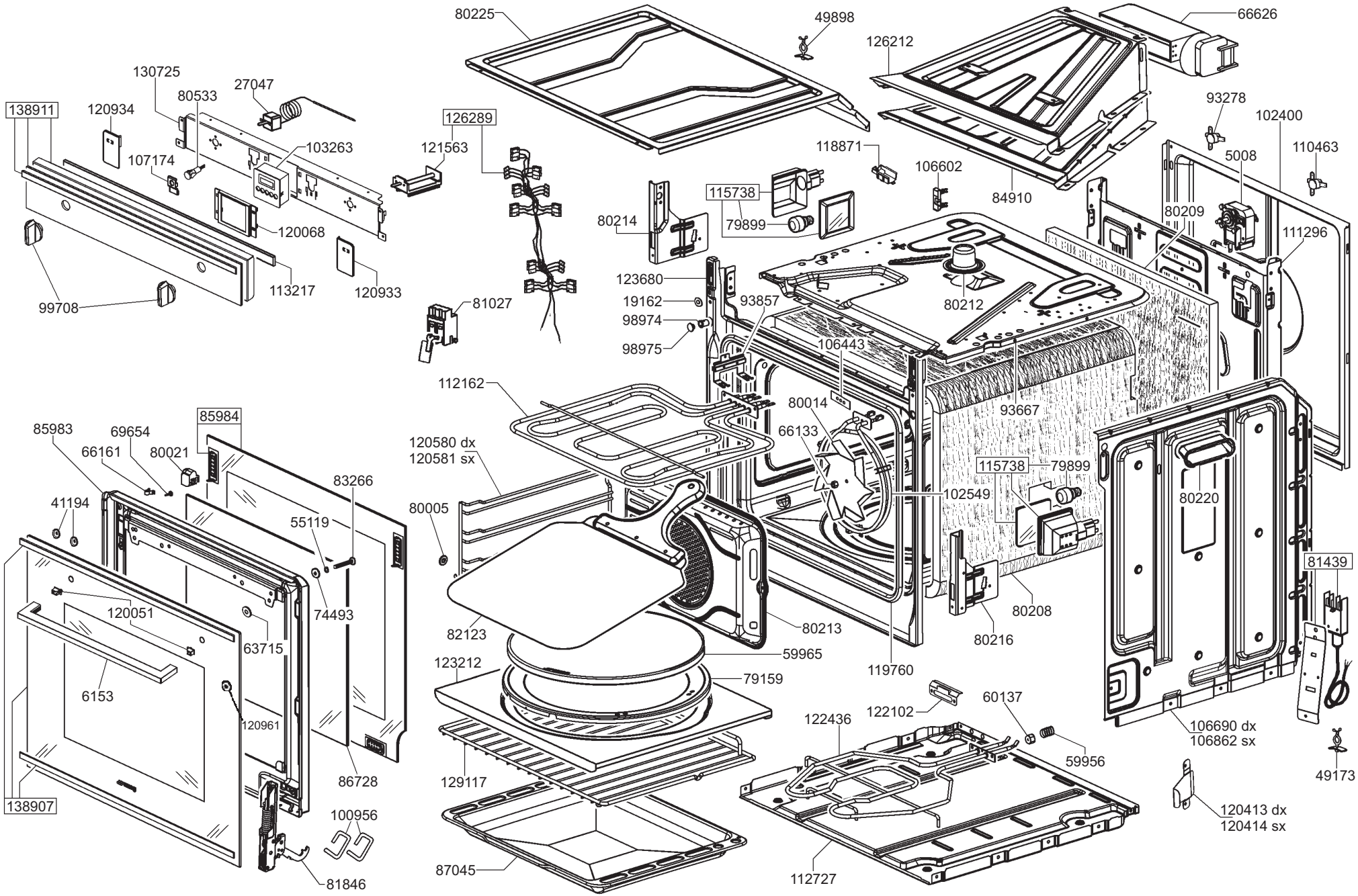
80225
49898
66626
126212
130725
27047
80533
138911
120934
103263
107174
120068
113217
120933
99708
126289
121563
81027
118871
106602
84910
93278
102400
110463
5008
115738
79899
80214
80209
111296
123680
19162
98974
98975
93857
80212
106443
112162
80014
66133
93667
120580 dx
120581 sx
115738
79899
102549
80220
80005
82123
80213
59965
80208
80216
119760
81439
123212
79159
122102
60137
122436
59956
106690 dx
106862 sx
49173
129117
120413 dx
120414 sx
87045
112727
85983
69654
66161
80021
85984
83266
41194
55119
74493
120051
63715
6153
120961
86728
138907
100956
81846