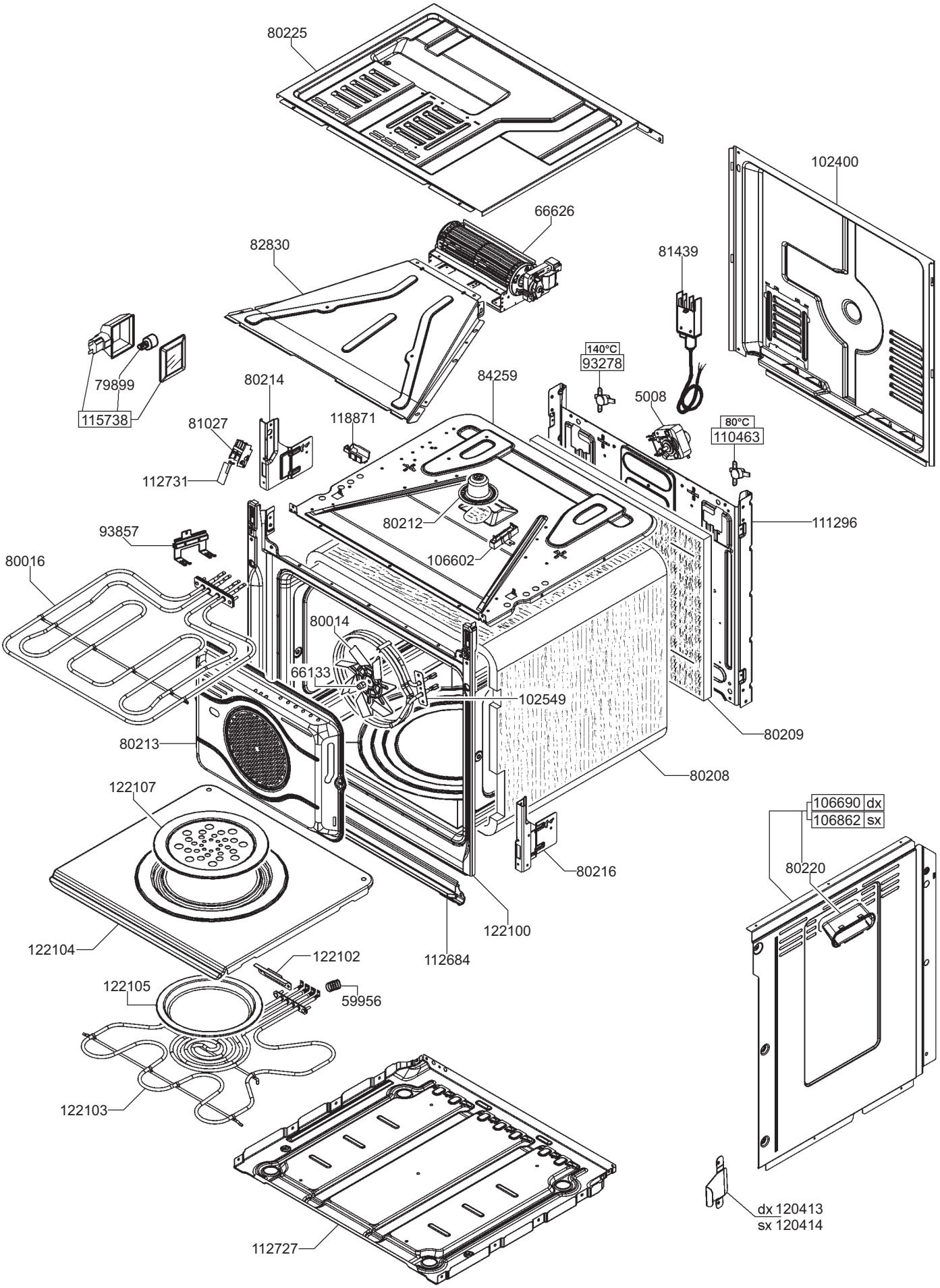
80225
102400
66626
82830
81439
140°C
93278
79899
115738
80214
84259
5008
81027
118871
80°C
110463
112731
80212
111296
93857
106602
80016
80014
66133
102549
80209
80213
80208
122107
106690 dx
106862 sx
80216
80220
122100
122104
112684
122102
122105
59956
122103
dx 120413
sx 120414
112727

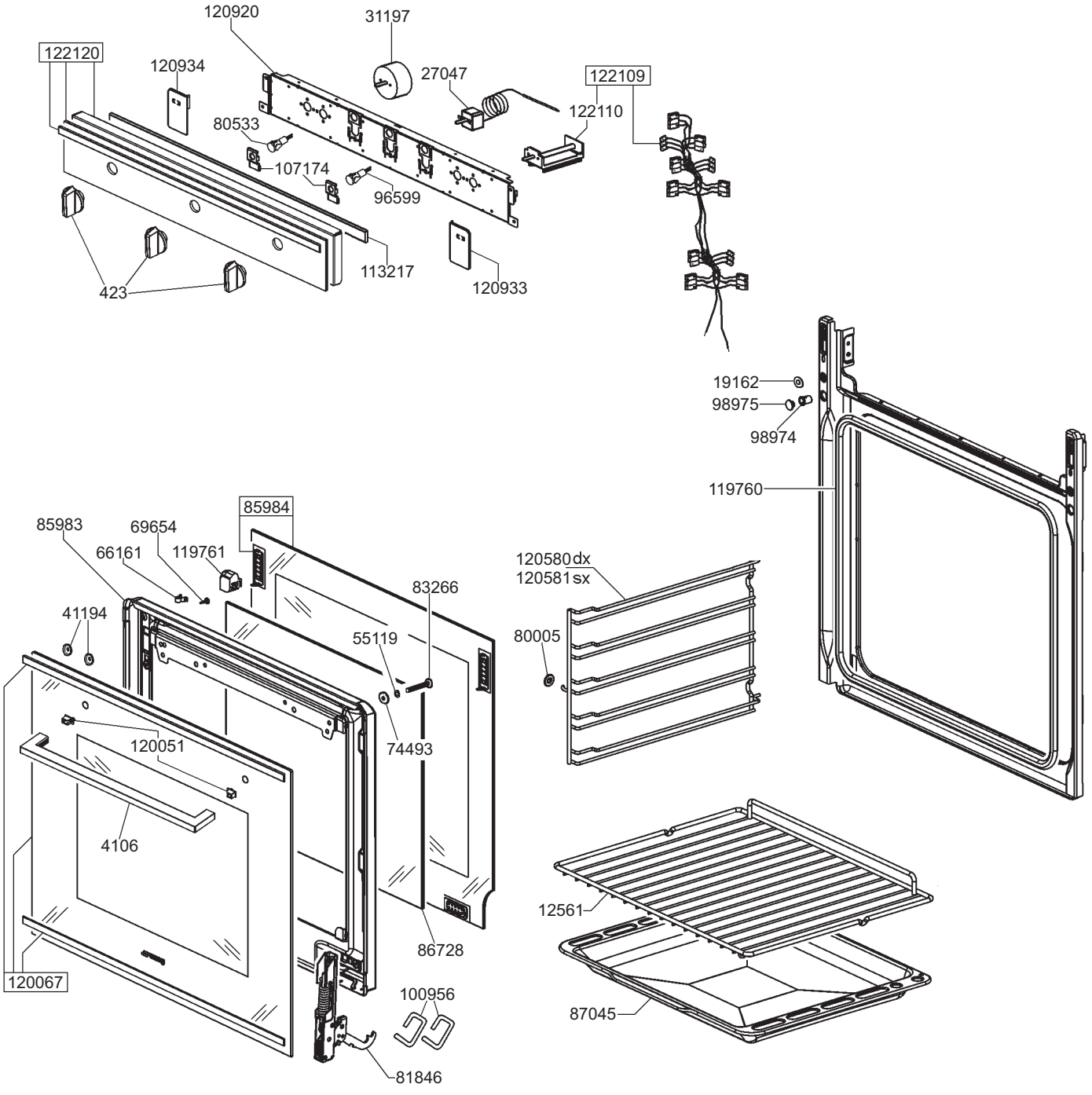
120920
31197
122120
120934
27047
122109
122110
80533
107174
96599
113217
120933
423
19162
98975
98974
119760
85984
85983
69654
66161
119761
120580dx
120581sx
83266
41194
55119
80005
120051
74493
4106
12561
86728
120067
100956
87045
81846