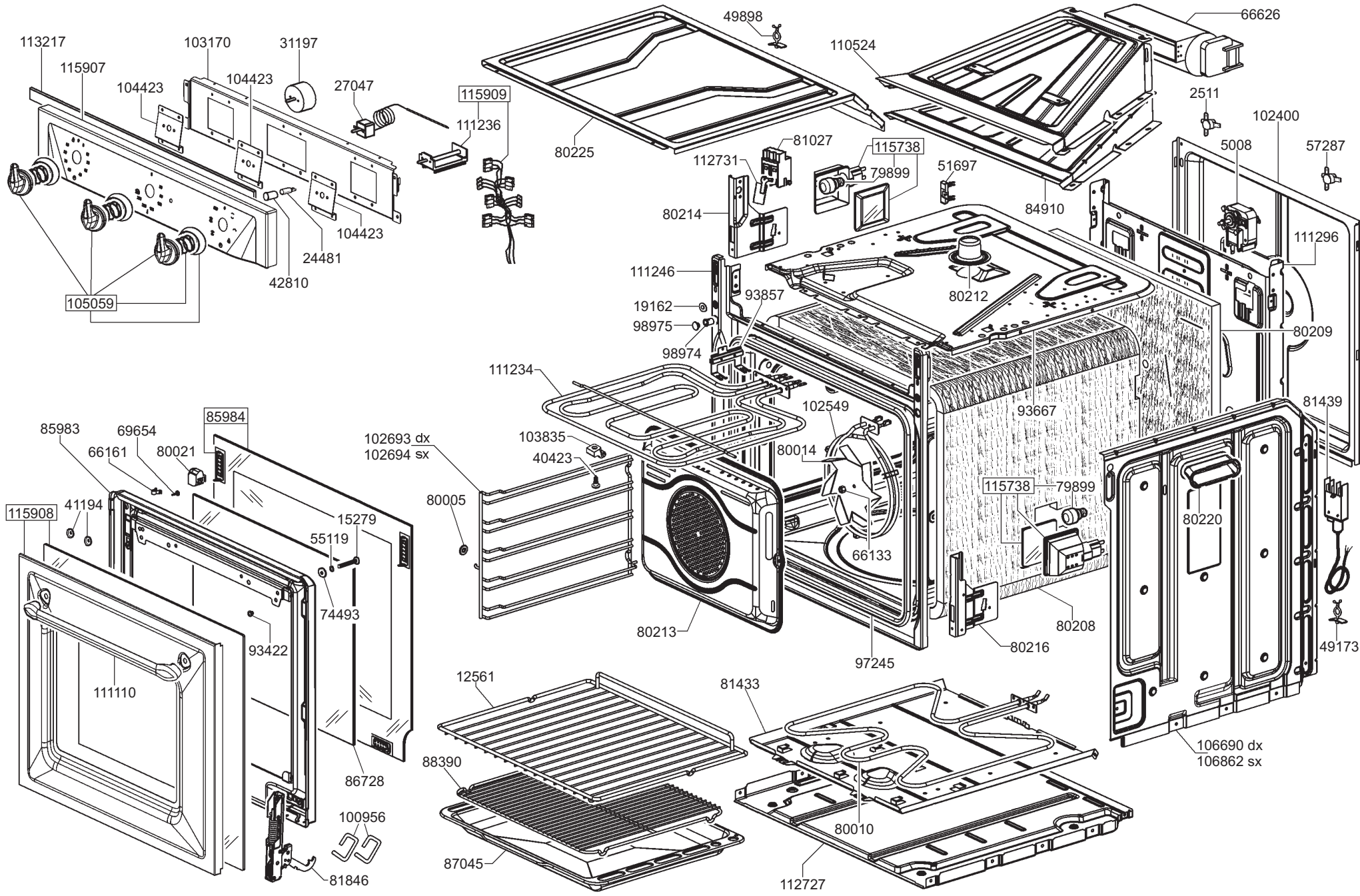
113217
115907
103170
31197
104423
104423
27047
115909
111236
104423
24481
42810
105059
49898
80225
110524
66626
2511
102400
5008
57287
81027
112731
115738
79899
51697
84910
80214
111296
111246
80212
93857
19162
98975
98974
80209
111234
102549
93667
81439
85983
69654
85984
66161
80021
102693 dx
102694 sx
103835
40423
80014
115738
79899
80220
41194
115908
15279
55119
80005
66133
74493
80213
80208
80216
49173
93422
97245
111110
12561
81433
88390
106690 dx
106862 sx
86728
100956
80010
87045
112727
81846