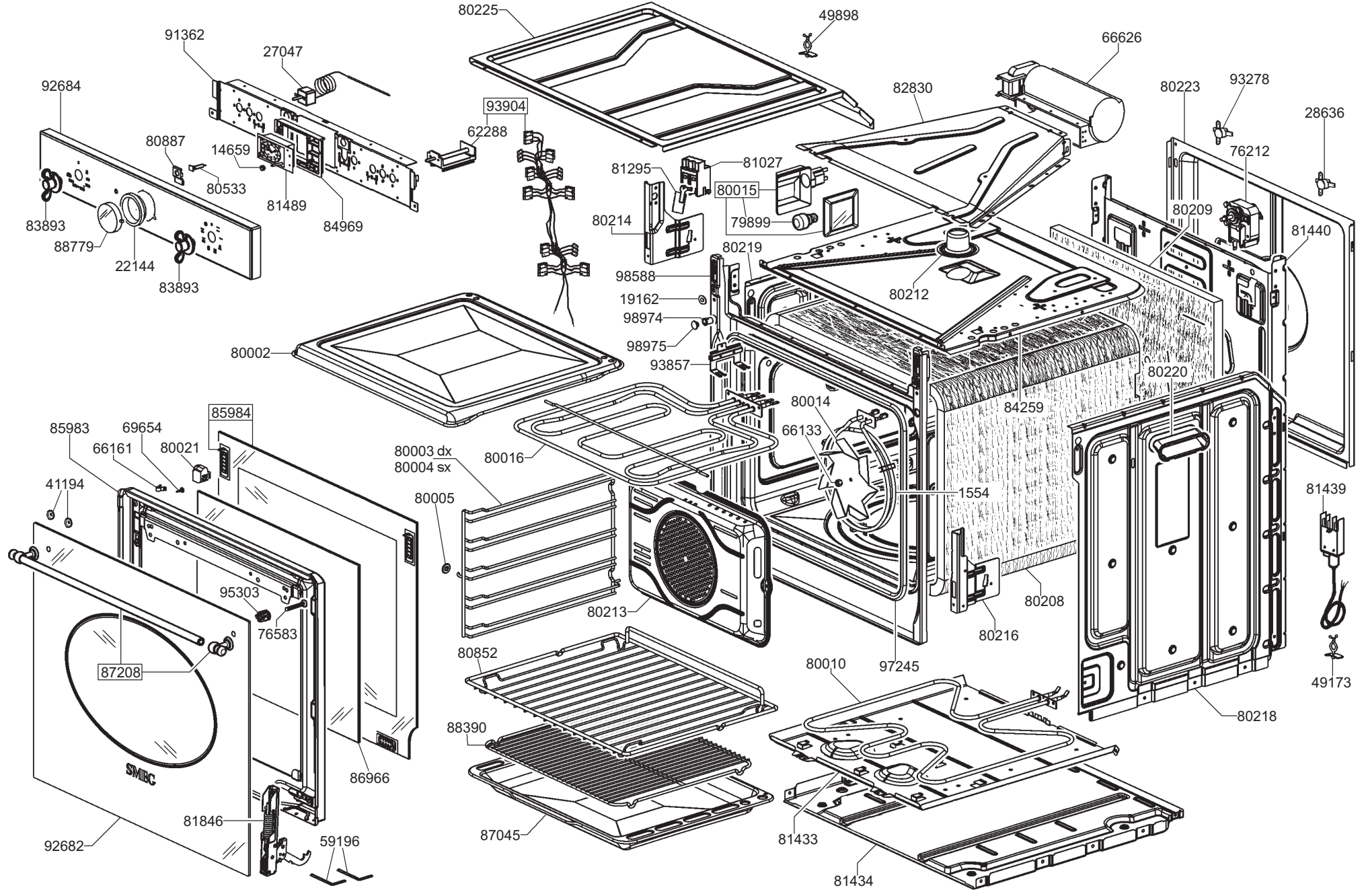
80225
49898
91362
27047
66626
92684
82830
80223
93278
28636
93904
62288
80887
14659
80533
81489
84969
81295
81027
80015
79899
76212
80214
80209
81440
83893
88779
22144
83893
80219
98588
19162
98974
98975
80212
80002
93857
80220
80014
84259
85984
85983
69654
66161
80021
66133
80003 dx
80004 sx
80016
1554
81439
41194
80005
95303
76583
80213
80208
80216
80852
97245
80010
87208
88390
80218
49173
86966
81846
87045
81433
92682
59196
81434
SMEG