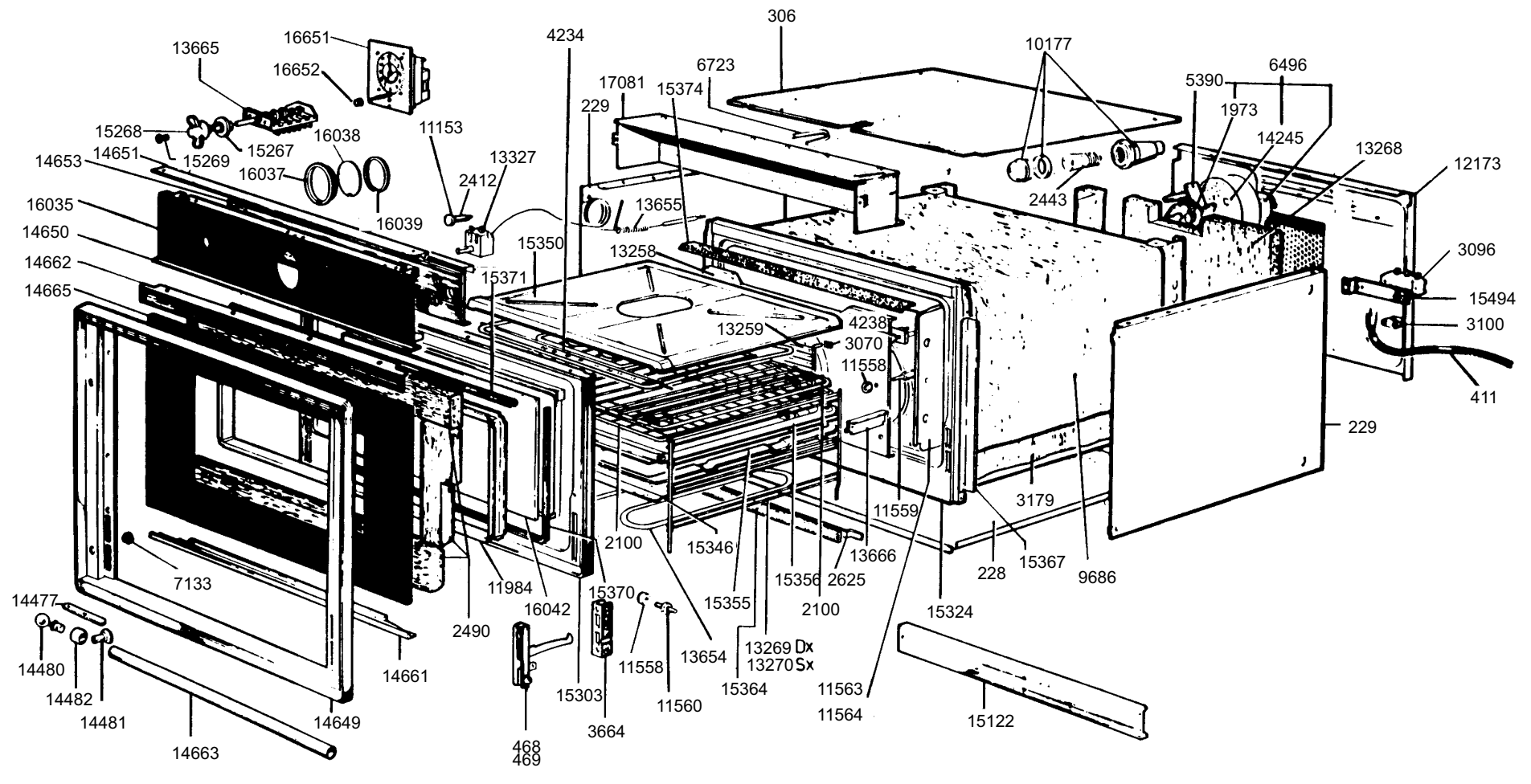
306
4234
16651
13665
16652
10177
6723
6496
5390
17081
15374
229
1973
14245
15268
15269
15267
16038
11153
13327
14653
14651
16037
2412
13268
12173
2443
16035
16039
13655
14650
15350
13258
3096
14662
15371
15494
14665
4238
13259
3070
3100
11558
411
229
3179
11559
2100
15346
13666
15356
2625
228
15367
9686
7133
11984
16042
15370
15355
2100
15324
14477
2490
13654
13269 Dx
13270 Sx
14480
14661
11558
15364
11563
11564
14482
15303
11560
15122
14481
14649
3664
14663
468
469