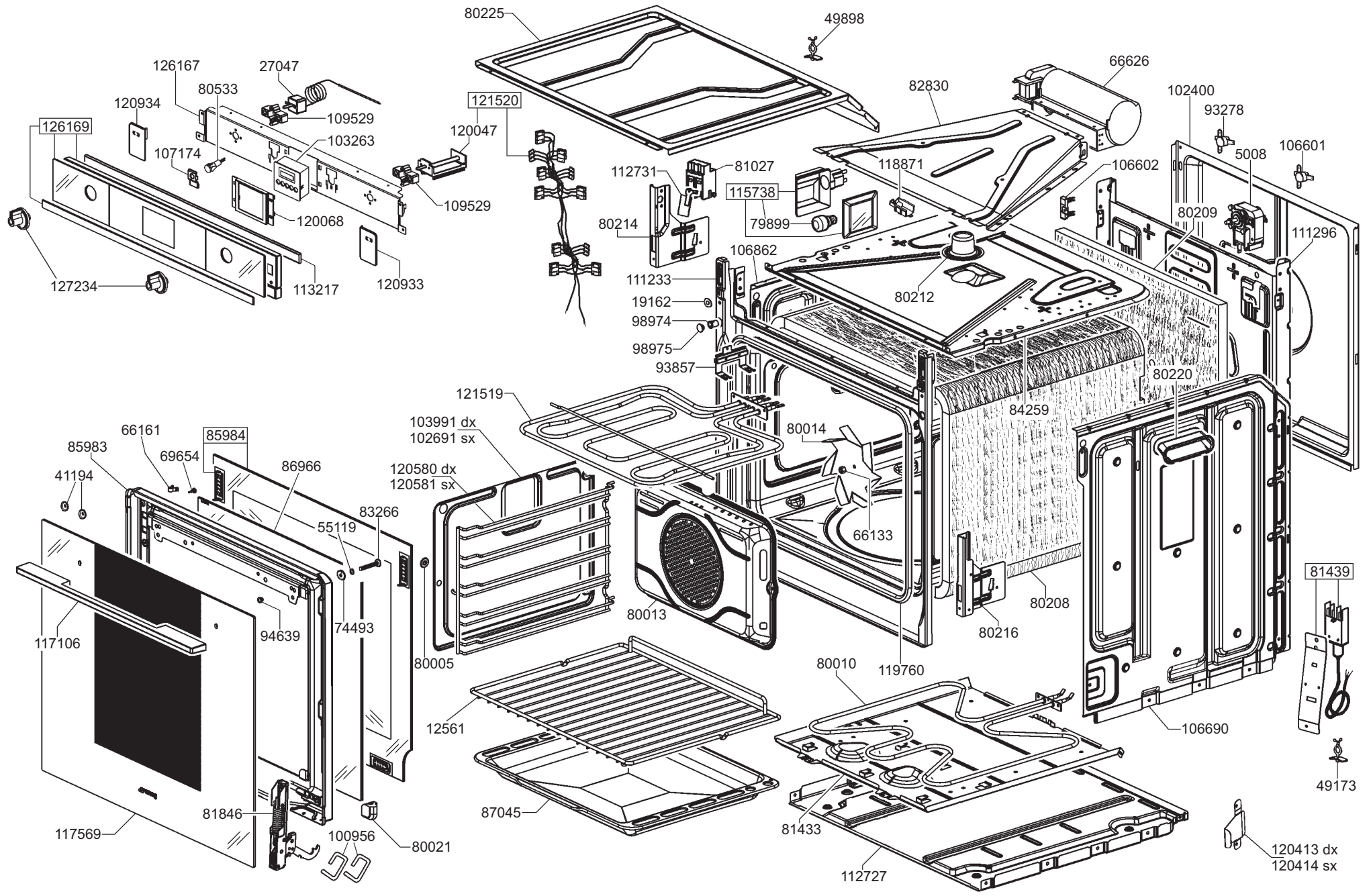
80225
49898
126167
27047
80533
120934
109529
103263
126169
107174
121520
120047
109529
120068
127234
113217
120933
112731
81027
115738
79899
80214
118871
66626
82830
102400
93278
5008
106601
106602
80209
111296
106862
111233
19162
98974
98975
93857
80212
121519
103991 dx
102691 sx
120580 dx
120581 sx
80014
66133
80220
84259
66161
85984
85983
69654
86966
41194
55119
83266
117106
94639
74493
80013
80005
80208
80216
119760
81439
80010
12561
106690
49173
87045
81433
81846
100956
80021
117569
112727
120413 dx
120414 sx