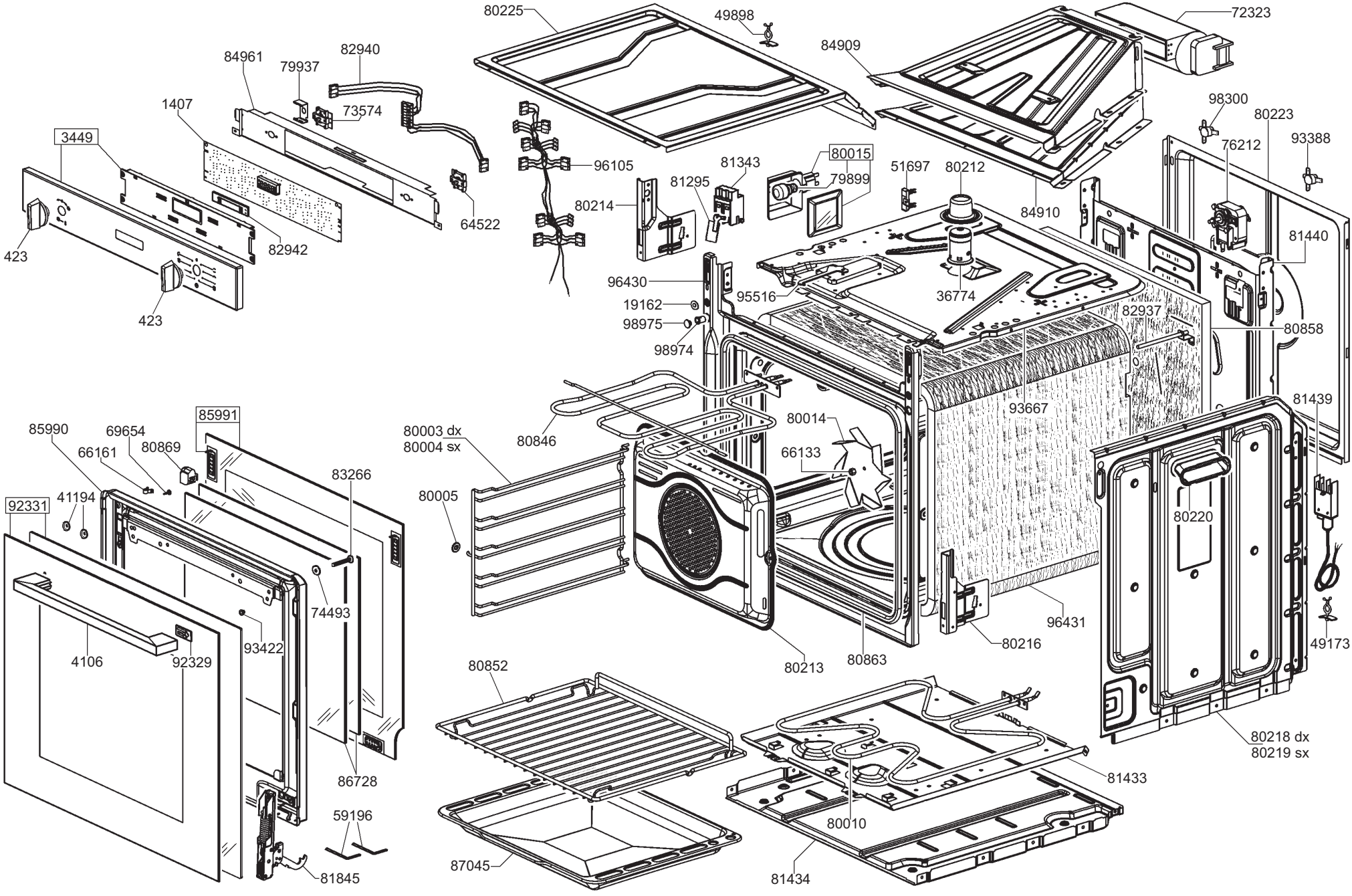
80225
49898
72323
84909
84961
79937
82940
1407
73574
98300
80223
76212
93388
3449
96105
81343
80015
51697
80212
81295
79899
80214
64522
84910
423
82942
423
81440
96430
95516
36774
19162
82937
98975
80858
98974
93667
81439
85990
85991
69654
66161
80869
80846
80003 dx
80004 sx
80014
66133
83266
80005
80220
41194
92331
74493
93422
4106
92329
96431
80216
49173
80213
80863
80852
86728
59196
81433
80218 dx
80219 sx
80010
87045
81434
81845