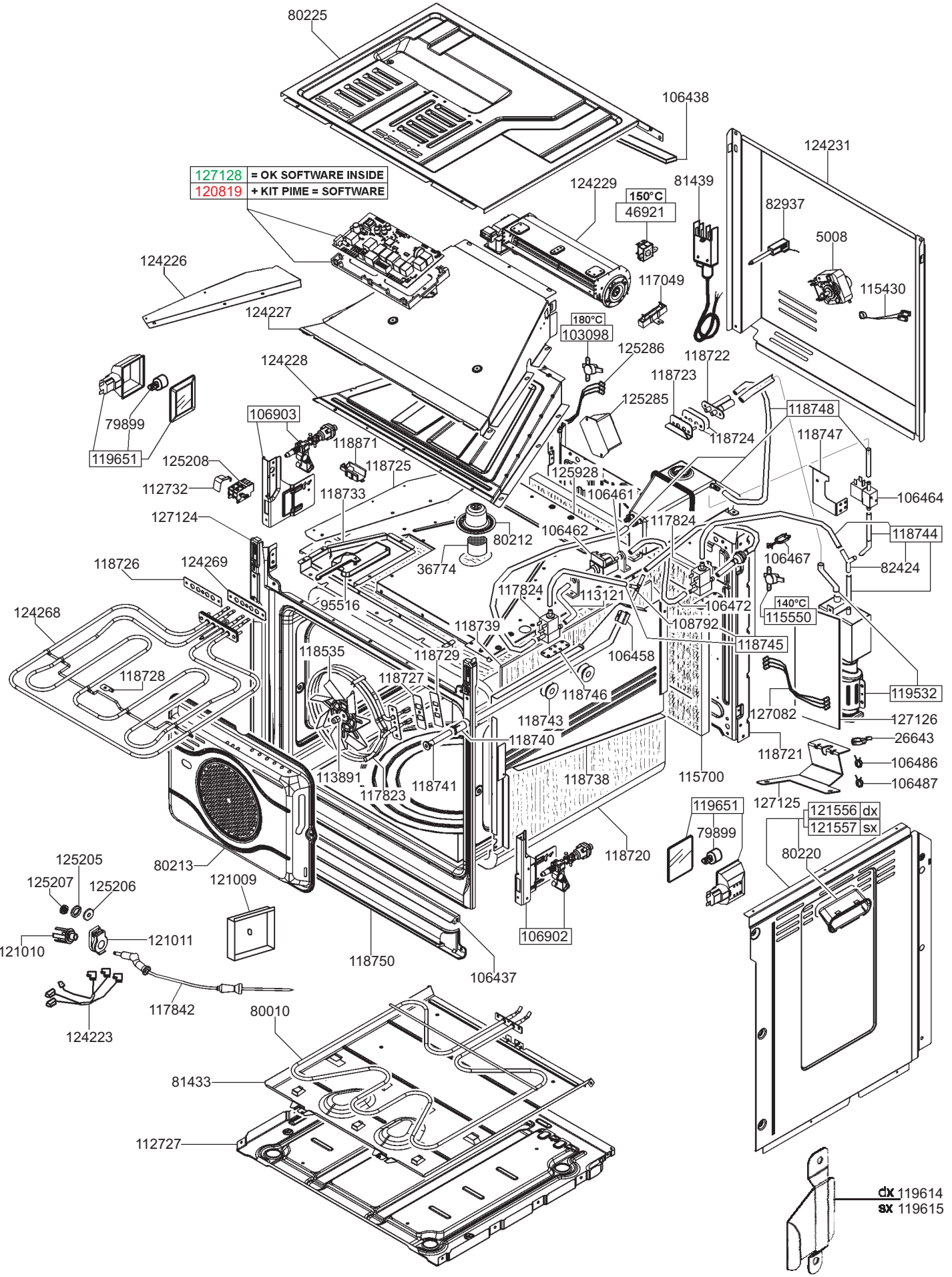
80225
106438
124231
127128 = OK SOFTWARE INSIDE
120819 + KIT PIME = SOFTWARE
124229
150°C
46921
81439
82937
5008
124226
117049
115430
124227
180°C
103098
125286
118722
124228
118723
125285
118748
79899
106903
118724
118747
119651
118871
125208
118725
125928
112732
118733
106461
106464
127124
80212
106462
117824
118744
118726
124269
36774
106467
82424
95516
117824
113121
106472
140°C
115550
124268
118739
108792
118745
118535
118729
106458
118728
118727
118746
119532
118743
127082
127126
118740
26643
118721
106486
113891
118741
118738
115700
106487
117823
127125
119651
121556 dx
121557 sx
79899
125205
80213
118720
80220
125207
125206
121009
121011
121010
106902
118750
106437
117842
80010
124223
81433
112727
dx 119614
sx 119615

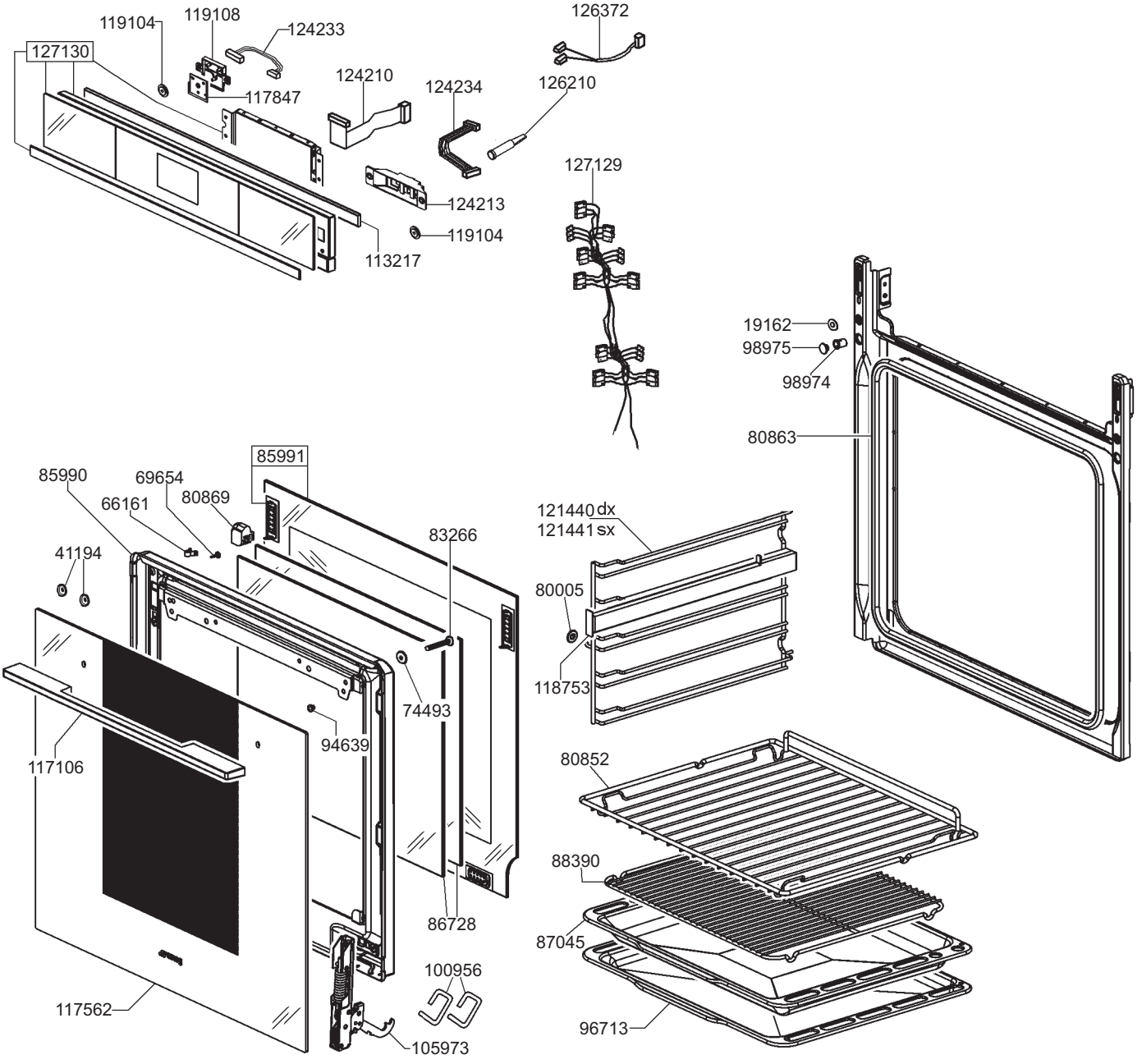
119104
119108
124233
127130
117847
124210
124234
126372
126210
124213
119104
113217
127129
19162
98975
98974
80863
85991
85990
69654
66161
80869
41194
83266
121440 dx
121441 sx
80005
118753
74493
94639
117106
80852
88390
86728
87045
100956
117562
105973
96713