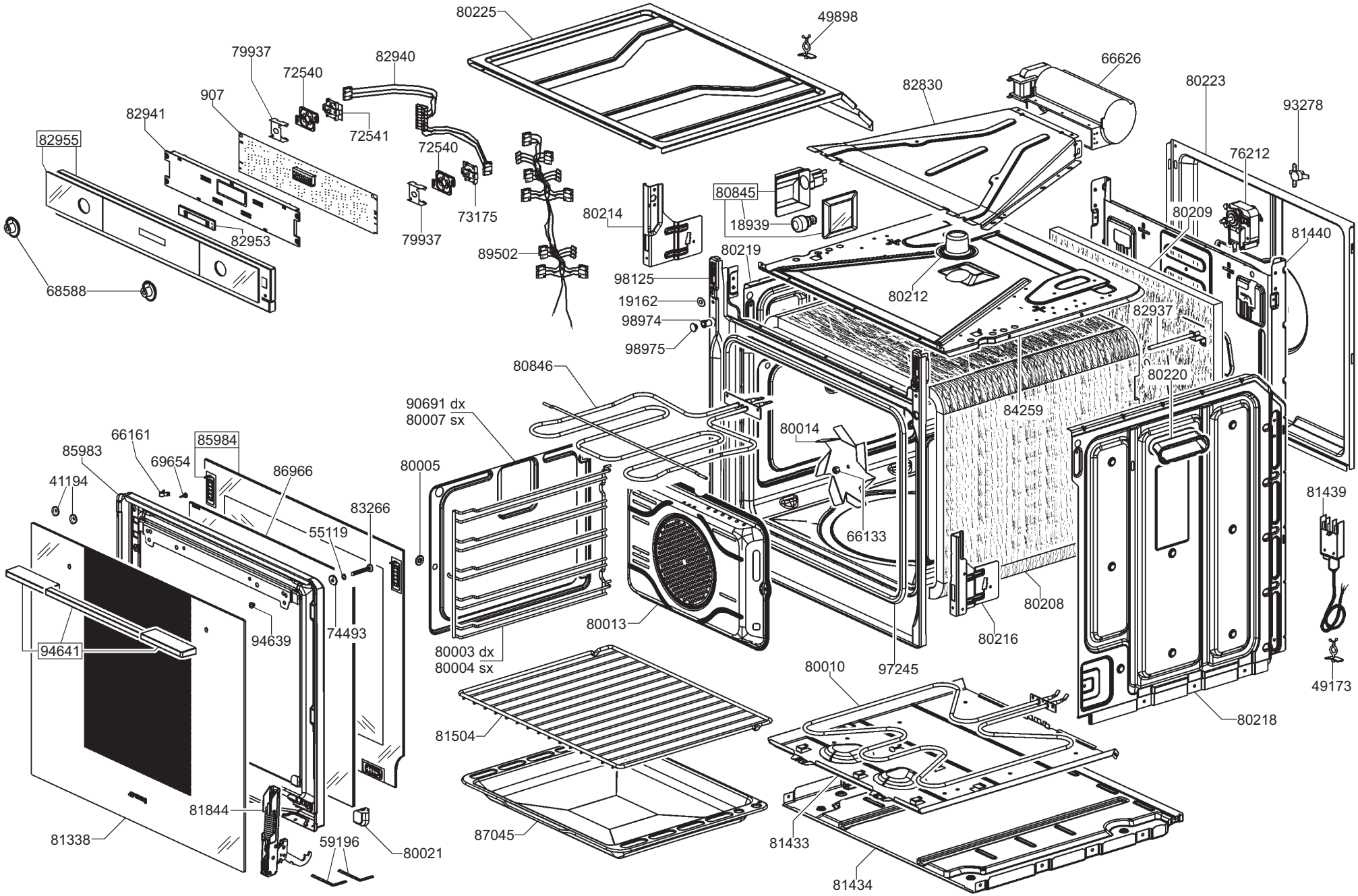
80225
49898
79937
72540
907
82940
72541
72540
73175
79937
82941
82955
82953
68588
89502
80214
80845
18939
66626
82830
80223
93278
76212
80209
81440
80219
98125
19162
98974
98975
80212
82937
80846
90691 dx
80007 sx
80005
80014
66133
80220
84259
81439
49173
66161
85984
85983
69654
86966
41194
83266
55119
74493
94639
94641
80003 dx
80004 sx
80013
97245
80208
80216
80010
80218
81504
87045
81433
81434
81844
81338
59196
80021