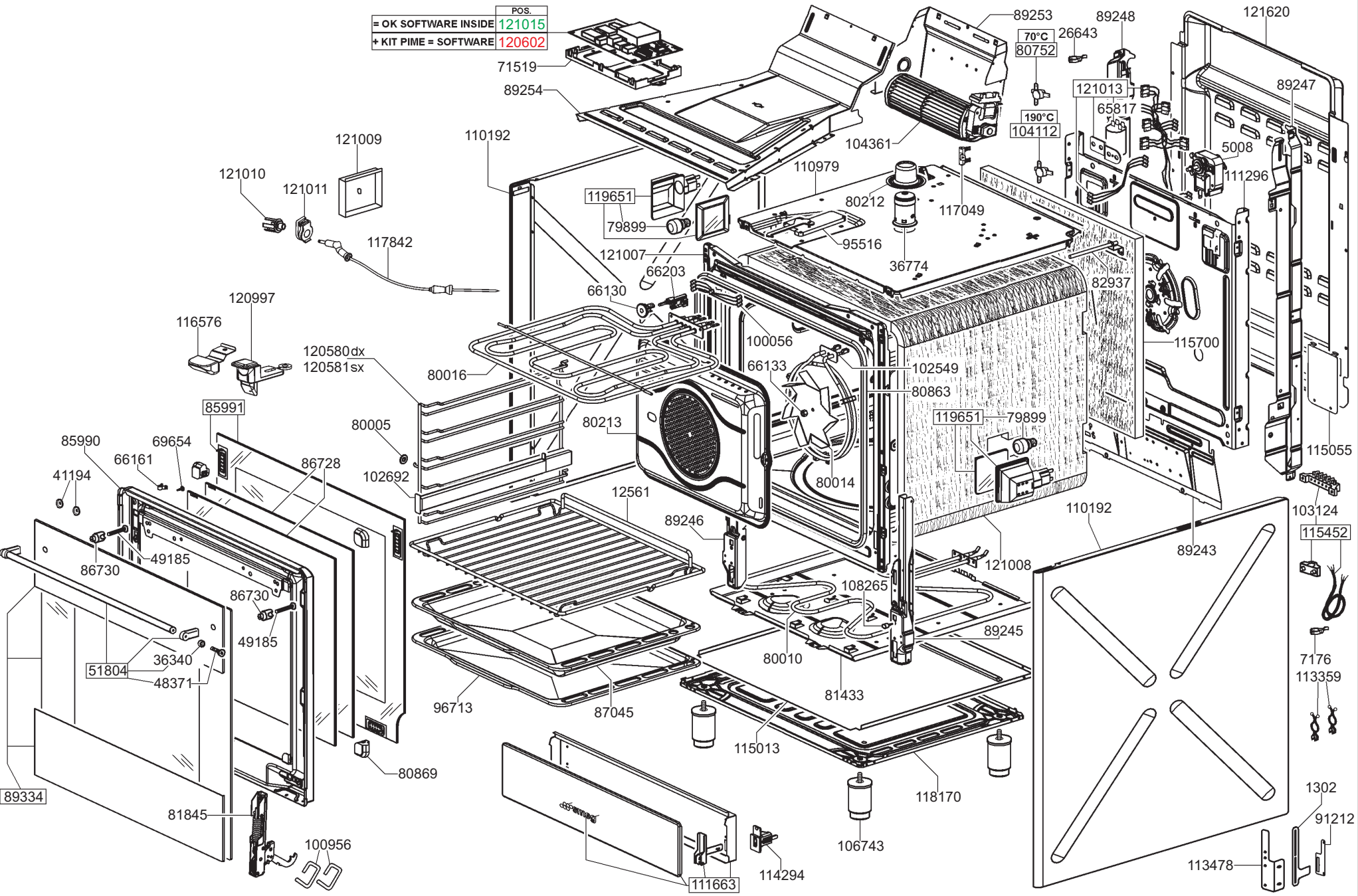
POS.
= OK SOFTWARE INSIDE 121015
+ KIT PIME = SOFTWARE 120602
71519
89254
89253
70°C
80752
26643
89248
121620
121013
65817
89247
190°C
104112
104361
5008
111296
110192
121009
121010
121011
110979
119651
79899
80212
117049
95516
117842
121007
36774
66203
66130
82937
120997
116576
100056
115700
120580dx
120581sx
80016
66133
102549
80863
85991
80005
80213
119651
79899
85990
69654
66161
86728
41194
102692
80014
115055
12561
103124
110192
89246
115452
86730
49185
121008
89243
86730
108265
49185
89245
36340
51804
48371
80010
7176
113359
96713
87045
81433
115013
80869
118170
89334
81845
1302
91212
100956
106743
113478
111663
114294

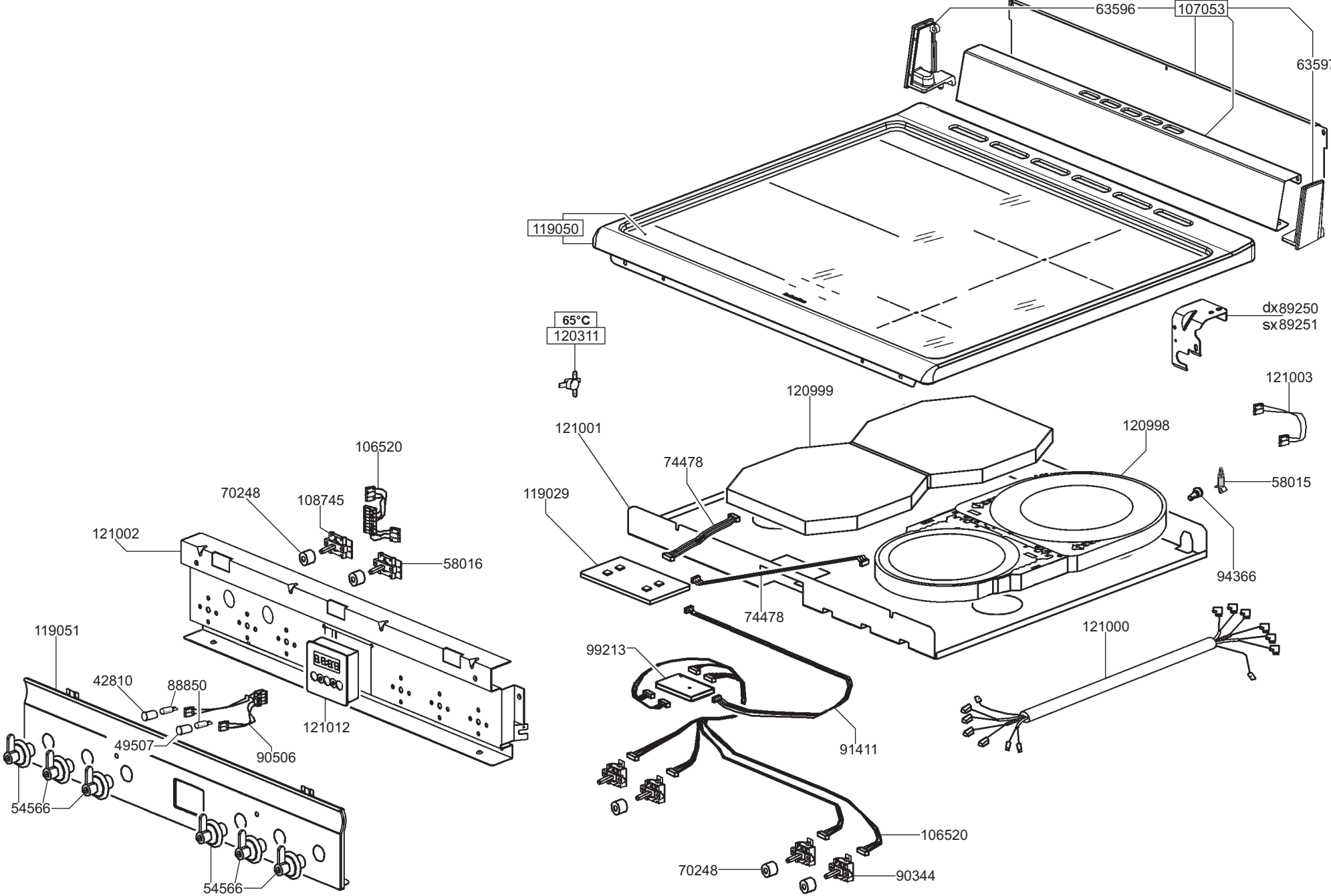
63596
107053
63597
119050
65°C
120311
dx89250
sx89251
121003
120999
121001
120998
74478
58015
119029
94366
74478
121000
99213
91411
106520
70248
90344
106520
70248
108745
121002
58016
119051
42810
88850
121012
49507
90506
54566
54566