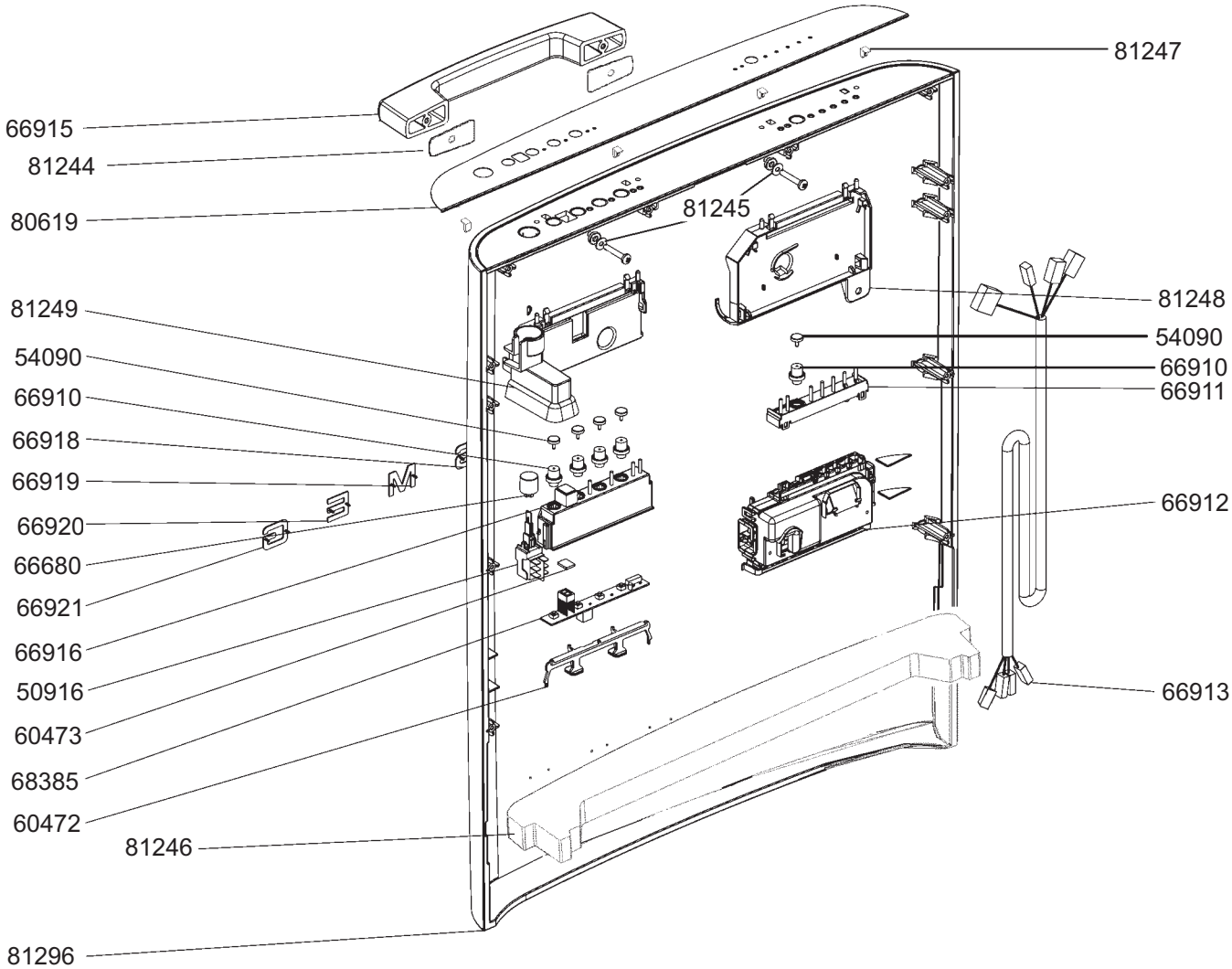
81247
66915
81244
80619
81245
81248
81249
54090
54090
66910
66910
66911
66918
66919
66920
66912
66680
66921
66916
50916
66913
60473
68385
60472
81246
81296

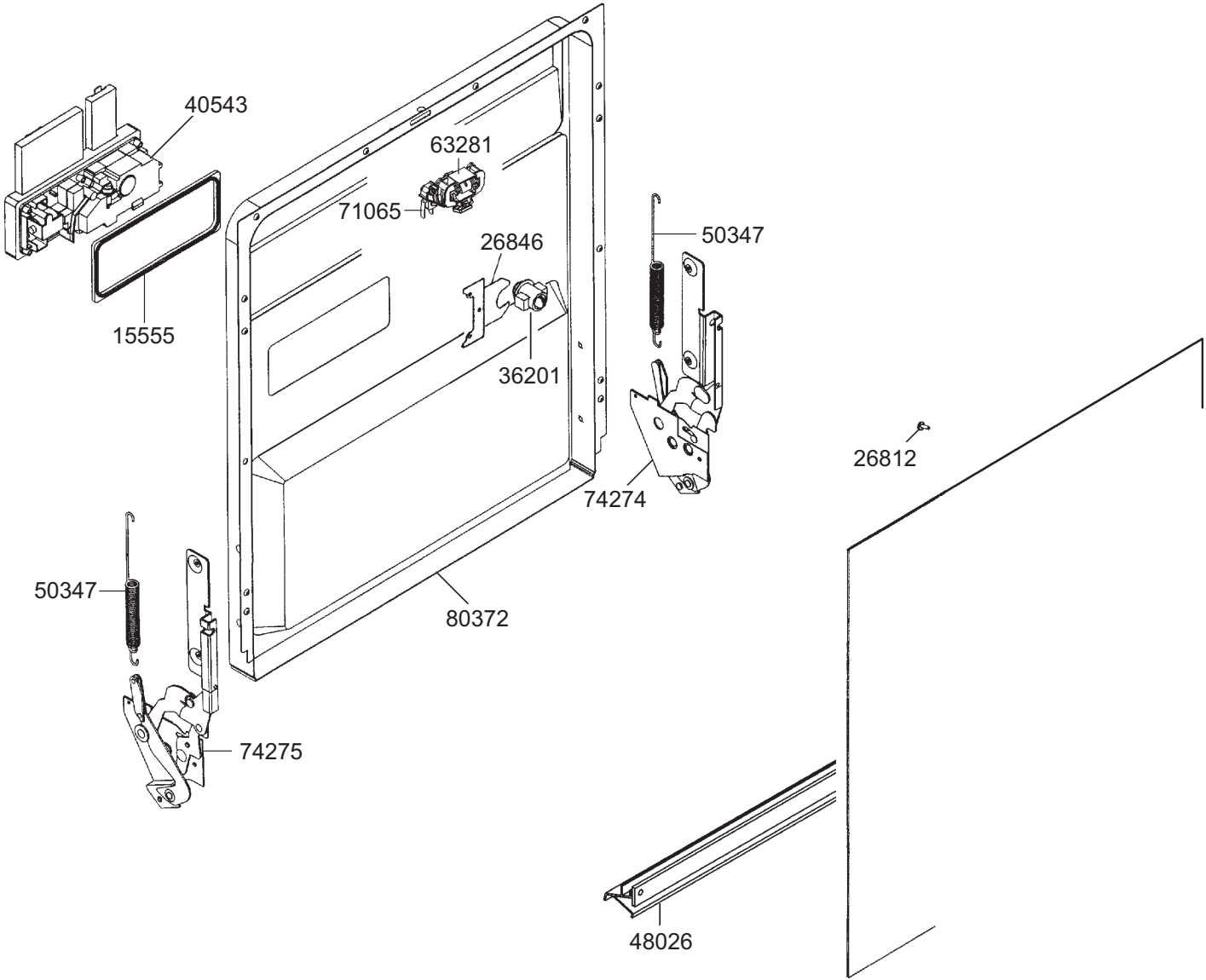
40543
63281
71065
26846
50347
15555
36201
26812
74274
50347
80372
74275
48026

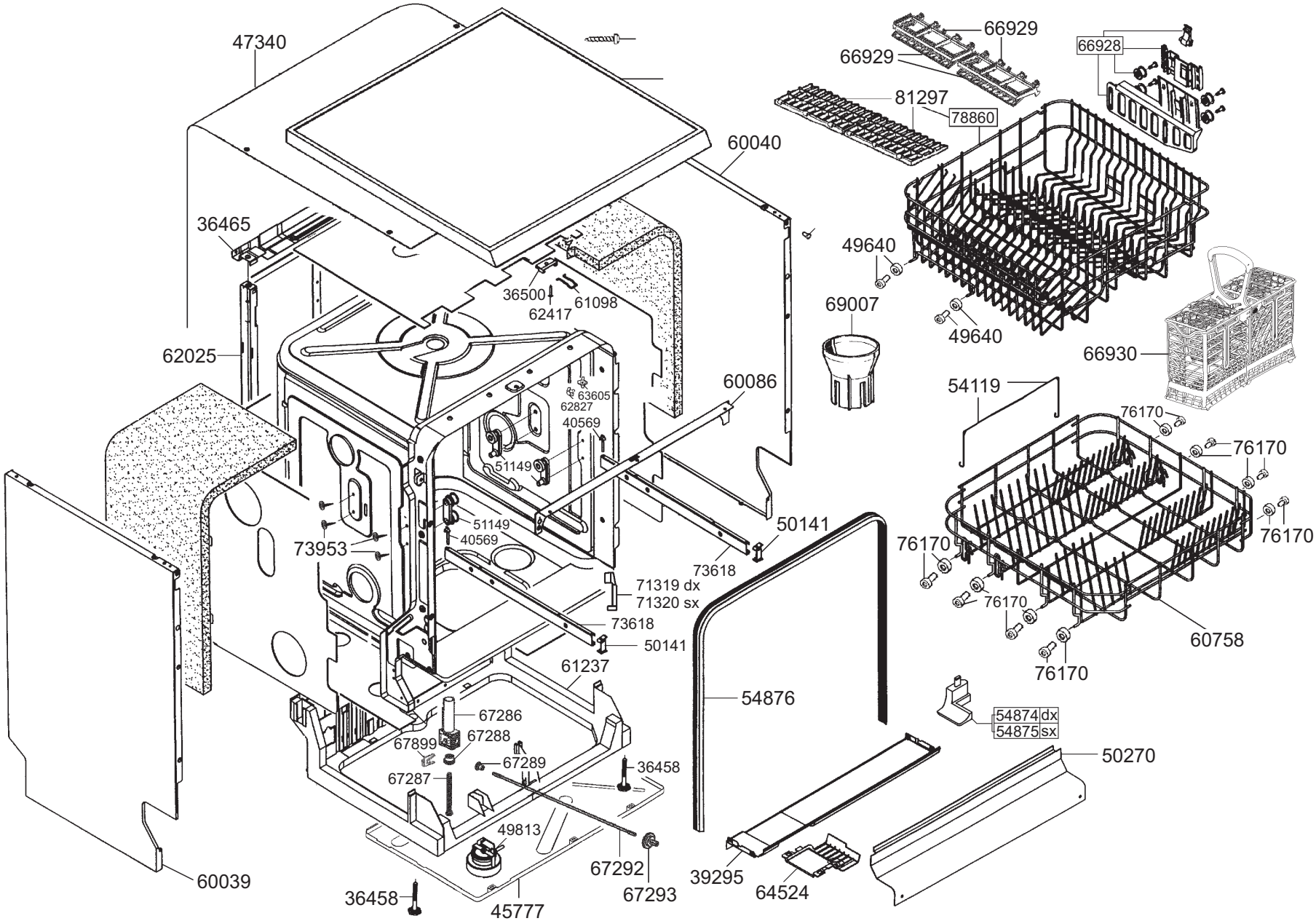
47340
66929
66929
66928
81297
78860
60040
36465
49640
36500
62417
61098
69007
49640
66930
62025
60086
63605
62827
40569
54119
76170
76170
51149
51149
40569
50141
76170
76170
73953
73618
71319 dx
71320 sx
76170
73618
50141
76170
60758
61237
76170
54876
67286
54874 dx
54875 sx
67288
67899
67289
50270
36458
67287
49813
67292
39295
60039
36458
67293
64524
45777

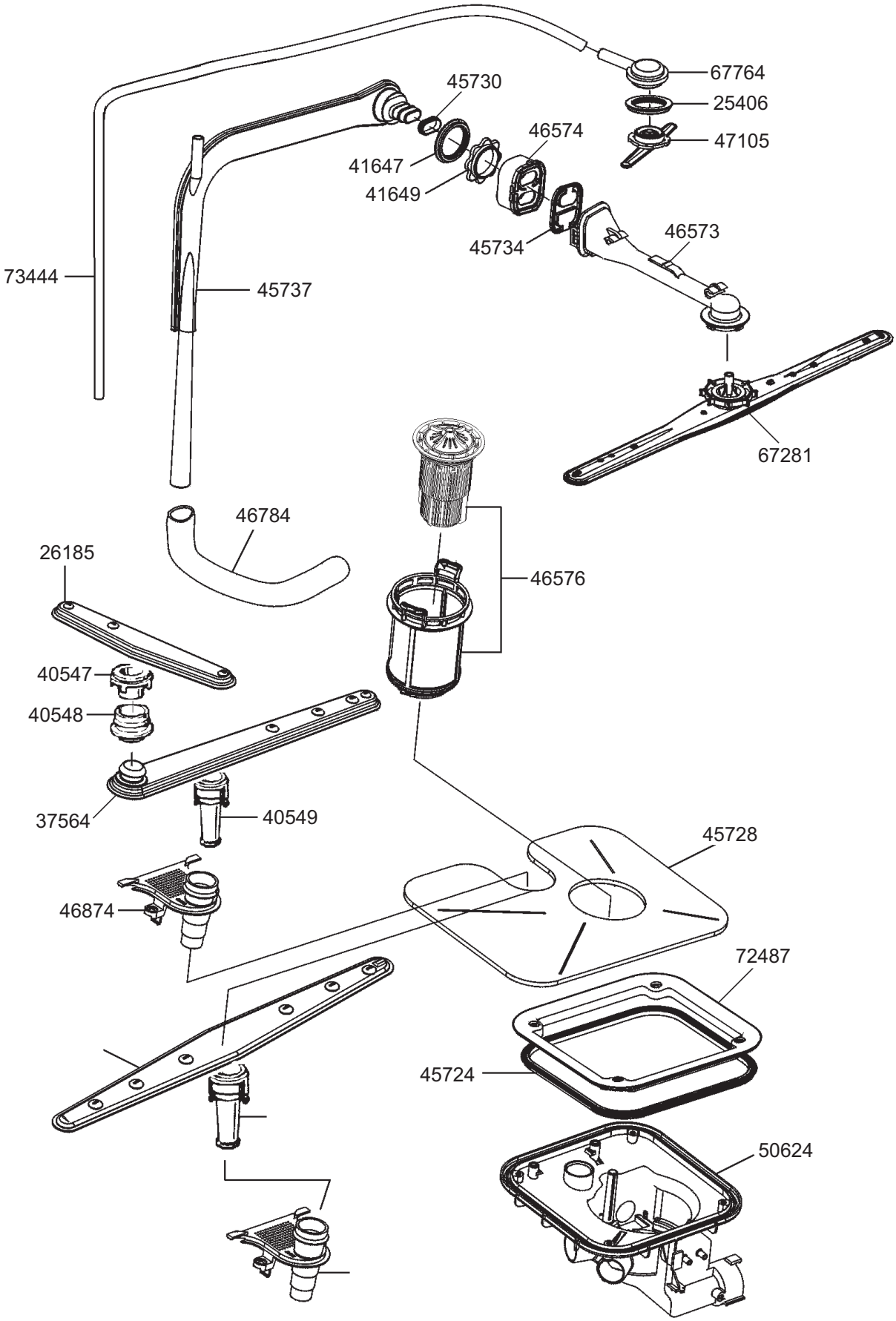
67764
25406
47105
45730
46574
41647
41649
45734
46573
73444
45737
67281
46784
26185
46576
40547
40548
37564
40549
45728
46874
72487
45724
50624

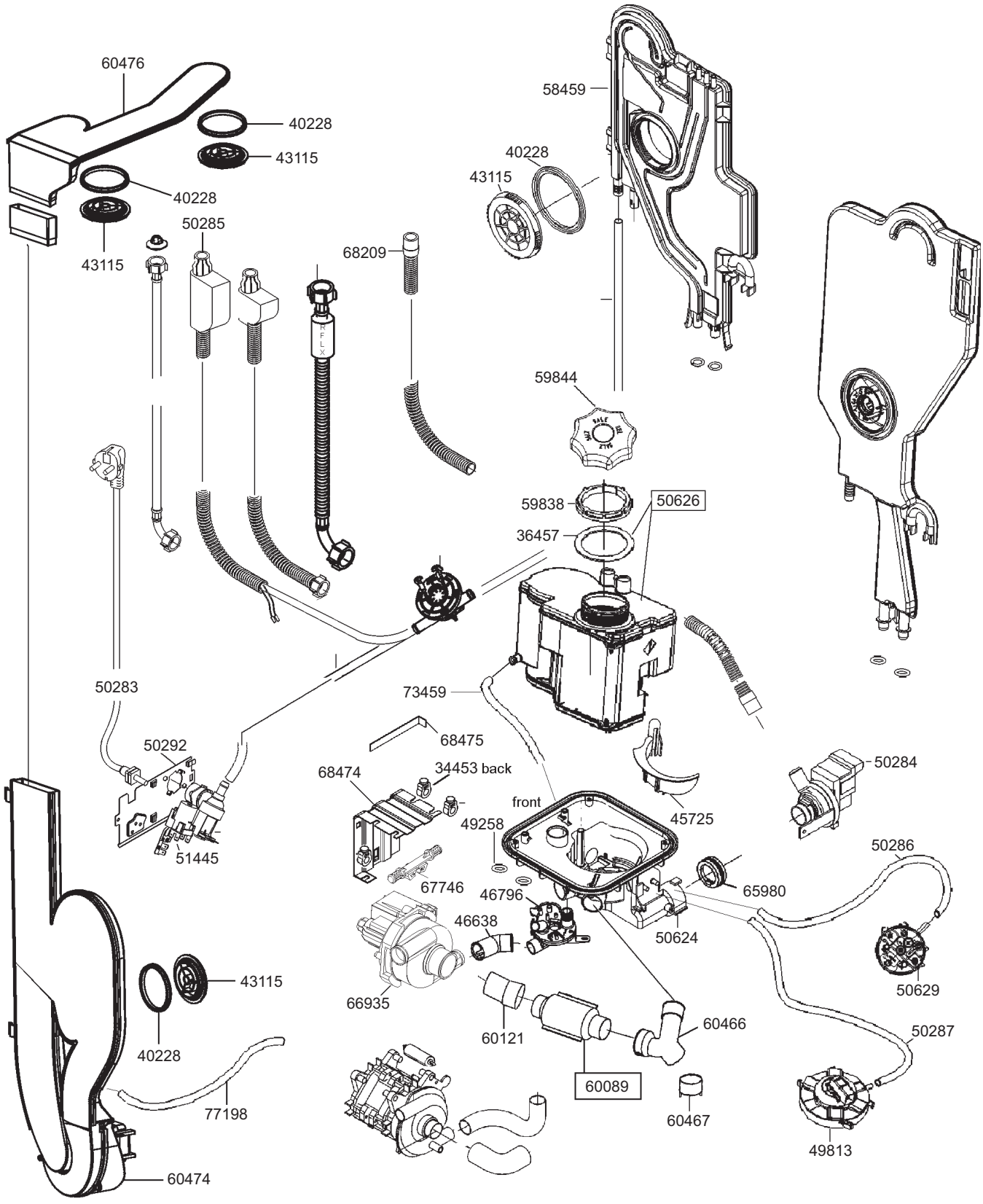
60476
40228
43115
40228
43115
50285
68209
58459
40228
43115
59844
59838
50626
36457
50283
73459
68475
50292
68474
34453 back
front
45725
50284
49258
51445
67746
46796
65980
50286
46638
50624
50629
43115
66935
60121
60466
50287
40228
60089
77198
60467
49813
60474