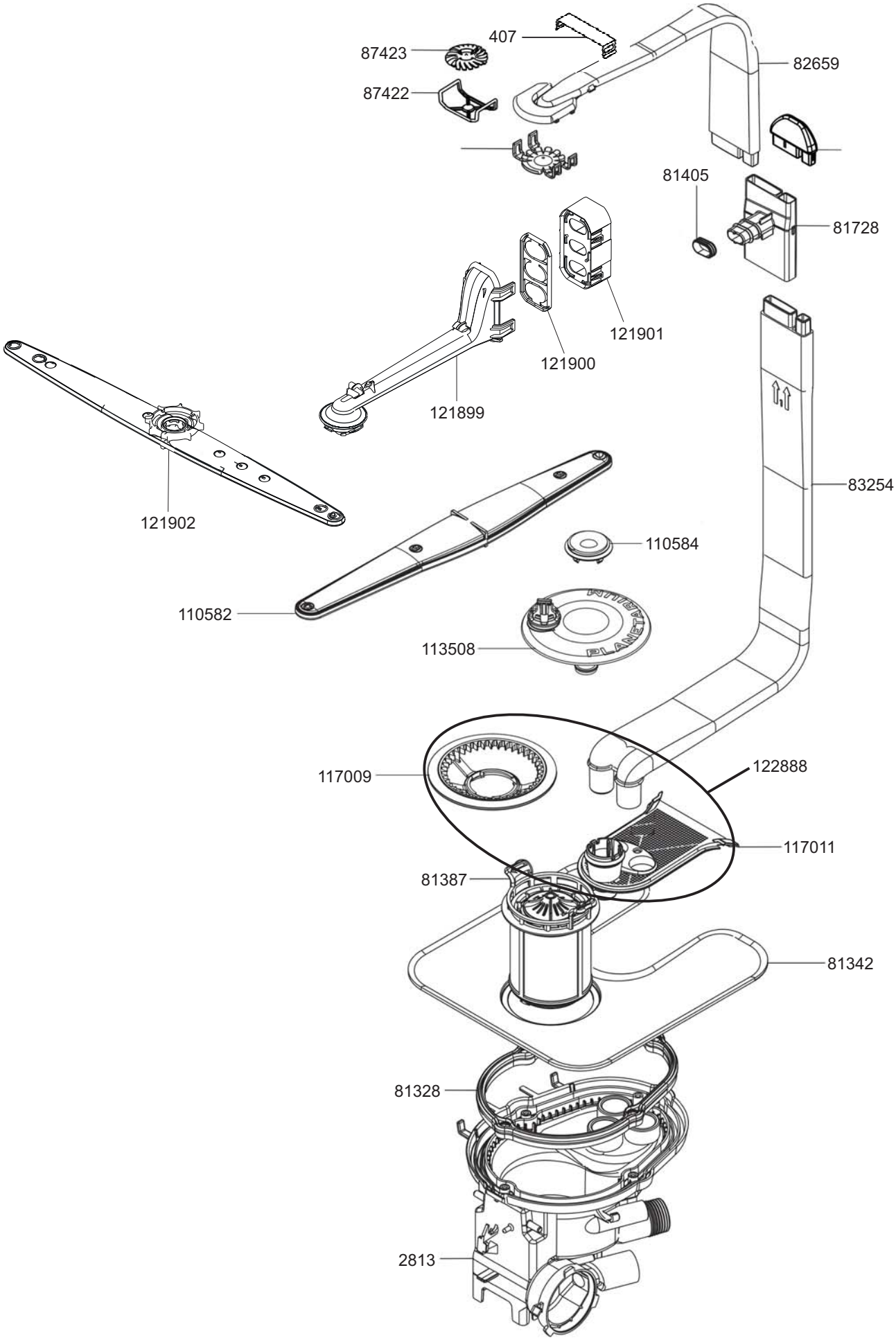
407
87423
87422
82659
81405
81728
121901
121900
121899
121902
83254
110584
110582
113508
117009
122888
117011
81387
81342
81328
2813

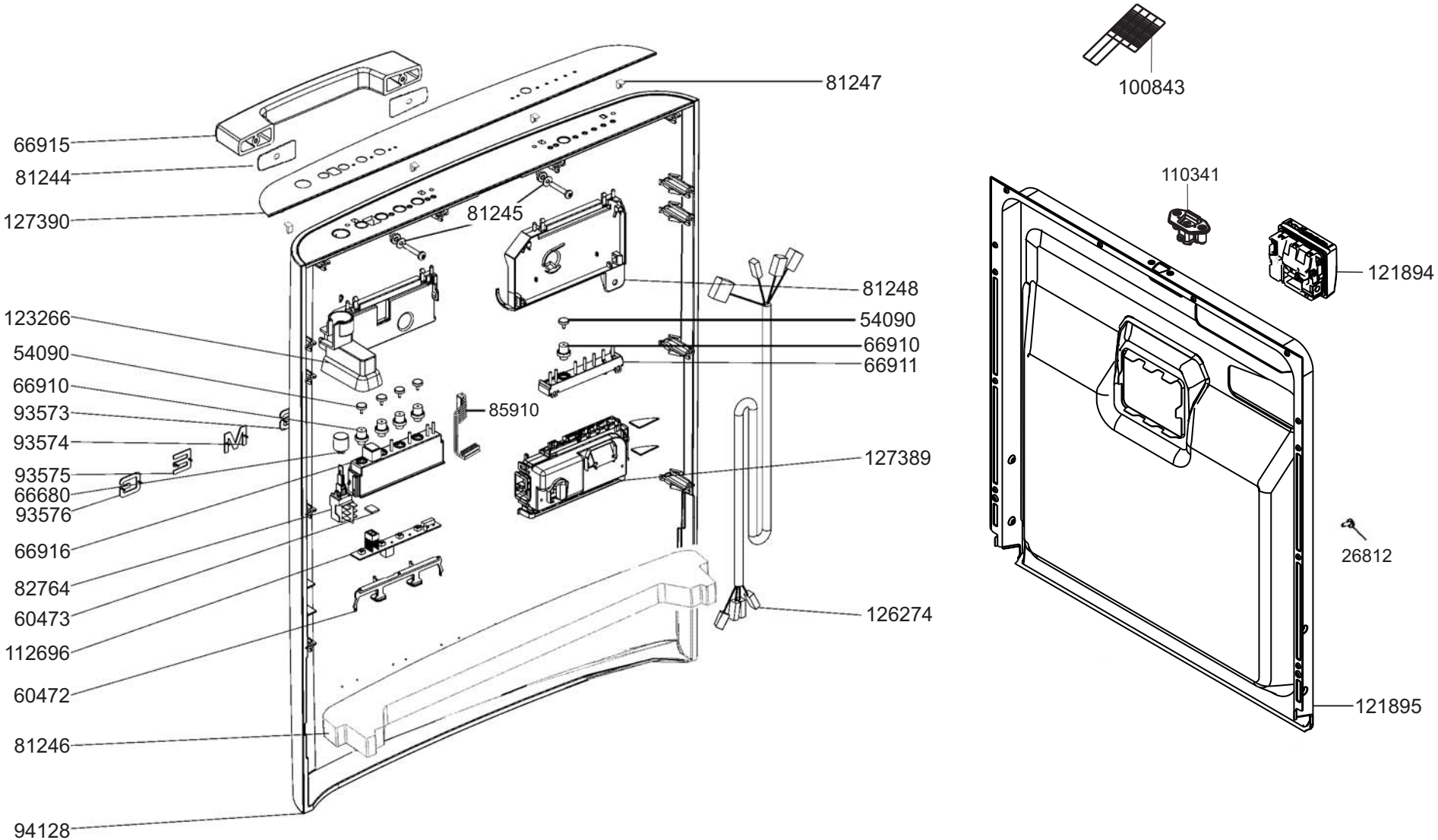
81247
100843
66915
81244
127390
81245
110341
121894
81248
123266
54090
54090
66910
66910
66911
93573
85910
93574
93575
127389
66680
93576
66916
26812
82764
60473
126274
112696
60472
121895
81246
94128

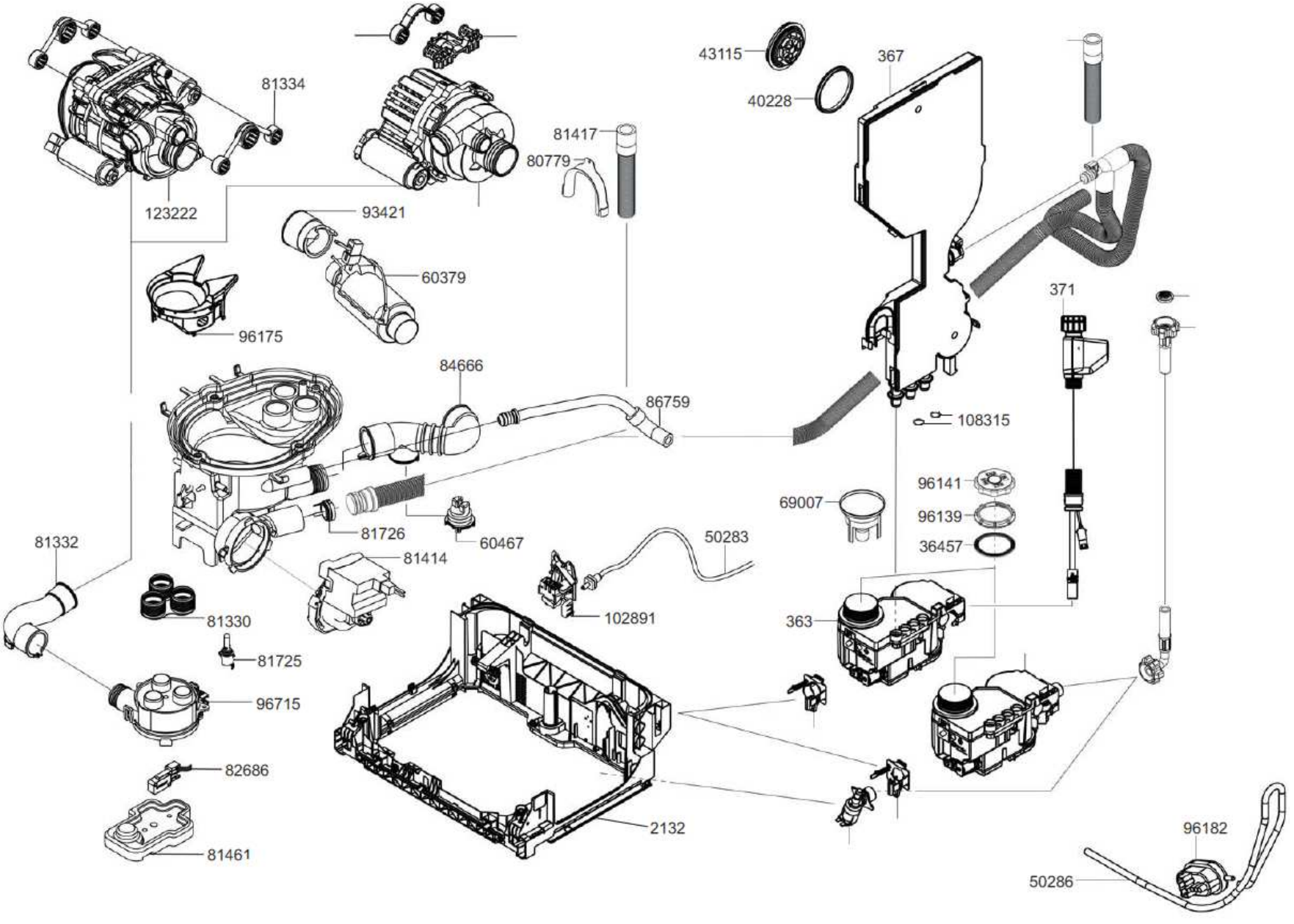
81334
123222
93421
60379
96175
81417
80779
43115
40228
367
371
108315
84666
86759
81726
60467
81332
81414
81330
81725
96715
82686
81461
50283
102891
2132
69007
96141
96139
36457
363
96182
50286

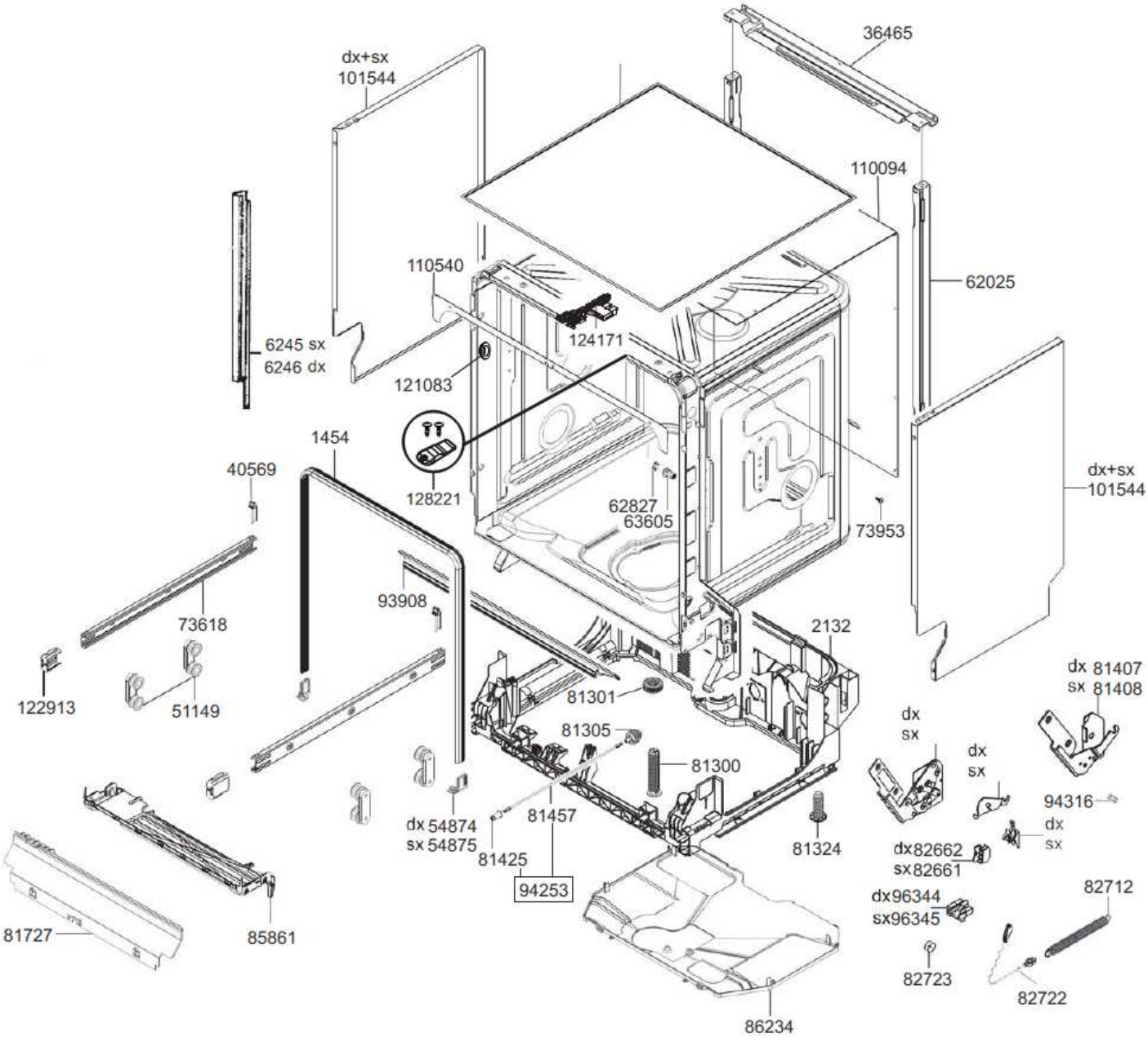
36465
dx+sx
101544
110094
110540
62025
124171
6245 sx
6246 dx
121083
1454
128221
40569
62827
63605
73953
dx+sx
101544
93908
73618
2132
122913
51149
81301
dx 81407
sx 81408
dx
sx
81305
81300
dx
sx
94316
dx 54874
sx 54875
81457
81425
94253
81324
dx
sx
dx82662
sx82661
dx96344
sx96345
82712
81727
85861
82723
82722
86234

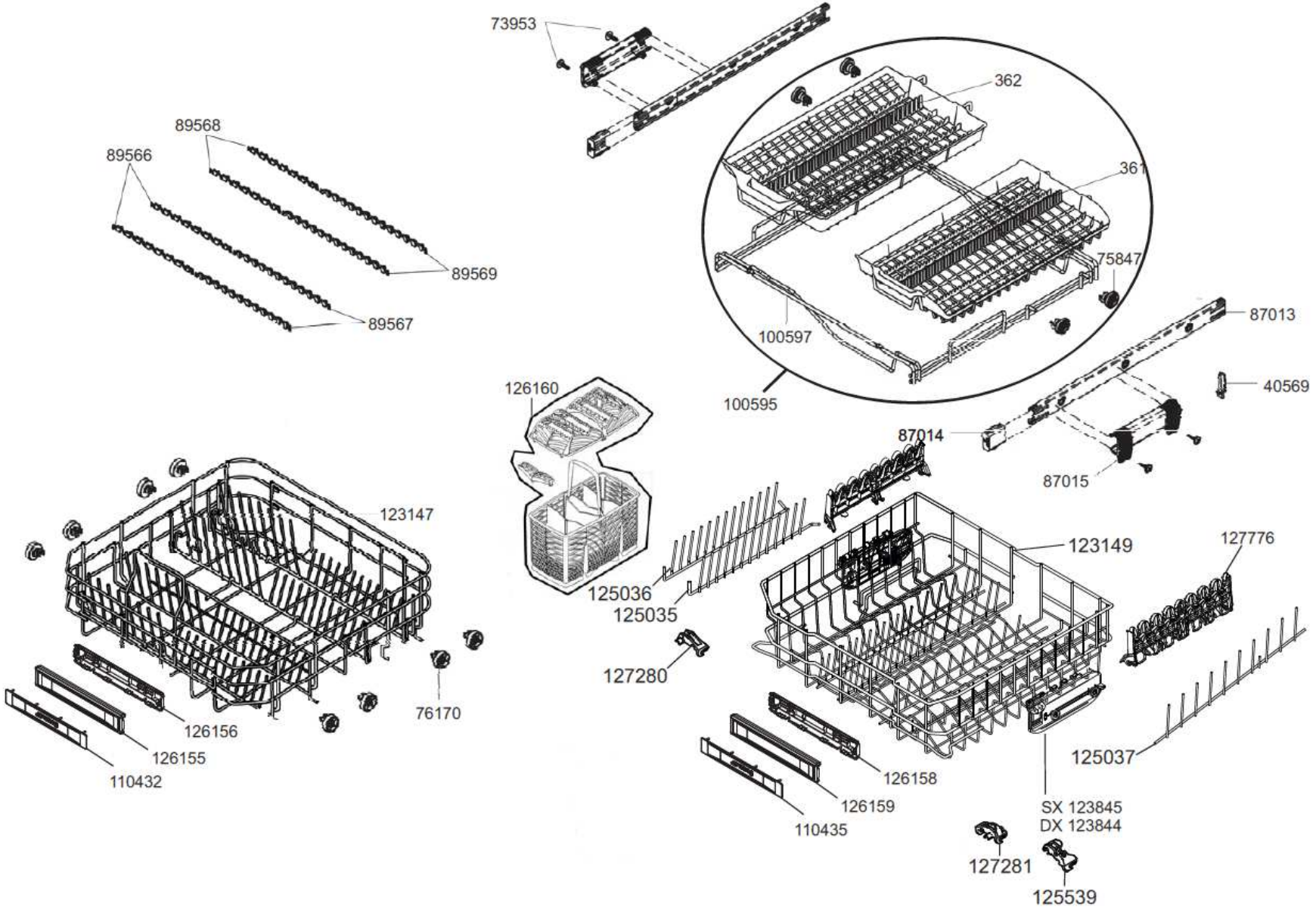
73953
362
361
75847
100597
100595
87013
40569
87014
87015
89568
89566
89569
89567
126160
123147
123149
127776
125036
125035
127280
76170
126156
126155
110432
126158
126159
110435
125037
SX 123845
DX 123844
127281
125539

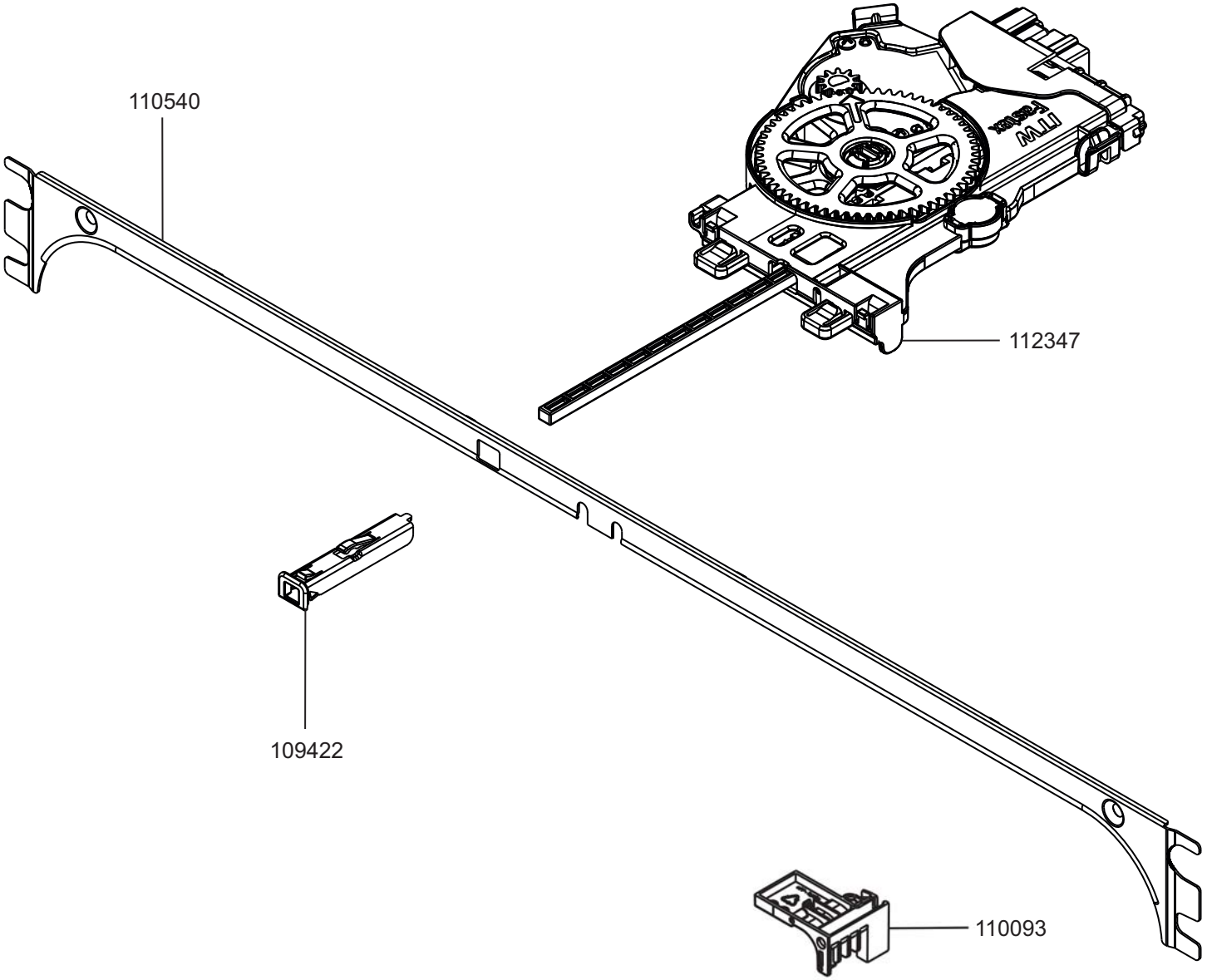
110540
112347
109422
110093