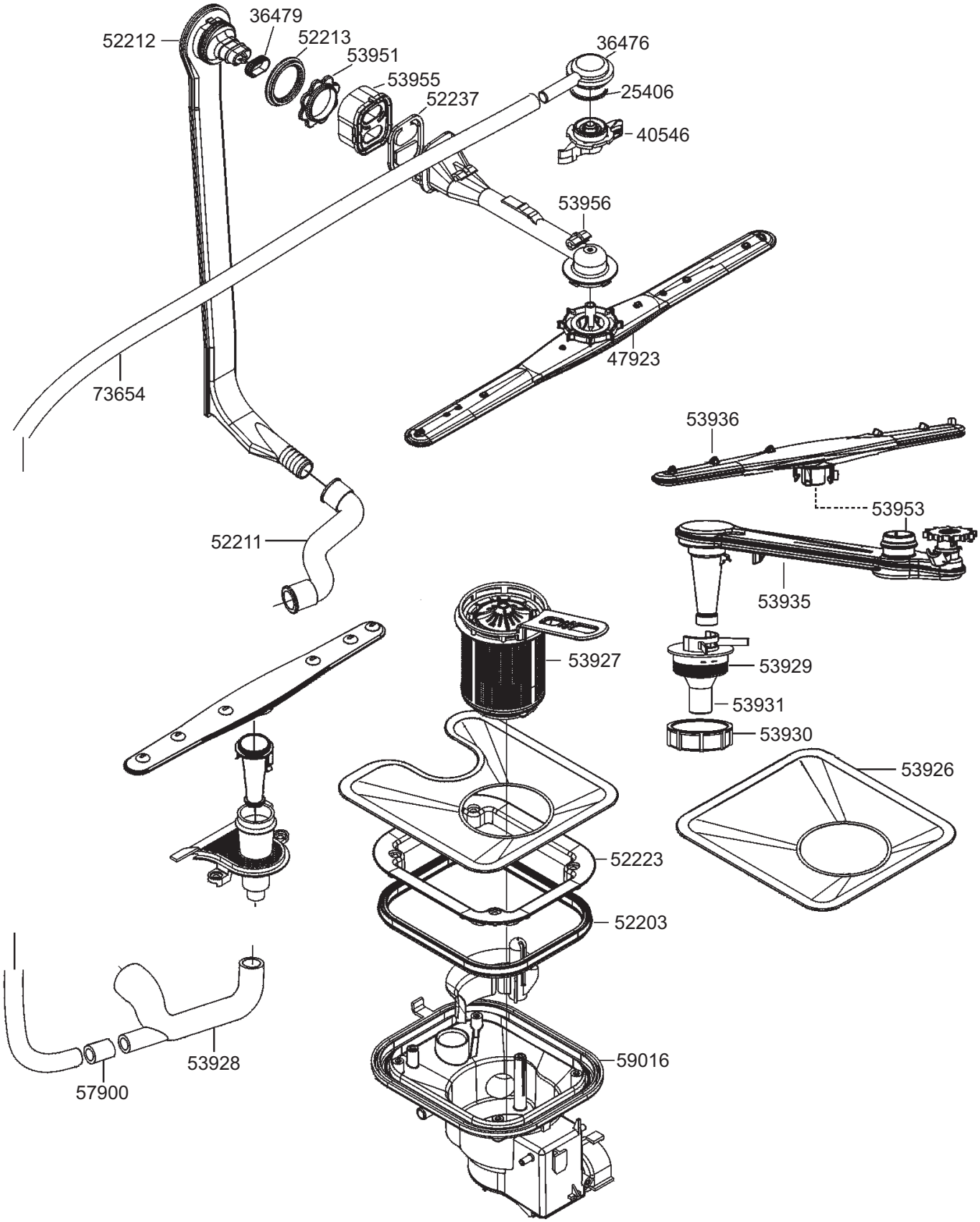
36479
52212
52213
53951
53955
52237
36476
25406
40546
53956
47923
73654
53936
53953
52211
53935
53927
53929
53931
53930
53926
52223
52203
53928
59016
57900

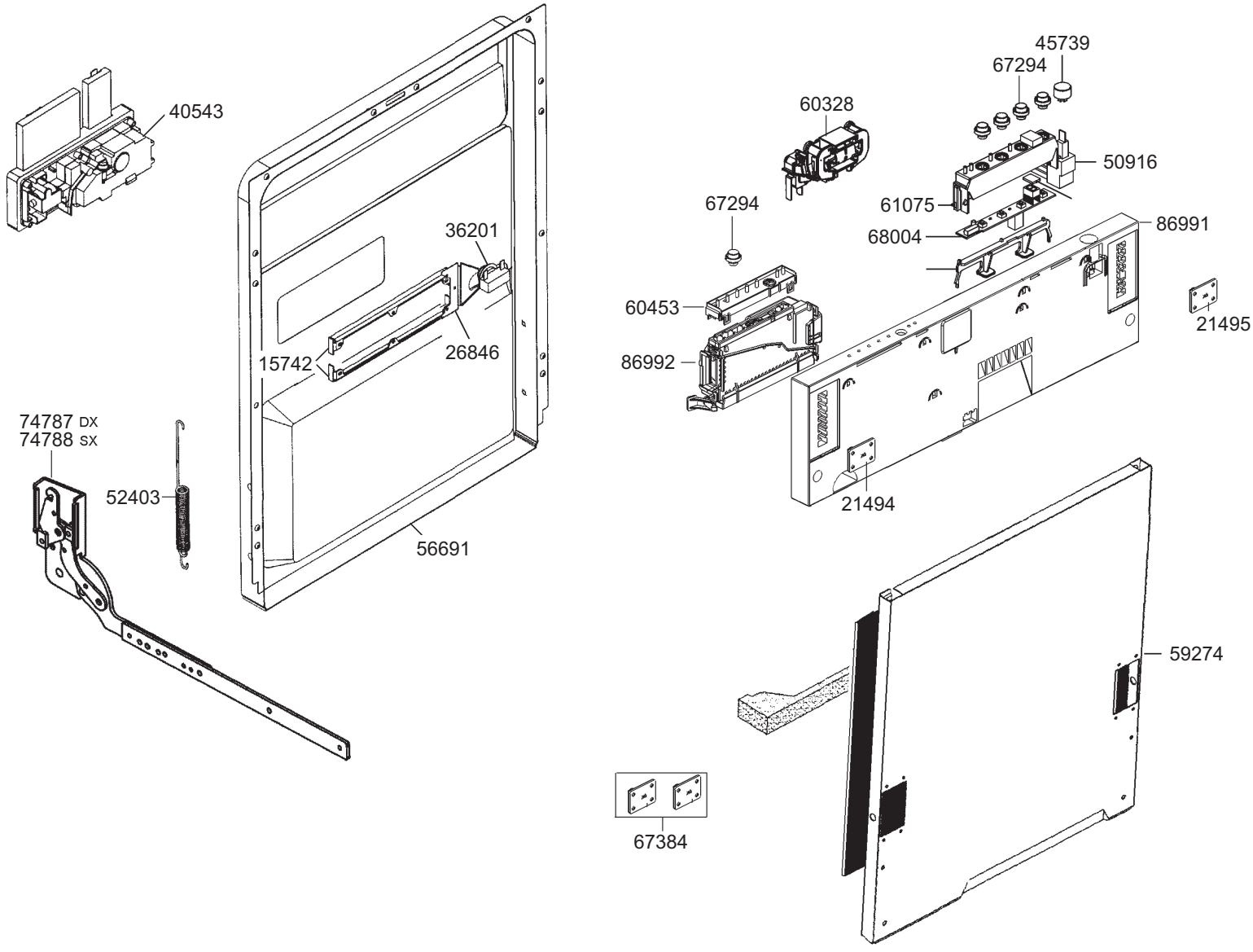
40543
36201
26846
15742
56691
74787 DX
74788 SX
52403
45739
67294
60328
50916
61075
68004
86991
67294
60453
86992
21495
21494
59274
67384

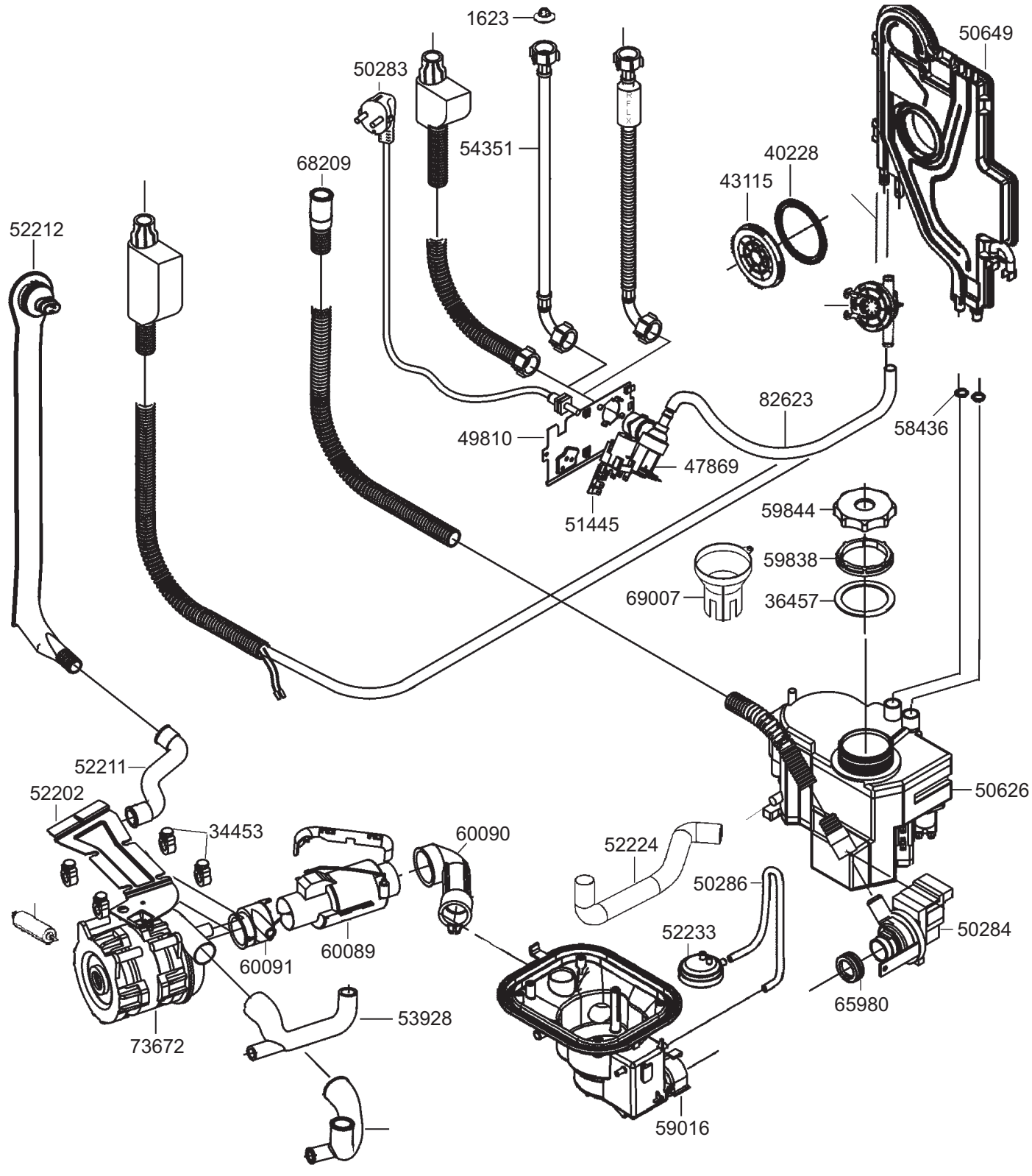
1623
50649
50283
54351
40228
43115
68209
52212
82623
58436
49810
47869
51445
59844
59838
69007
36457
52211
52202
50626
34453
60090
52224
50286
52233
50284
60089
60091
65980
53928
73672
59016

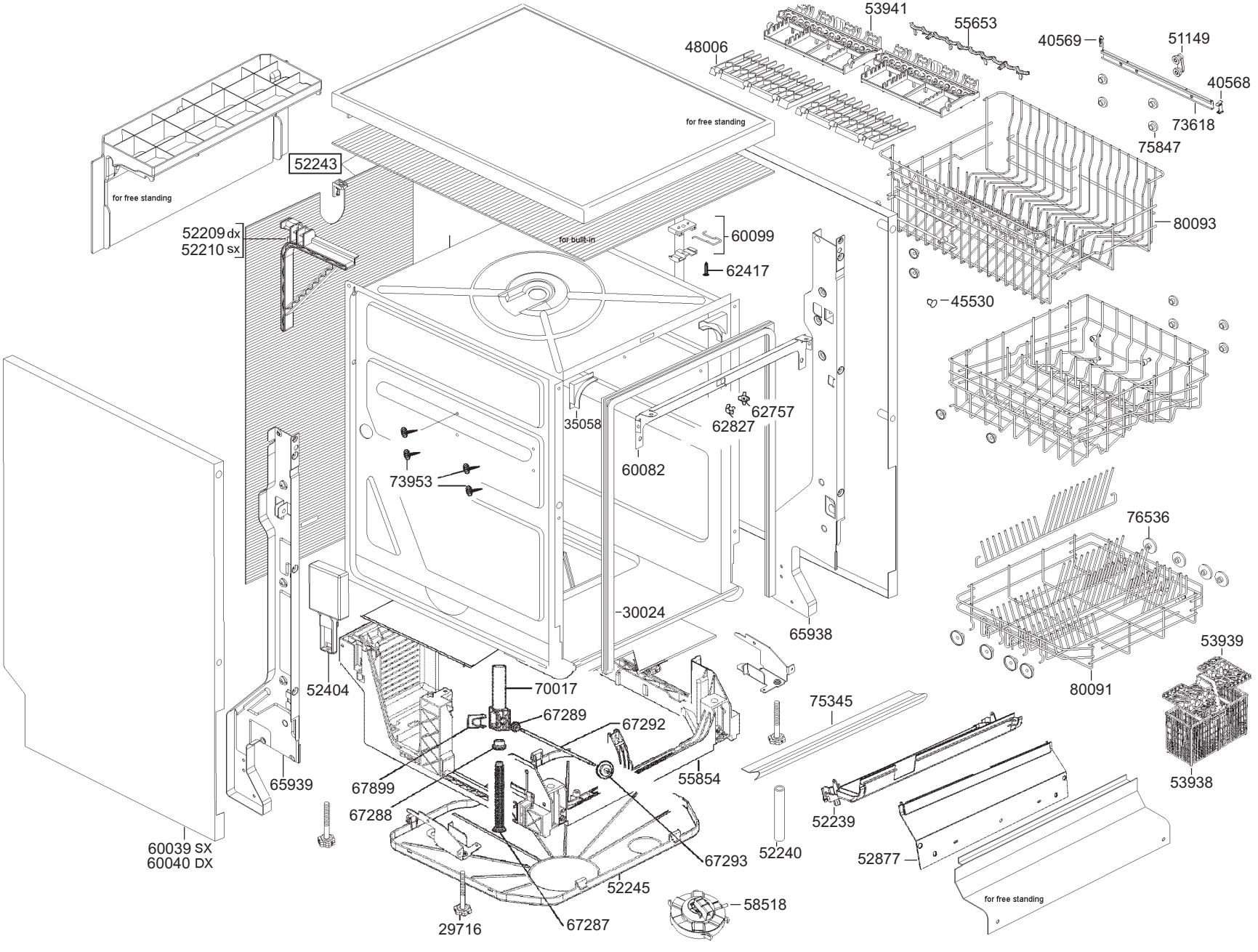
53941
55653
48006
40569
51149
40568
73618
75847
for free standing
52243
for free standing
52209 dx
52210 sx
for built-in
60099
62417
80093
45530
35058
62757
62827
60082
73953
76536
30024
65938
53939
52404
70017
67289
67292
75345
80091
65939
67899
55854
53938
67288
52239
60039 SX
60040 DX
67293
52240
52877
52245
58518
for free standing
29716
67287