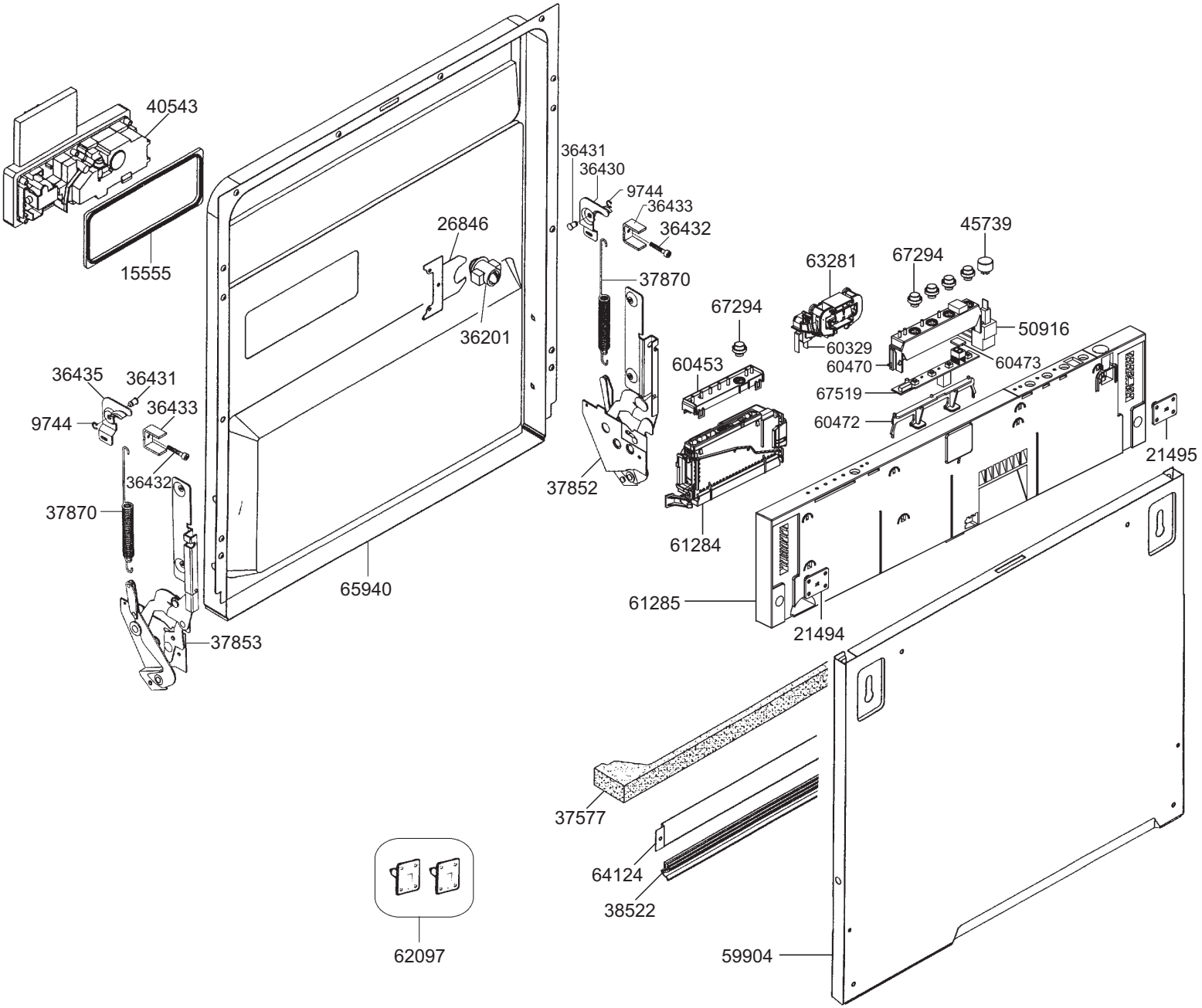
40543
15555
26846
36201
36431
36430
9744
36433
36432
37870
37852
65940
36435
36431
9744
36433
36432
37870
37853
67294
60453
61284
63281
60329
67294
45739
50916
60470
60473
67519
60472
21495
61285
21494
37577
64124
38522
59904
62097

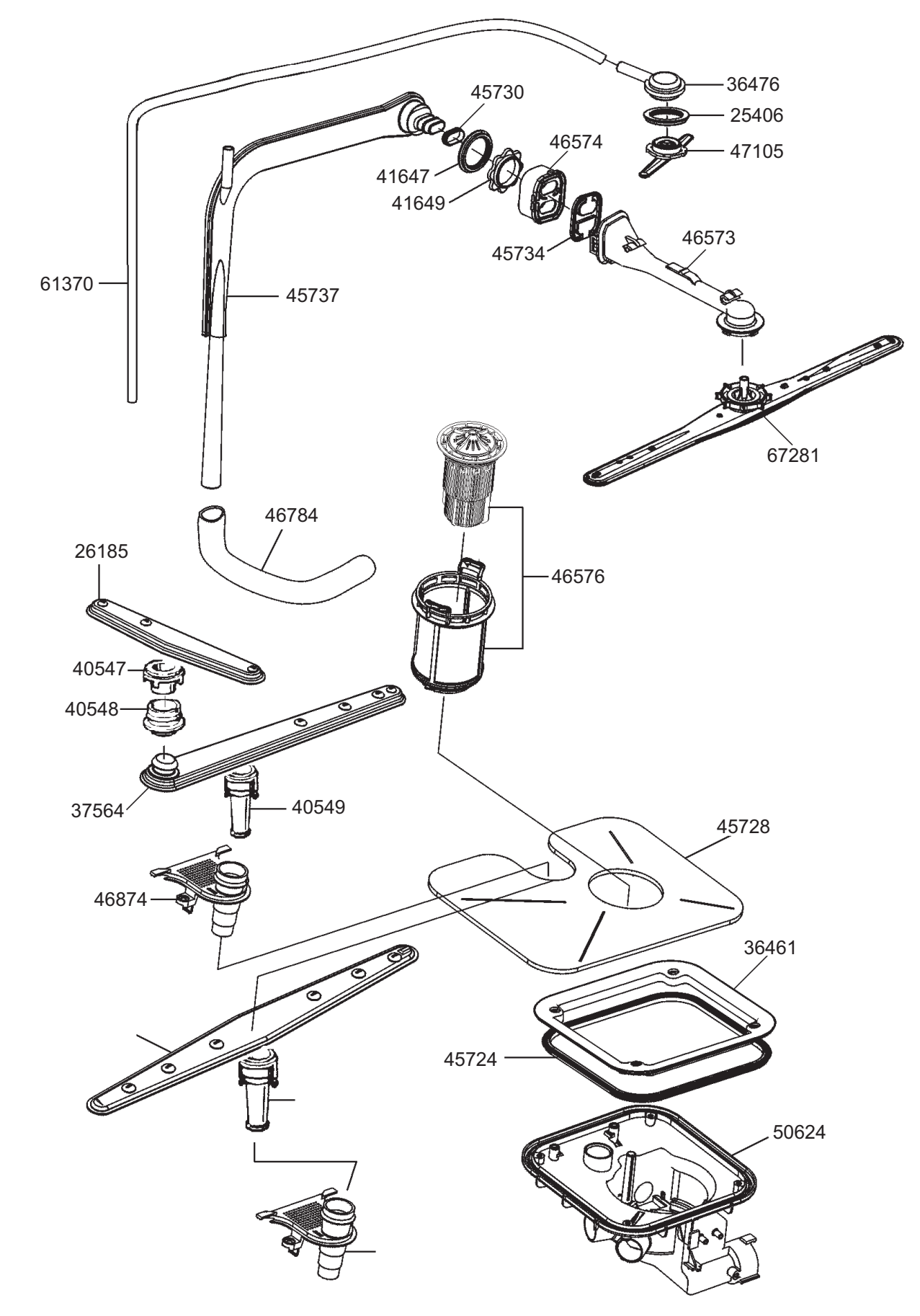
36476
25406
47105
45730
46574
41647
41649
45734
46573
61370
45737
67281
46784
26185
46576
40547
40548
37564
40549
45728
46874
36461
45724
50624

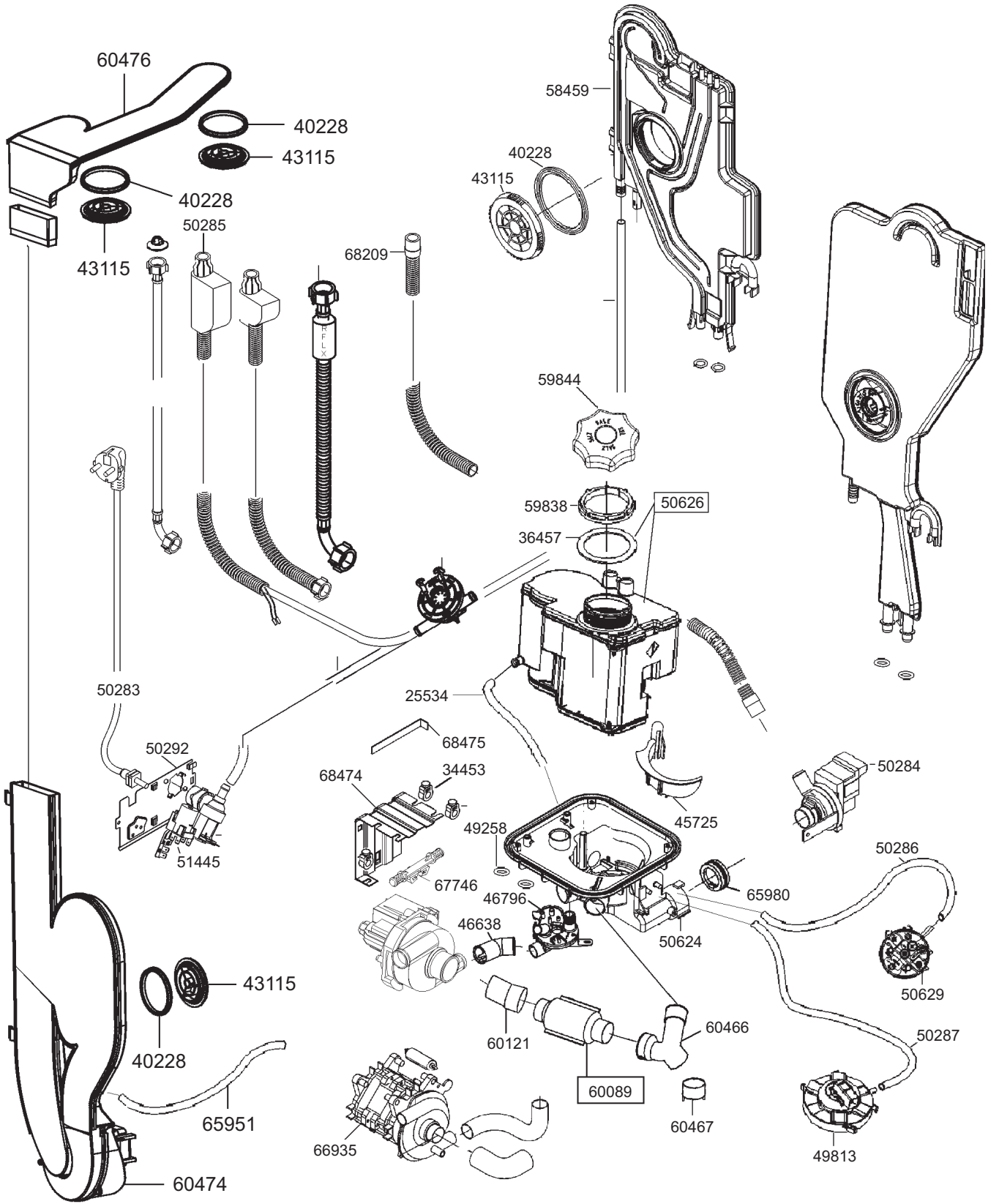
60476
40228
43115
40228
43115
50285
68209
58459
40228
43115
59844
59838
50626
36457
50283
25534
68475
50292
68474
34453
45725
50284
49258
51445
67746
46796
65980
50286
46638
50624
50629
43115
40228
60121
60466
50287
60089
60467
65951
66935
49813
60474

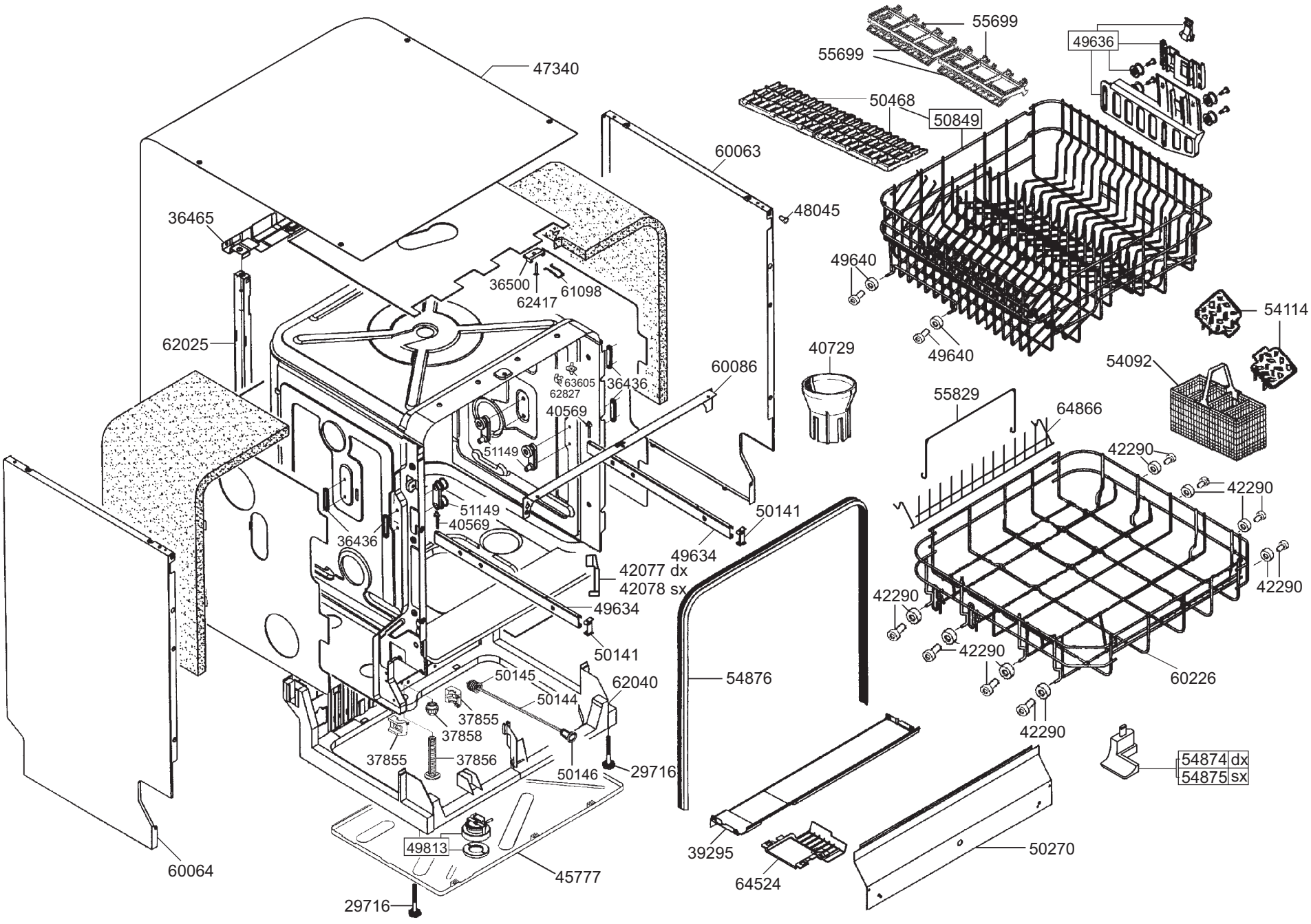
55699
55699
49636
47340
50468
50849
60063
48045
36465
49640
36500
61098
62417
54114
62025
40729
49640
54092
60086
63605
62827
36436
55829
64866
40569
51149
42290
42290
51149
50141
40569
36436
49634
42077 dx
42078 sx
42290
42290
49634
42290
50141
42290
54876
50145
62040
60226
50144
37855
37858
42290
37855
37856
50146
29716
54874 dx
54875 sx
49813
39295
50270
60064
45777
64524
29716