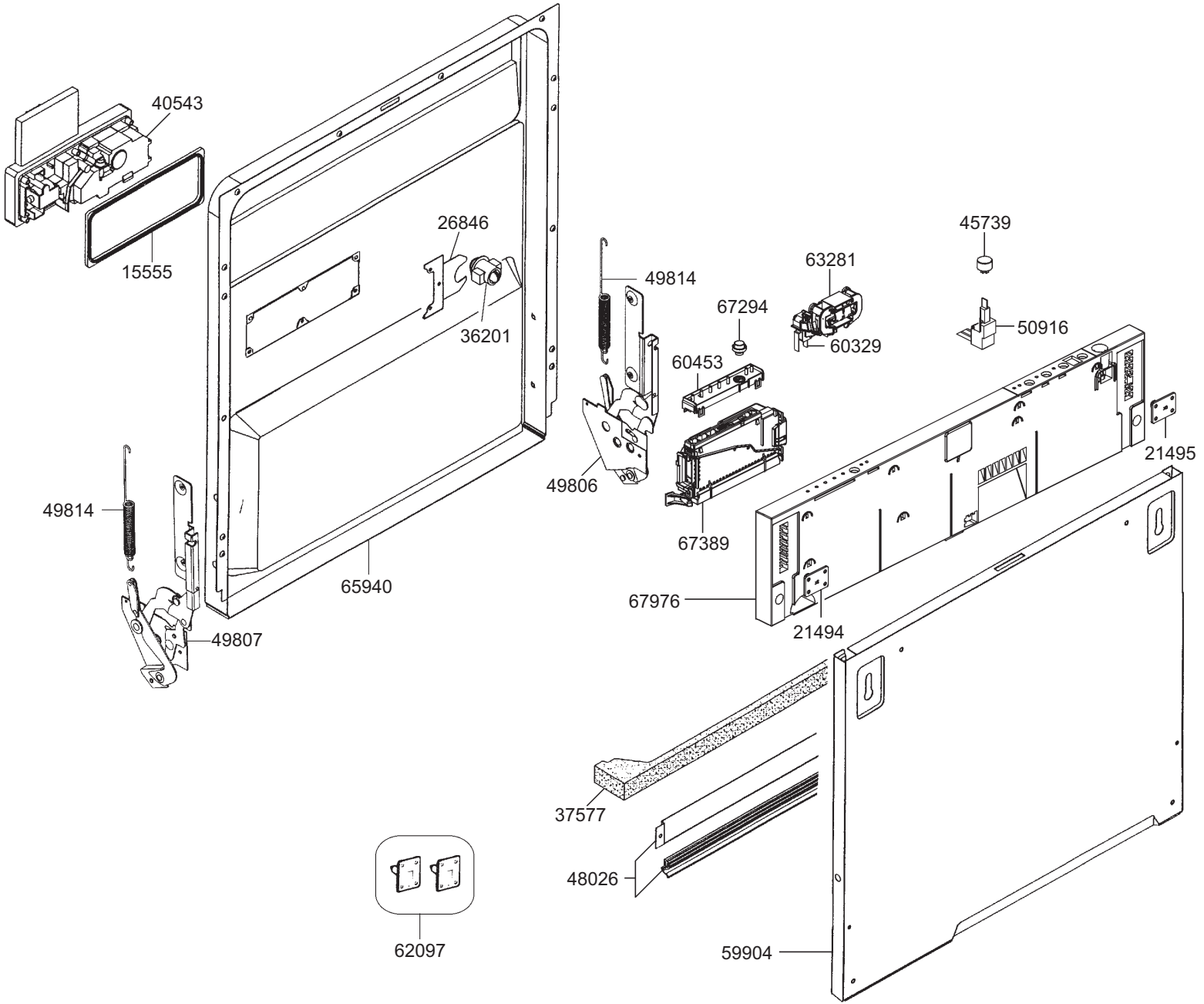
40543
15555
26846
36201
65940
49814
49807
49814
49806
67294
60453
67389
63281
60329
45739
50916
21495
67976
21494
37577
48026
62097
59904

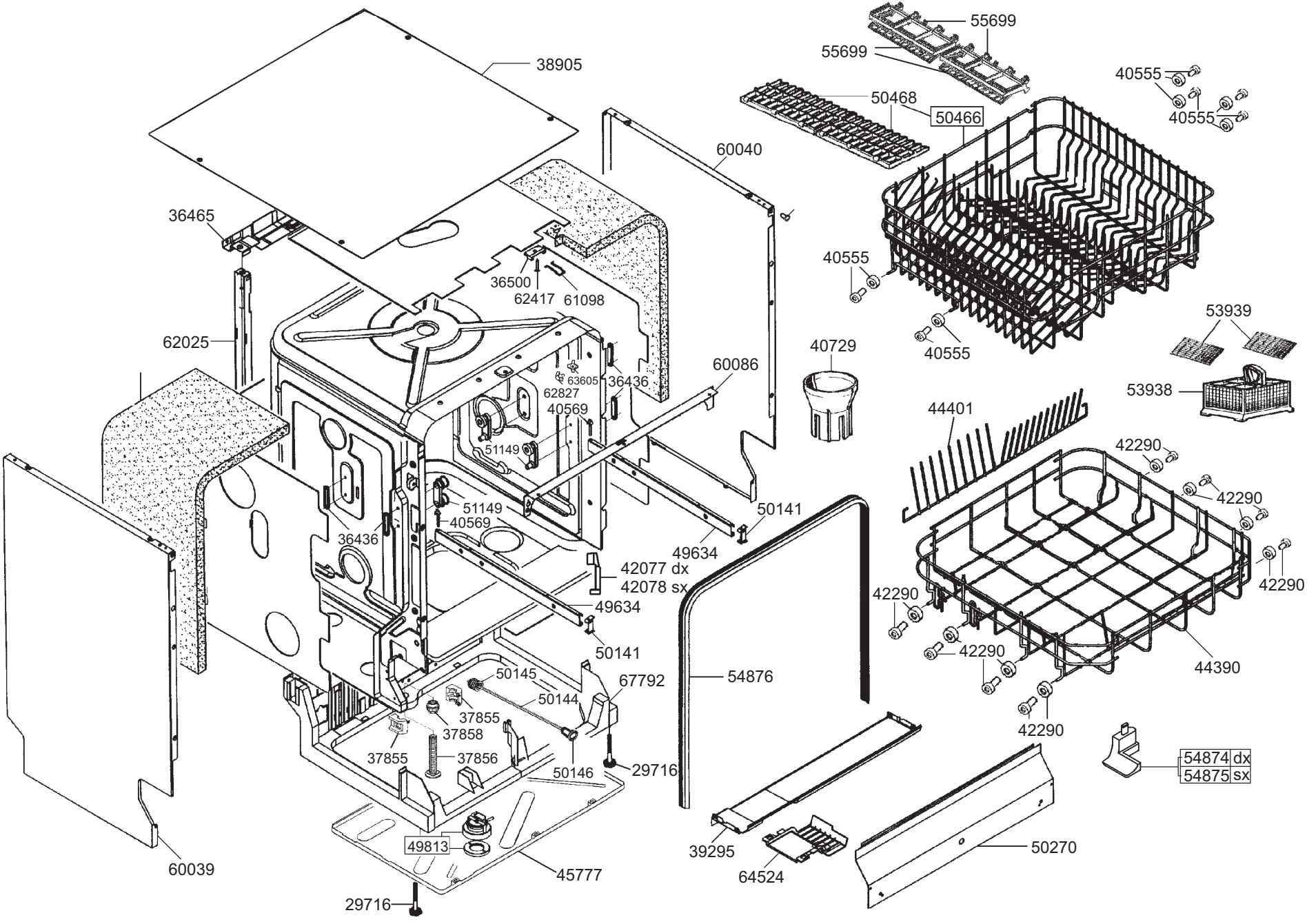
55699
55699
38905
40555
50468
50466
40555
60040
36465
40555
36500
62417
61098
53939
62025
40729
40555
60086
63605
36436
62827
53938
40569
44401
51149
42290
51149
42290
50141
40569
36436
49634
42077 dx
42078 sx
42290
42290
49634
50141
42290
44390
50145
54876
67792
50144
37855
37858
42290
37855
37856
50146
29716
54874 dx
54875 sx
49813
39295
50270
60039
45777
64524
29716

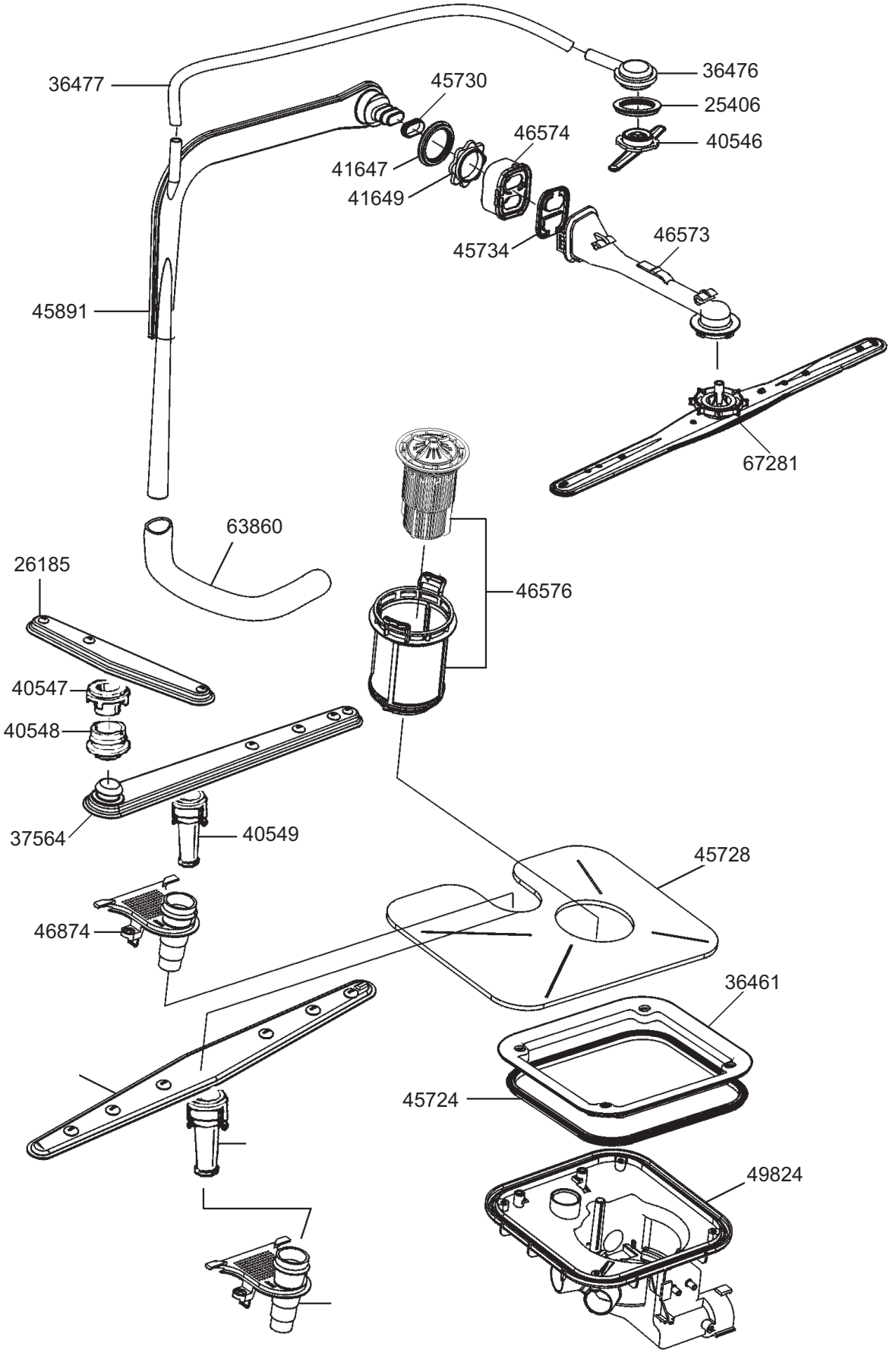
36477
45730
36476
25406
40546
46574
41647
41649
45734
46573
45891
67281
63860
26185
46576
40547
40548
37564
40549
45728
46874
36461
45724
49824

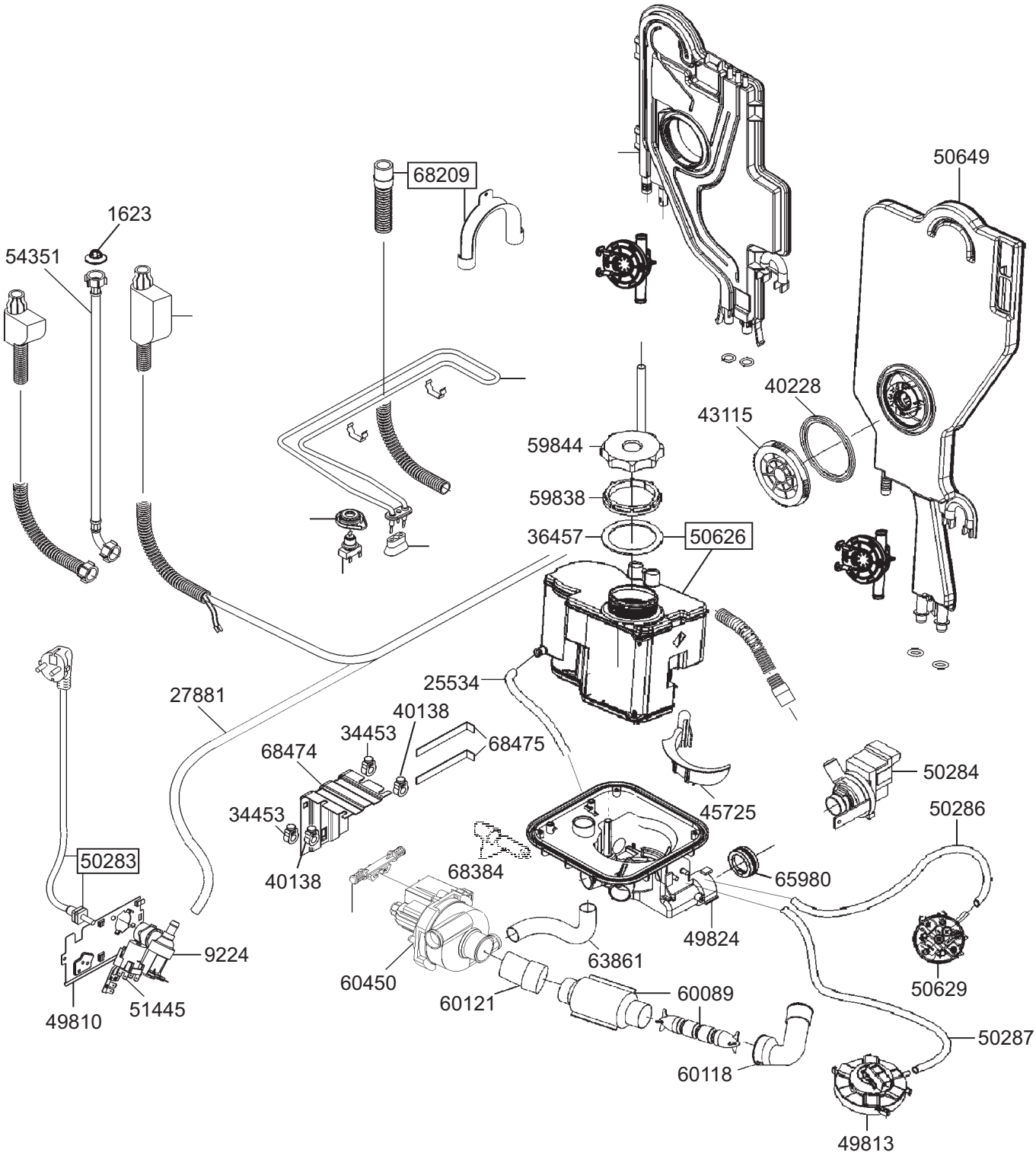
68209
50649
1623
54351
40228
43115
59844
59838
36457
50626
25534
27881
40138
34453
68475
68474
34453
40138
45725
50284
50286
50283
68384
65980
9224
49824
63861
60450
50629
60121
60089
51445
49810
50287
60118
49813