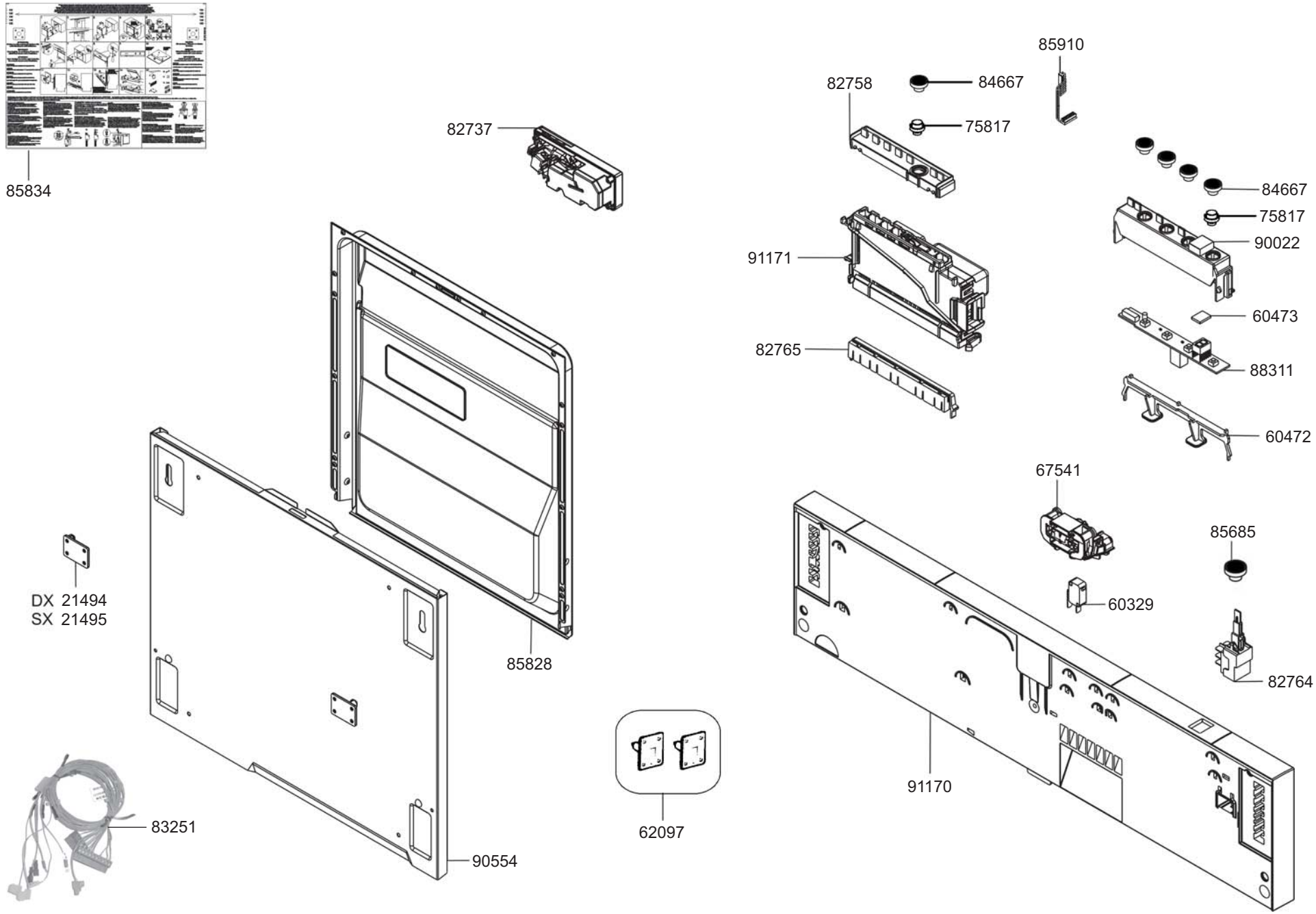
85834
82737
85910
82758
84667
75817
84667
75817
90022
91171
60473
82765
88311
60472
67541
85685
DX 21494
SX 21495
60329
85828
82764
91170
62097
83251
90554

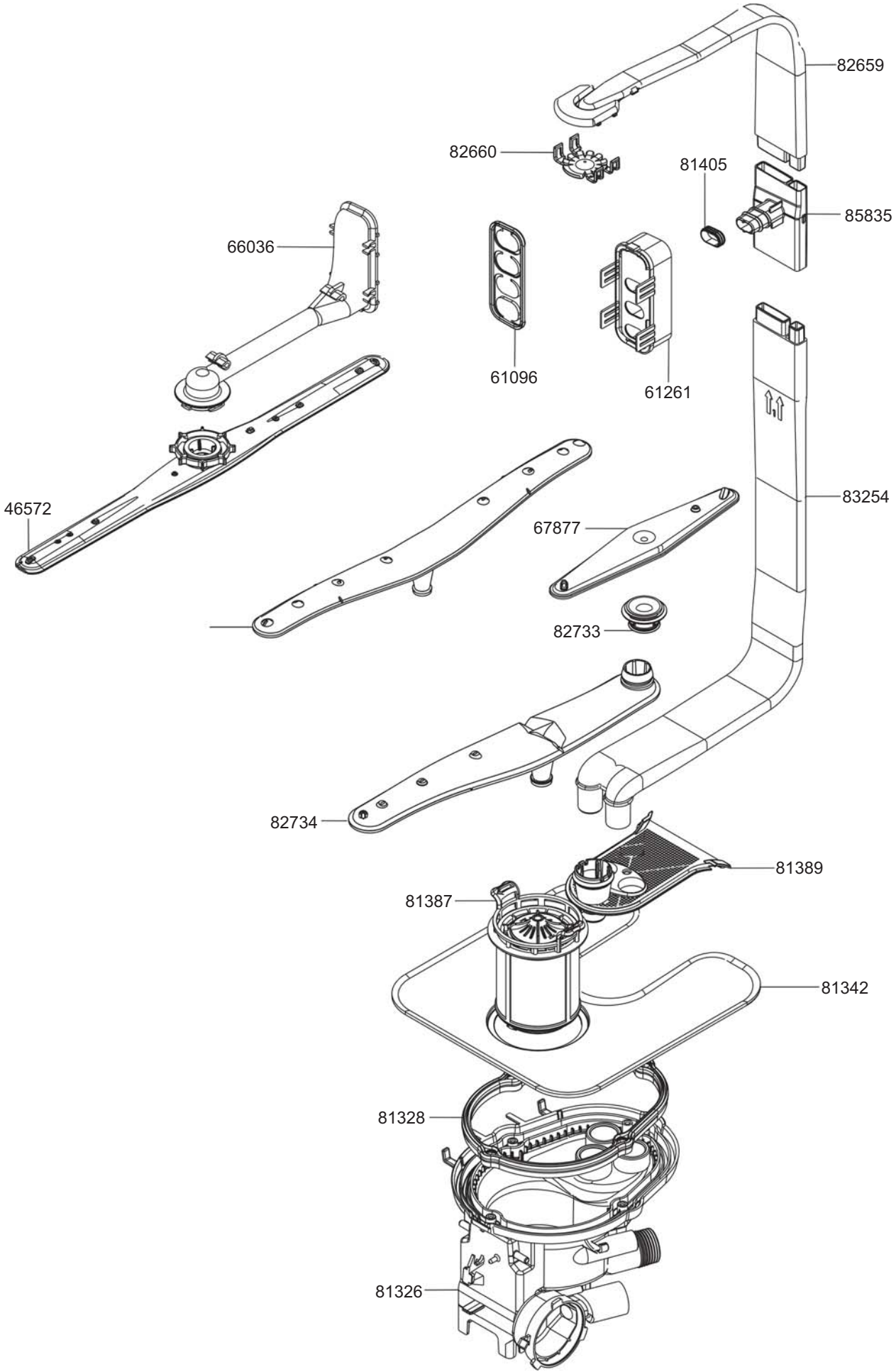
82659
82660
81405
85835
66036
61096
61261
46572
83254
67877
82733
82734
81389
81387
81342
81328
81326

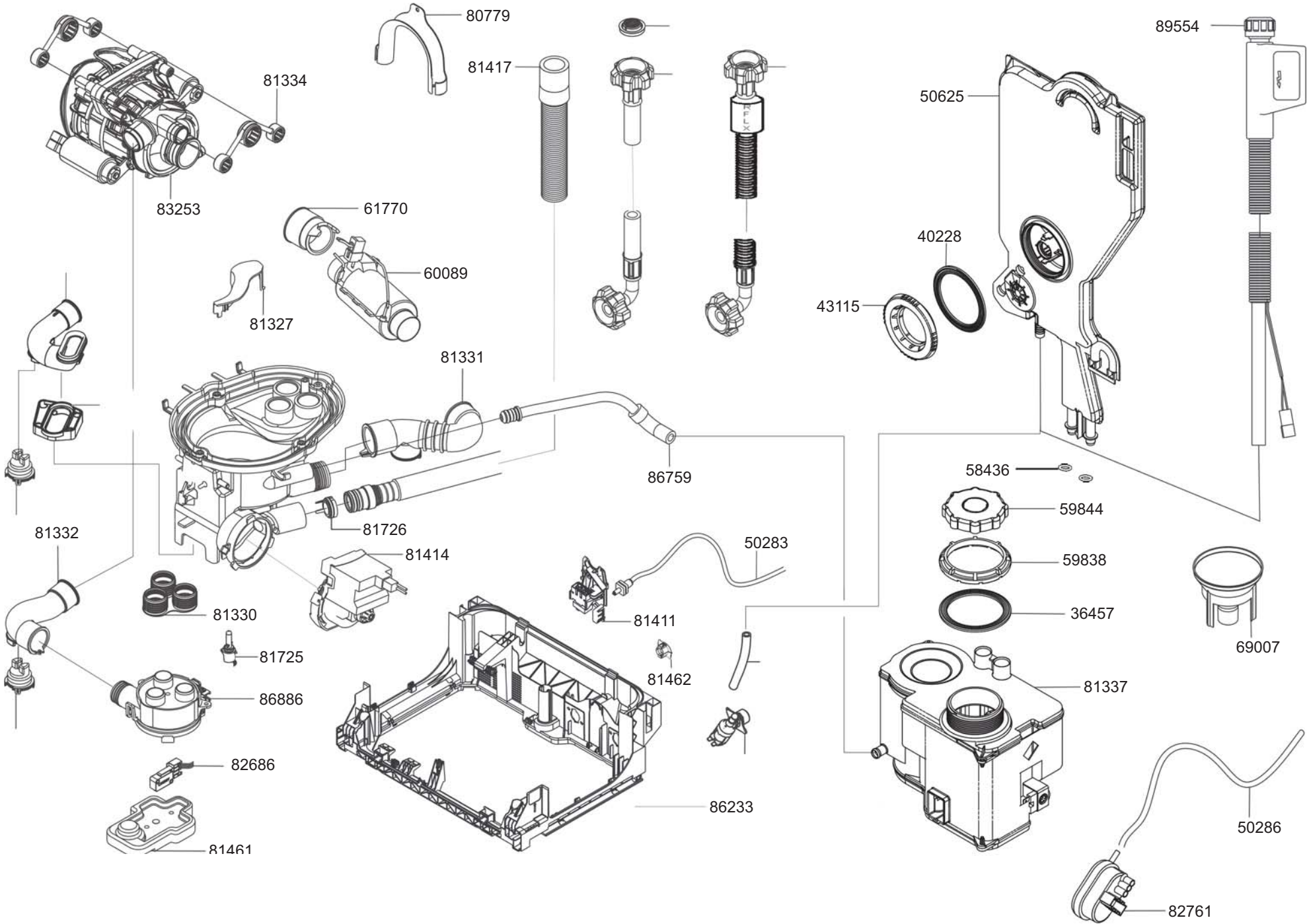
80779
81417
89554
81334
50625
83253
61770
40228
60089
81327
43115
81331
86759
58436
59844
81726
81332
81414
50283
59838
81330
81411
36457
69007
81725
81462
81337
86886
82686
86233
50286
81461
82761

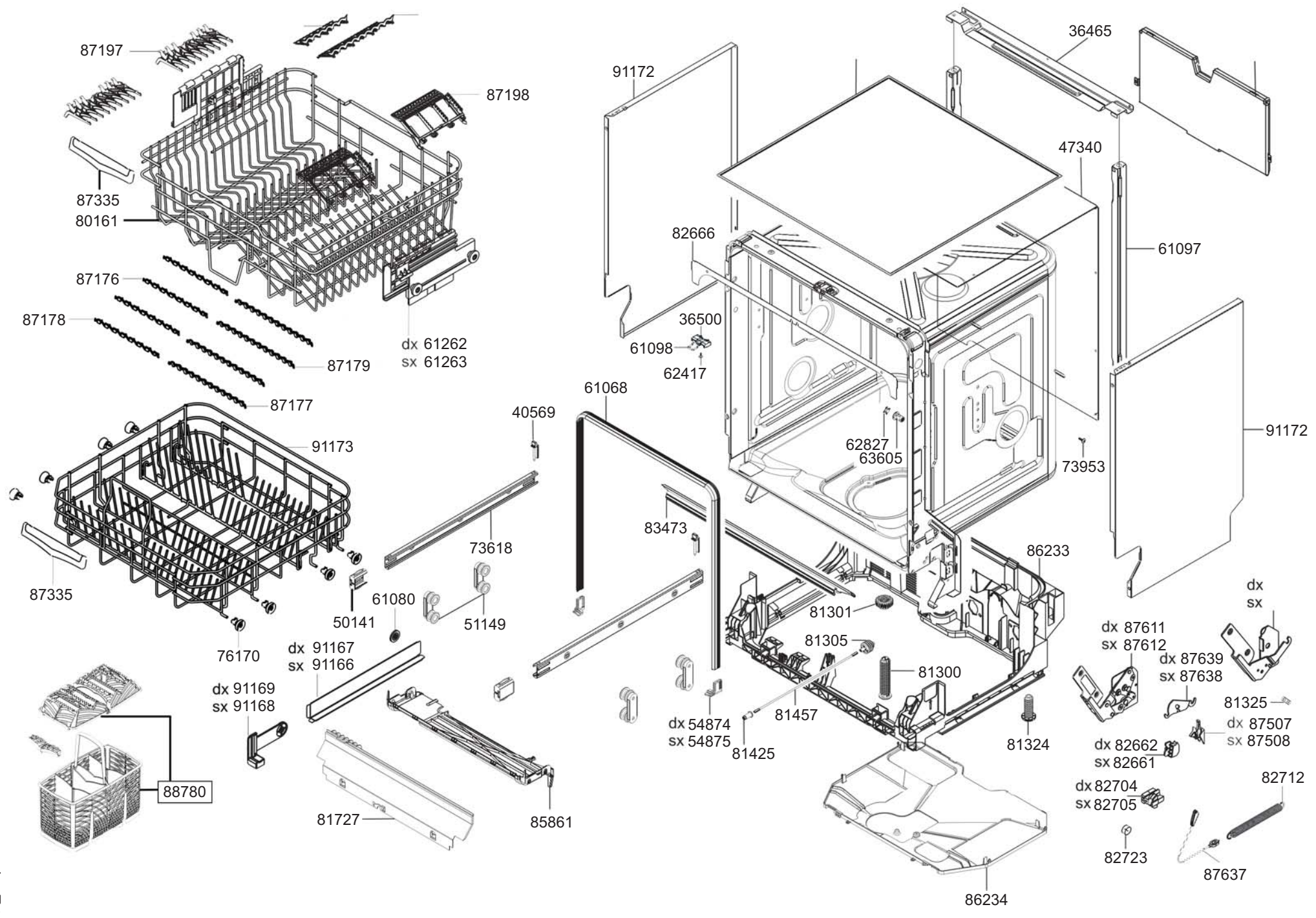
87197
87198
87335
80161
87176
87178
87179
dx 61262
sx 61263
87177
91173
87335
76170
50141
61080
51149
73618
40569
61068
83473
91167
91166
91169
91168
88780
81727
85861
91172
36465
47340
82666
61097
36500
61098
62417
62827
63605
73953
91172
86233
81301
81305
81300
81457
81425
dx 54874
sx 54875
81324
86234
dx 87611
sx 87612
dx 87639
sx 87638
dx
sx
81325
dx 87507
sx 87508
dx 82662
sx 82661
dx 82704
sx 82705
82712
82723
87637