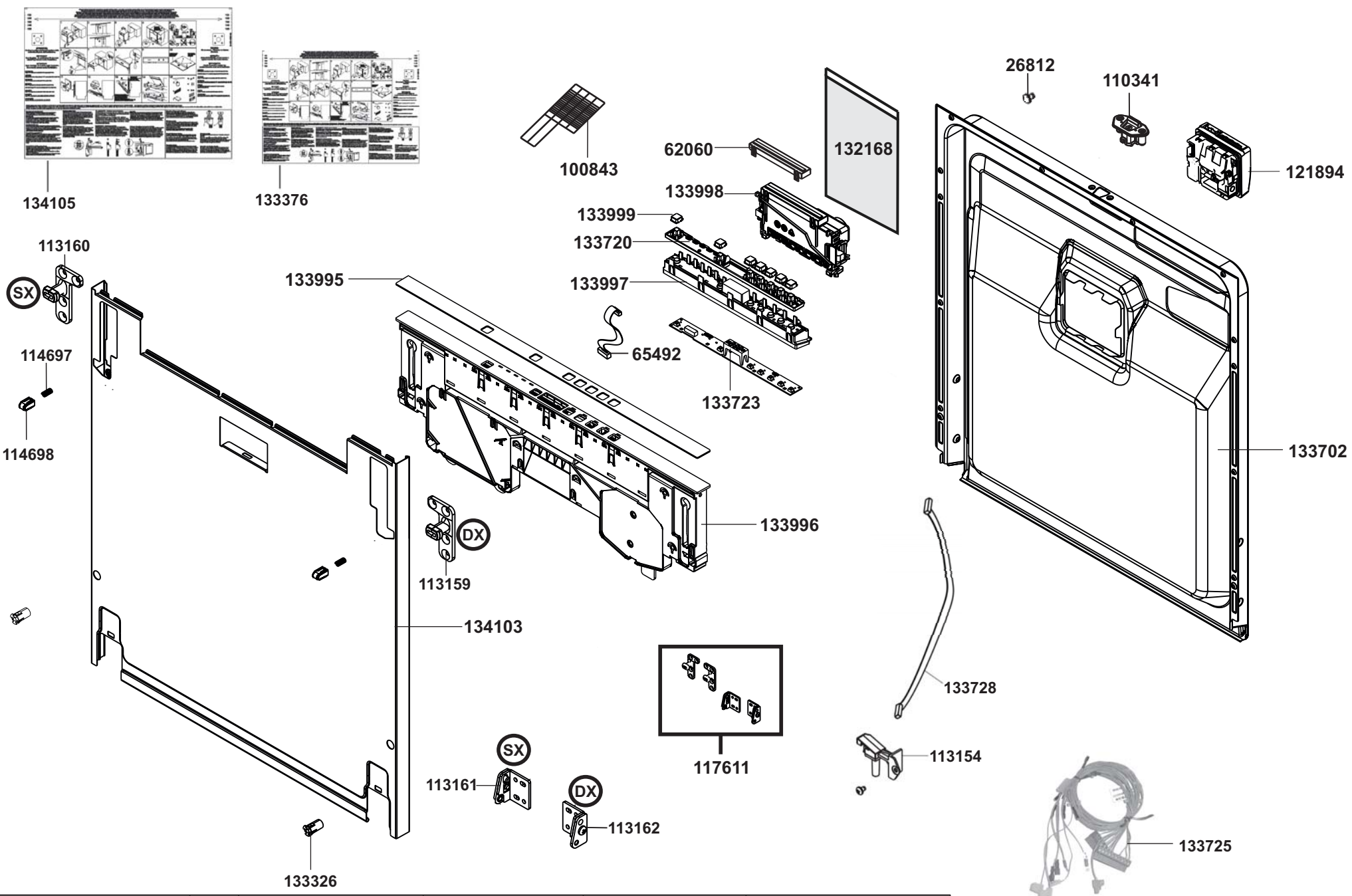
134105
133376
100843
62060
132168
133998
133999
133720
133997
65492
133723
26812
110341
121894
133702
113160
SX
114697
114698
133995
133996
DX
113159
134103
117611
133728
113154
SX
113161
DX
113162
133326
133725

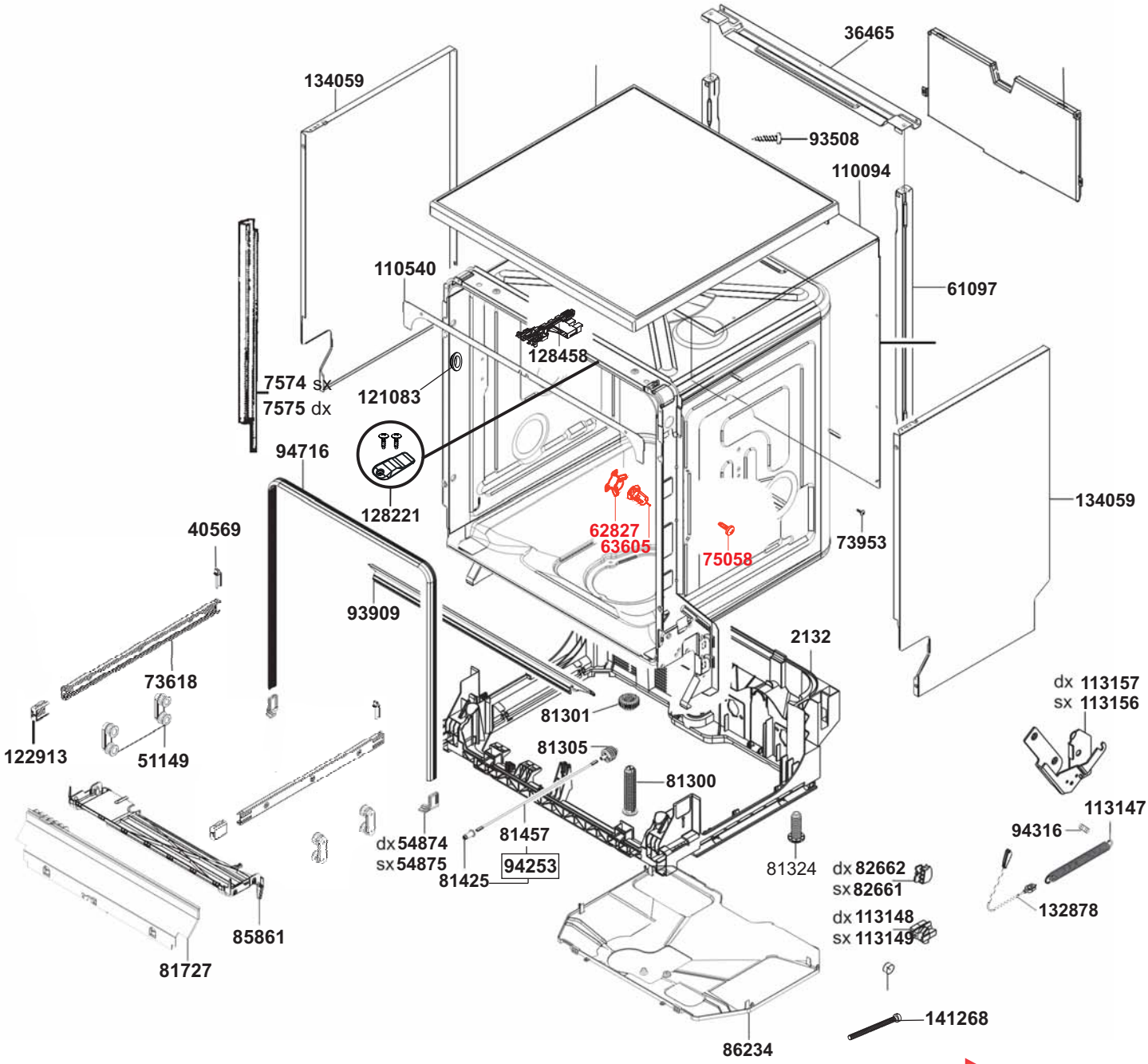
36465
134059
93508
110094
110540
61097
128458
7574 sx
7575 dx
121083
94716
128221
134059
62827
63605
75058
73953
40569
93909
2132
73618
dx 113157
sx 113156
81301
122913
51149
81305
81300
113147
94316
dx 54874
sx 54875
81457
94253
81425
81324
dx 82662
sx 82661
132878
dx 113148
sx 113149
85861
81727
141268
86234

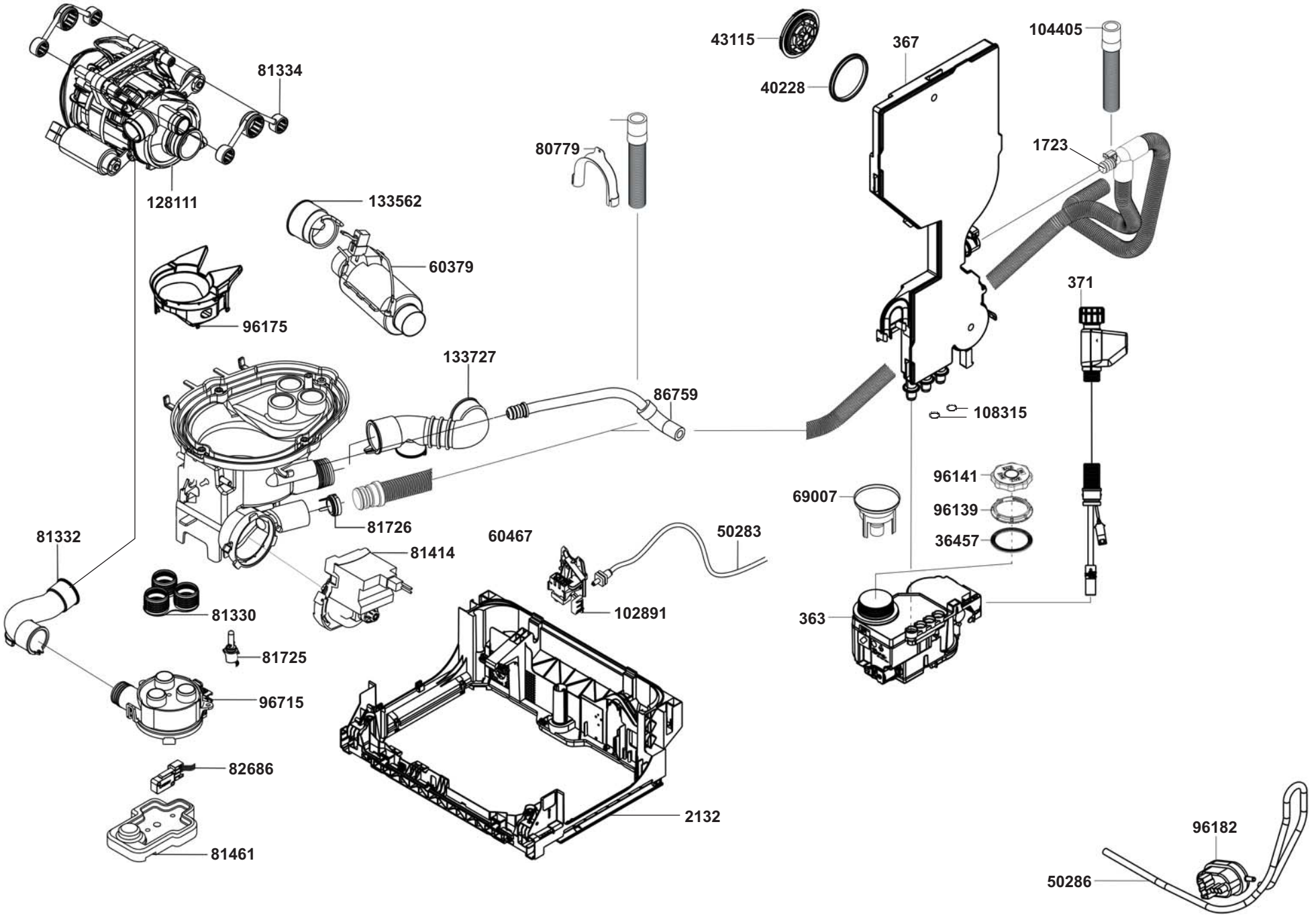
81334
128111
133562
60379
96175
133727
80779
86759
81726
81332
81414
81330
81725
96715
82686
81461
60467
50283
102891
2132
43115
40228
367
104405
1723
371
108315
96141
69007
96139
36457
363
96182
50286

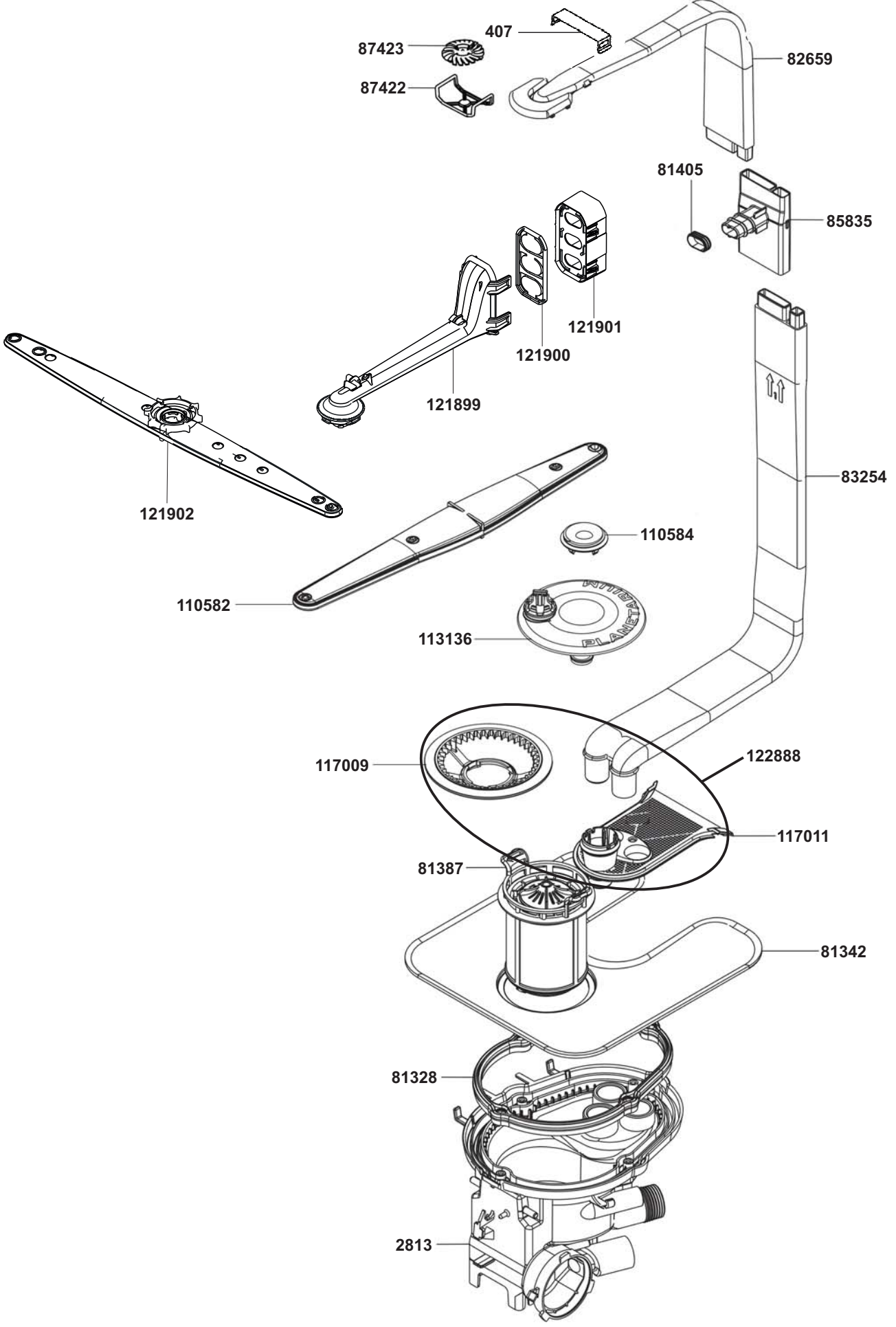
407
87423
87422
82659
81405
85835
121901
121900
121899
121902
83254
110584
110582
113136
117009
122888
117011
81387
81342
81328
2813

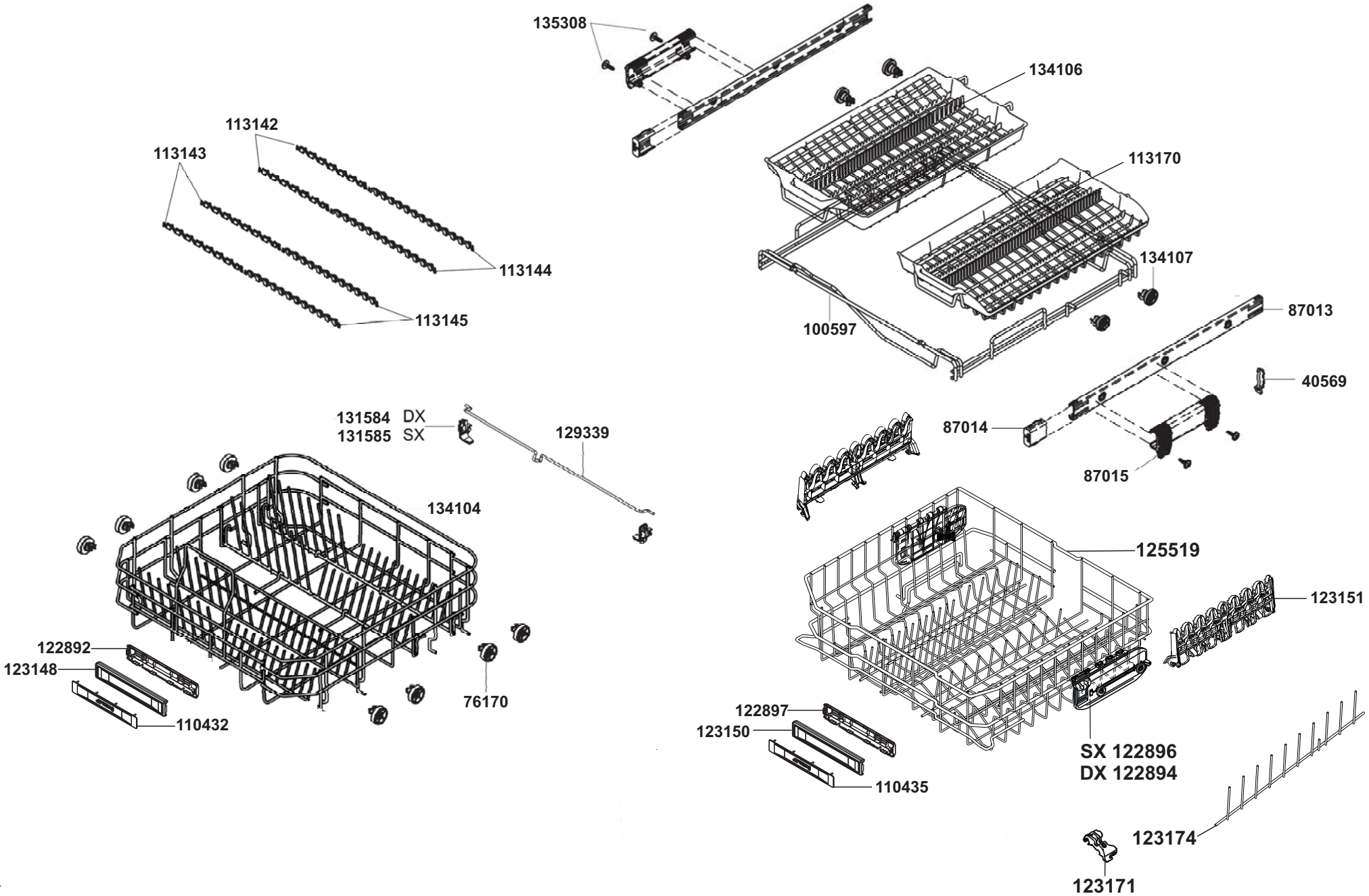
135308
134106
113142
113143
113170
113144
134107
113145
100597
87013
40569
131584 DX
131585 SX
129339
87014
87015
134104
125519
123151
122892
123148
76170
110432
122897
123150
110435
SX 122896
DX 122894
123174
123171

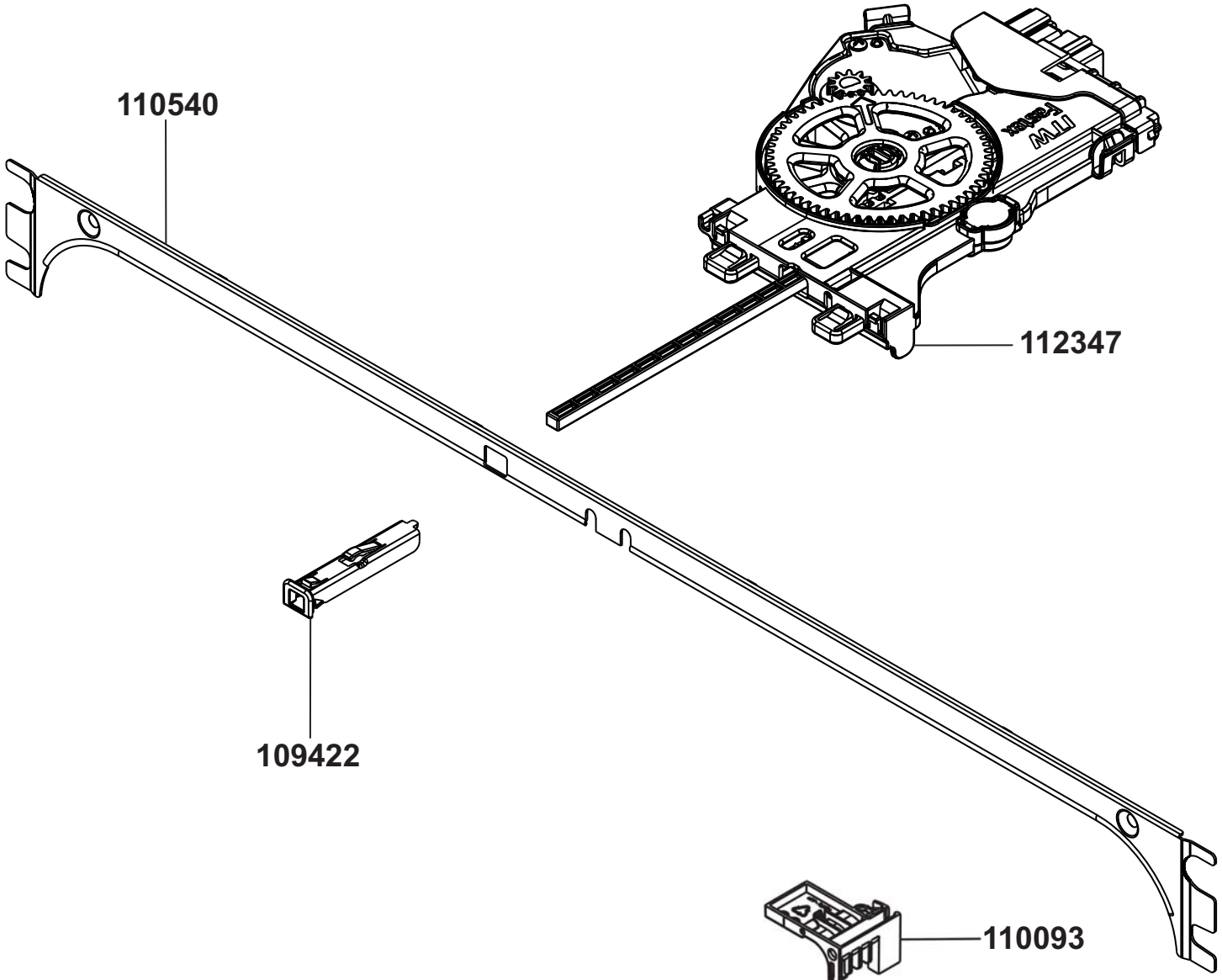
110540
112347
109422
110093