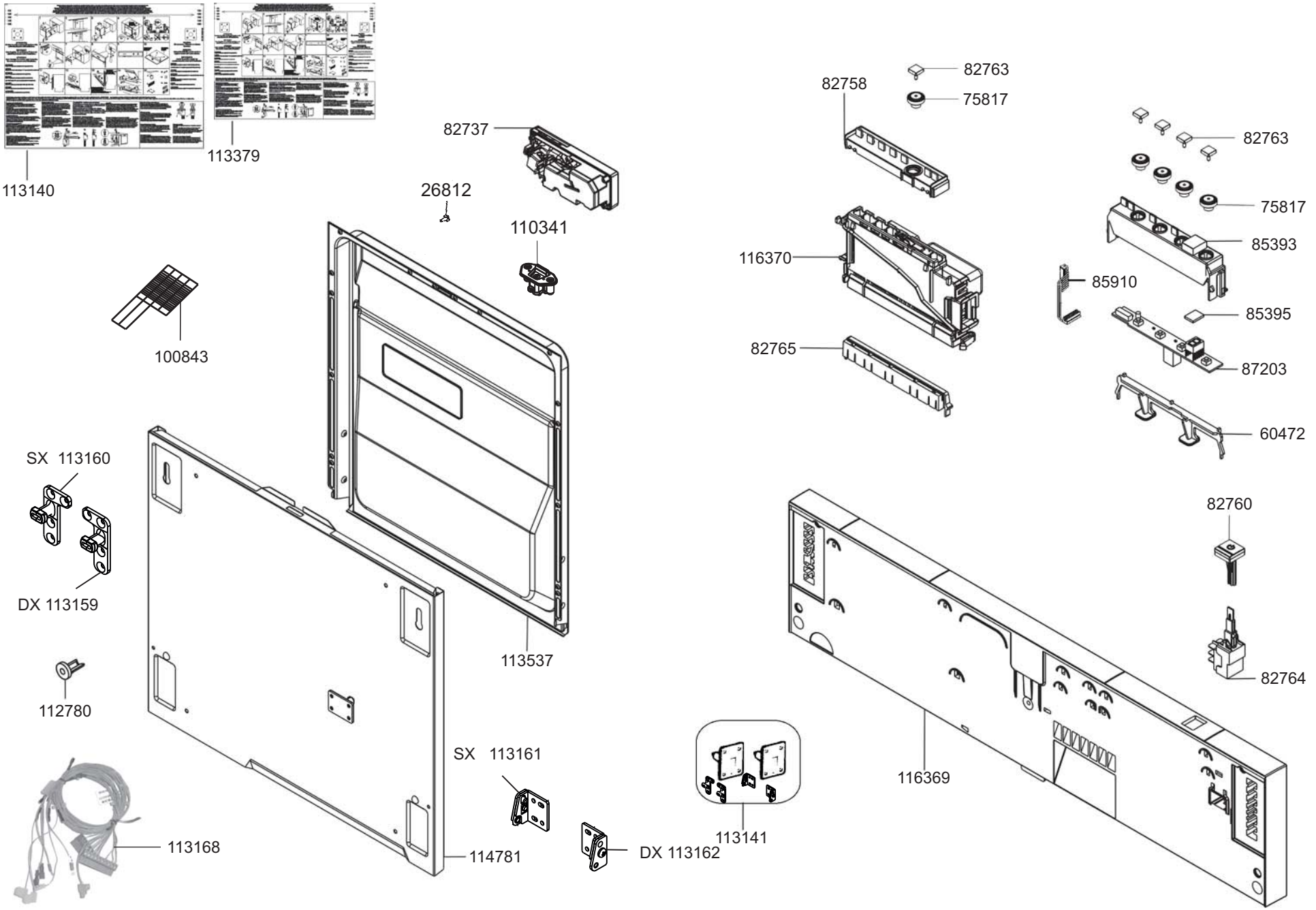
113140
113379
82737
26812
110341
100843
SX 113160
DX 113159
112780
113537
113168
114781
SX 113161
DX 113162
113141
82758
82763
75817
116370
82765
82763
75817
85393
85910
85395
87203
60472
82760
82764
116369

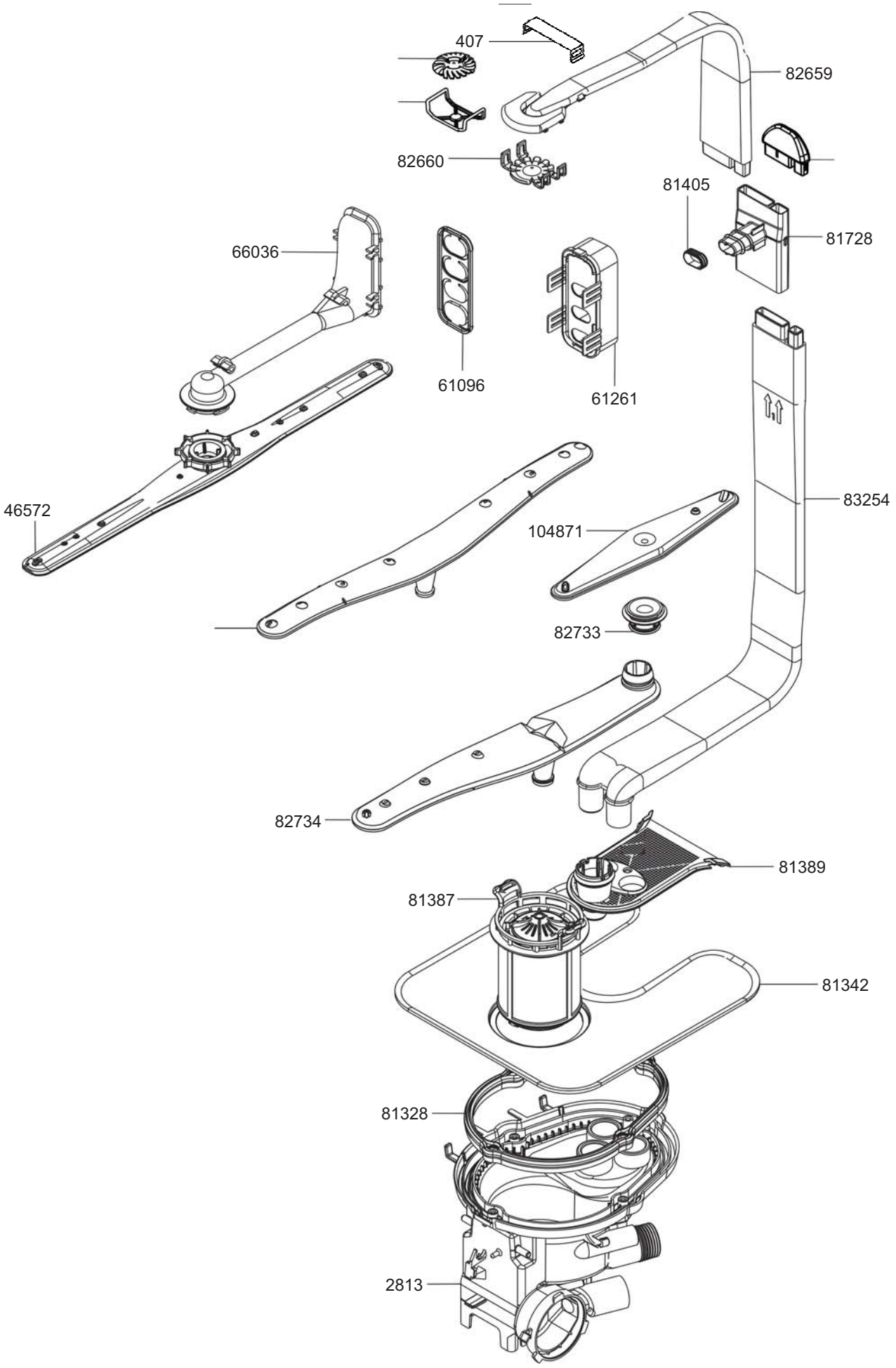
407
82659
82660
81405
81728
66036
61096
61261
46572
83254
104871
82733
82734
81389
81387
81342
81328
2813

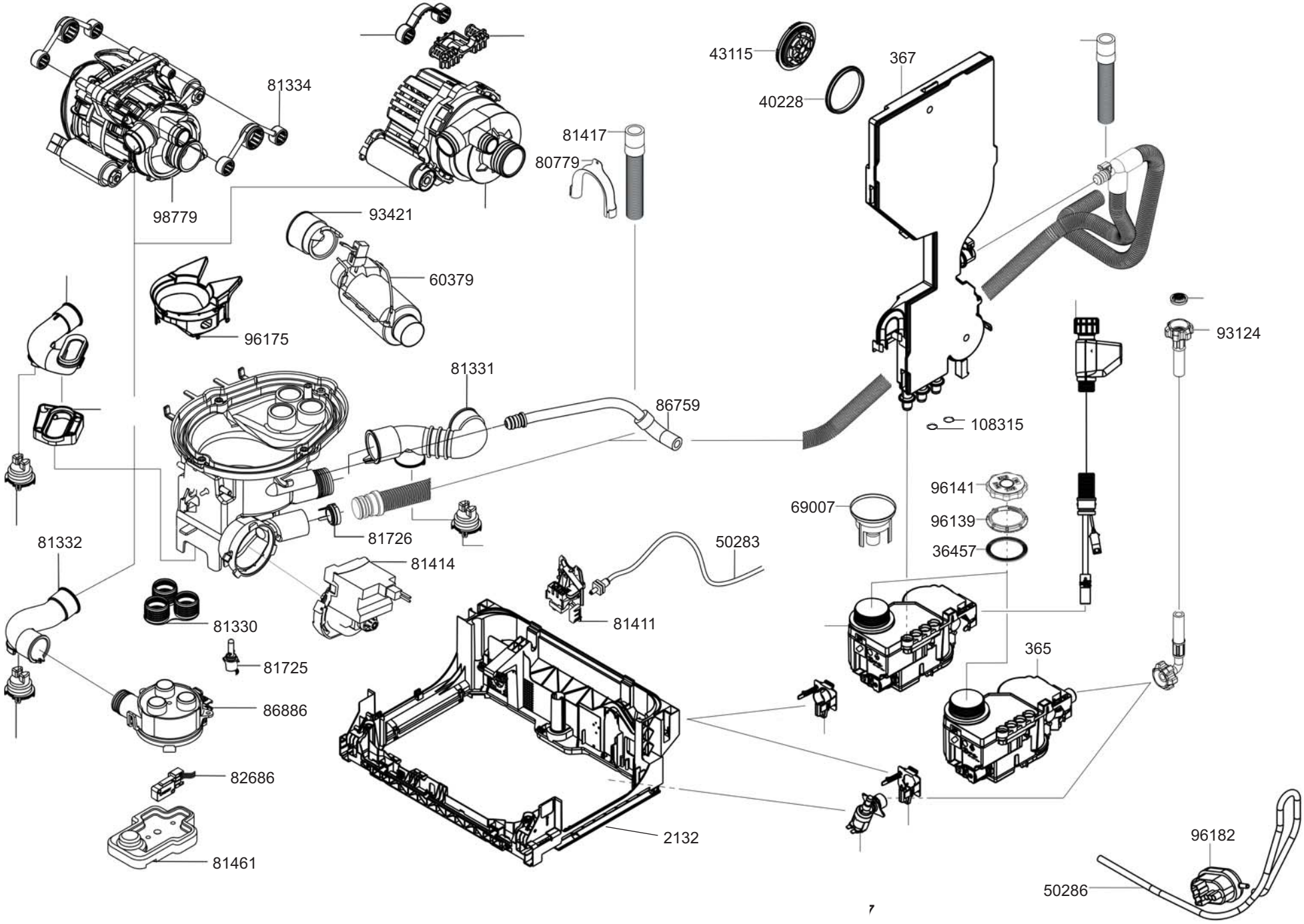
81334
98779
93421
60379
96175
81417
80779
43115
40228
367
93124
81331
86759
108315
96141
96139
36457
69007
81726
81332
81414
50283
81411
81330
81725
86886
365
82686
81461
2132
96182
50286

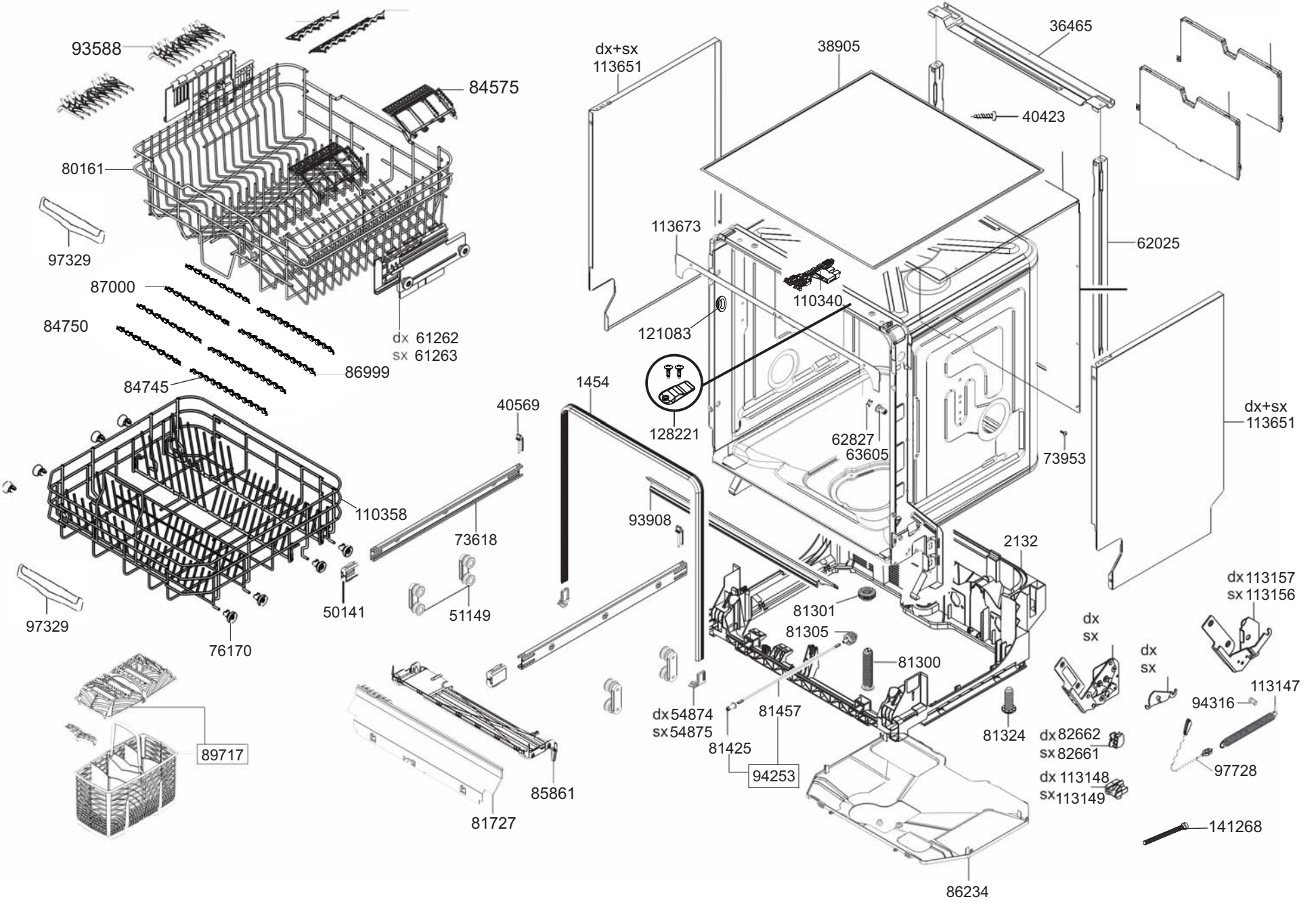
93588
84575
80161
97329
87000
84750
dx 61262
sx 61263
86999
84745
110358
97329
76170
50141
73618
51149
40569
1454
93908
89717
81727
85861
dx+sx
113651
38905
36465
40423
113673
62025
110340
121083
128221
62827
63605
73953
dx+sx
113651
2132
81301
81305
81300
dx 54874
sx 54875
81425
81457
94253
81324
86234
dx
sx
dx 82662
sx 82661
dx 113148
sx 113149
dx
sx
dx 113157
sx 113156
113147
94316
97728
141268