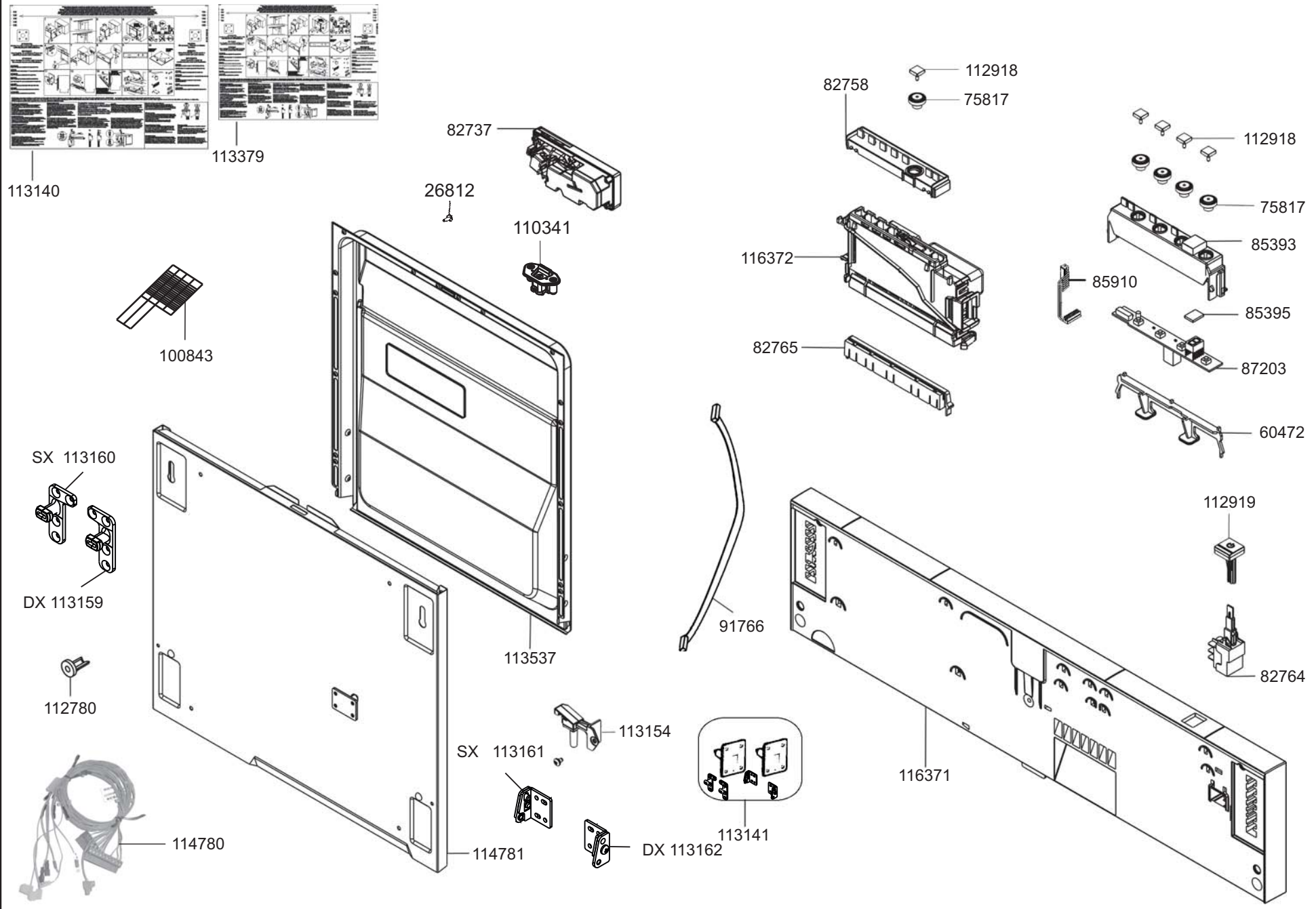
113140
113379
82737
26812
110341
100843
SX 113160
DX 113159
112780
114780
113537
114781
113154
SX 113161
DX 113162
113141
91766
116371
82758
112918
75817
116372
82765
112918
75817
85393
85910
85395
87203
60472
112919
82764

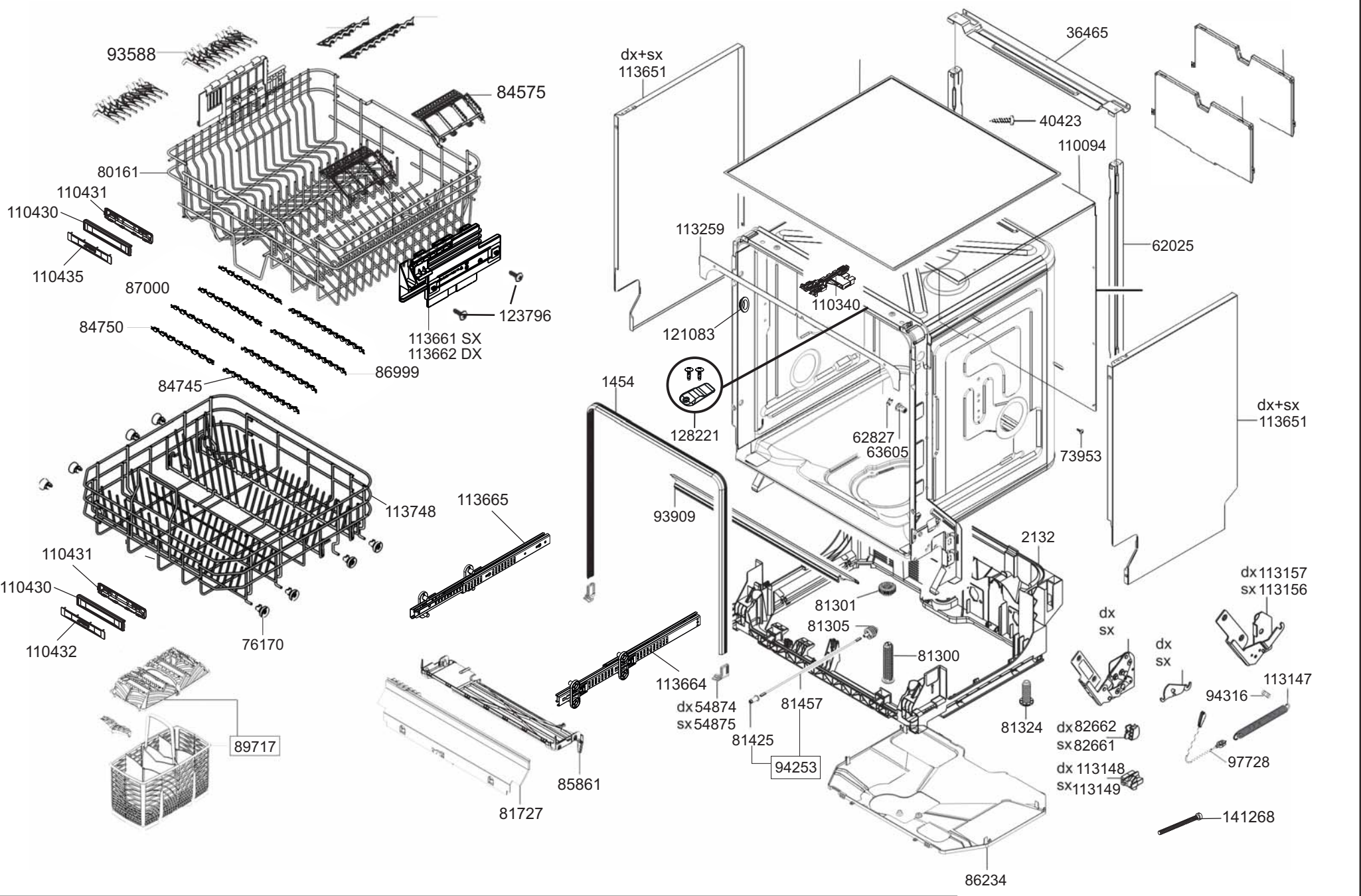
93588
84575
80161
110431
110430
110435
87000
123796
84750
113661 SX
113662 DX
86999
84745
113748
110431
110430
110432
76170
89717
113665
113664
85861
81727
dx+sx
113651
36465
40423
110094
62025
113259
110340
121083
128221
1454
62827
63605
73953
dx+sx
113651
93909
2132
81301
81305
81300
dx 113157
sx 113156
dx
sx
dx
sx
113147
94316
dx 54874
sx 54875
81457
81425
94253
81324
dx 82662
sx 82661
97728
dx 113148
sx 113149
141268
86234

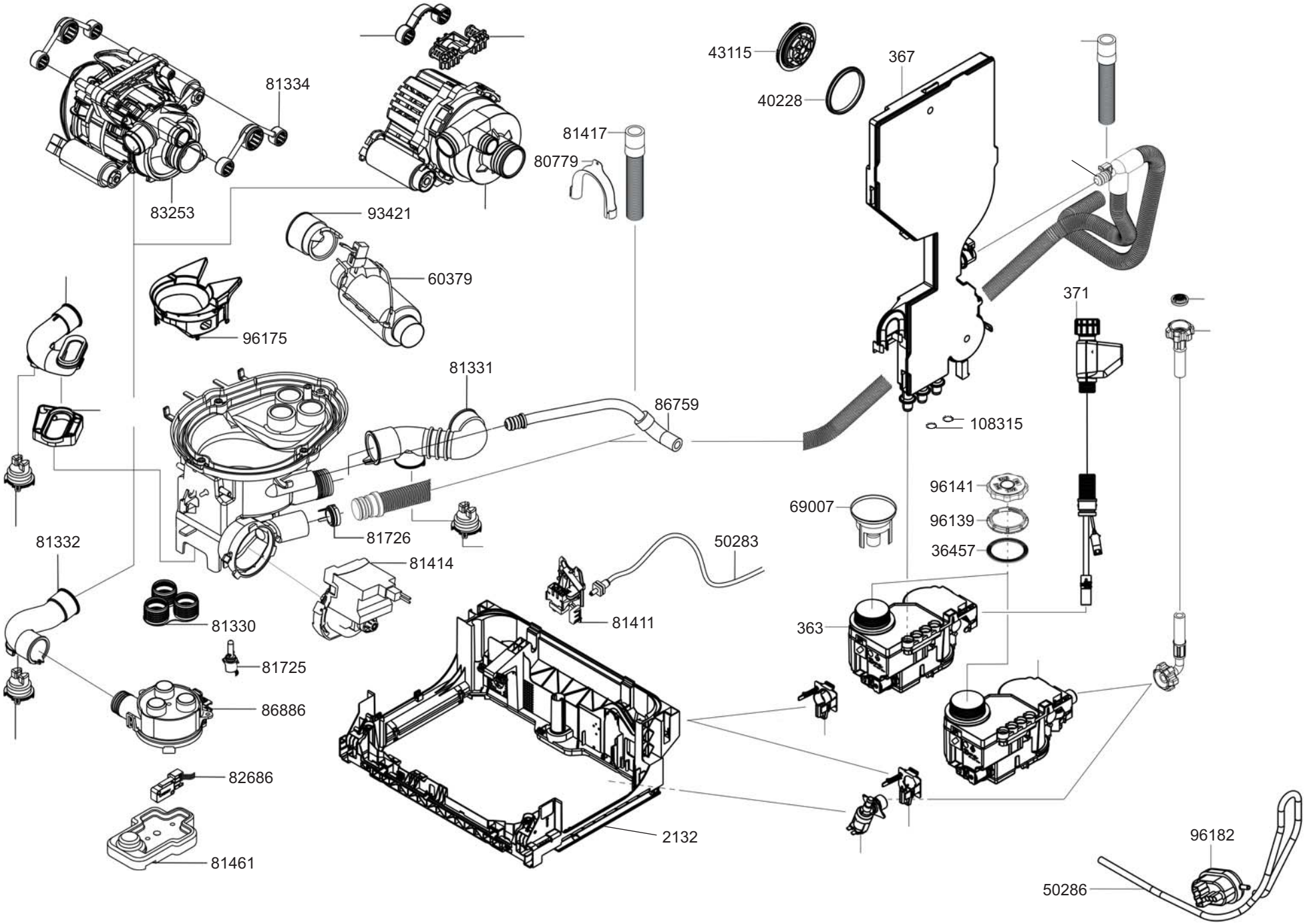
81334
83253
43115
40228
367
81417
80779
93421
60379
96175
371
81331
86759
108315
96141
69007
96139
36457
81726
81332
50283
81414
81330
81411
363
81725
86886
82686
2132
81461
96182
50286

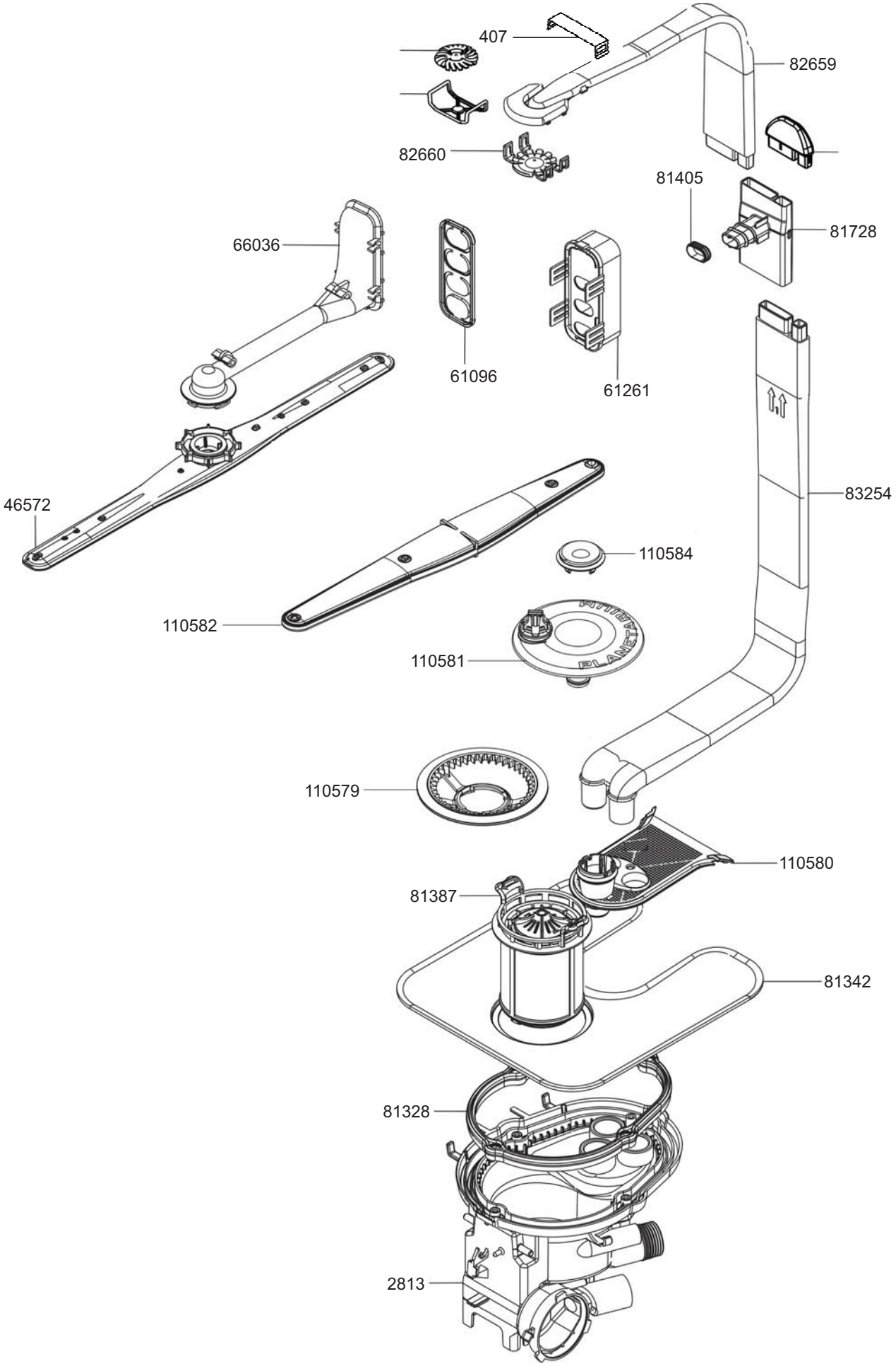
407
82659
82660
81405
81728
66036
61096
61261
46572
83254
110584
110582
110581
110579
110580
81387
81342
81328
2813

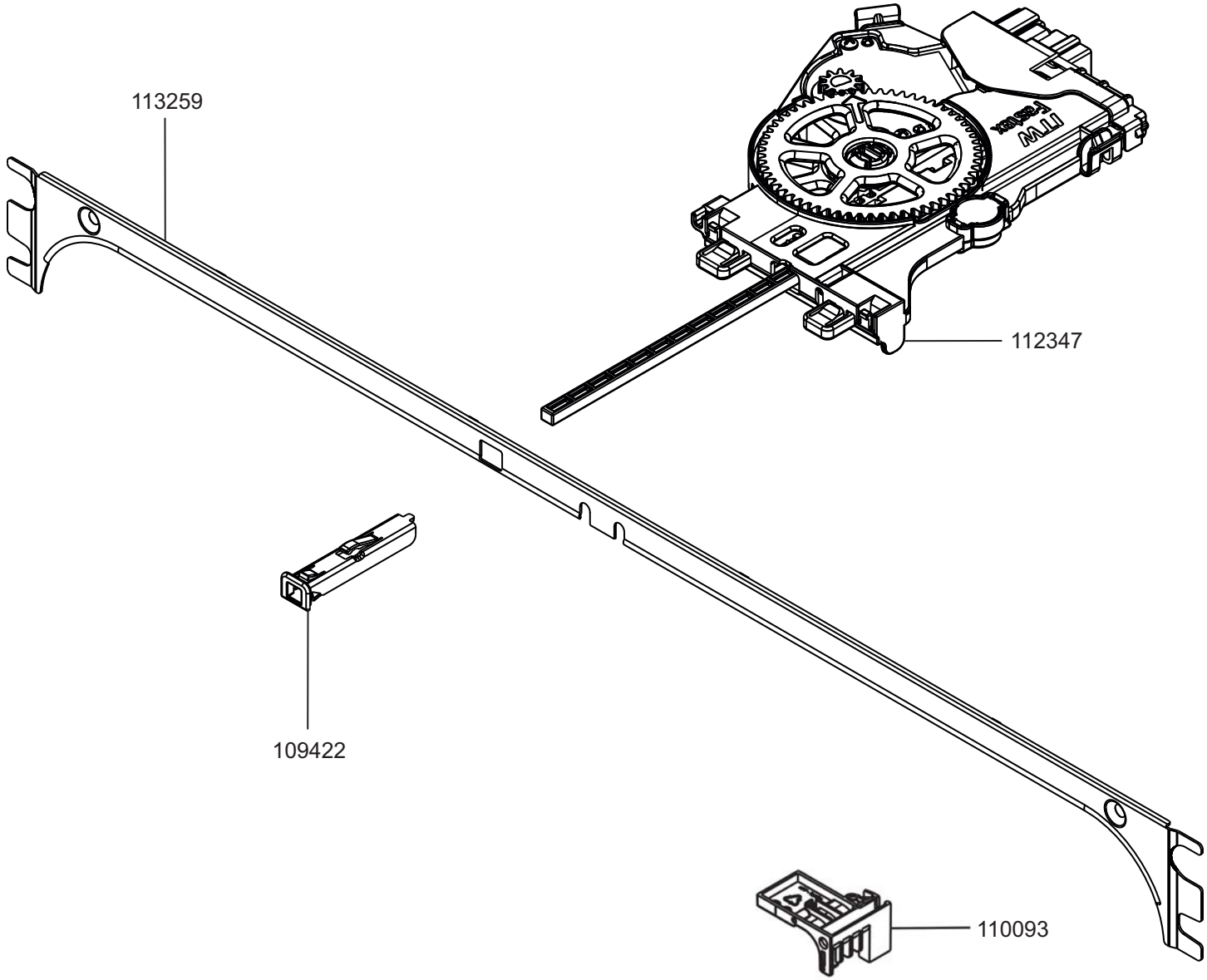
113259
112347
109422
110093