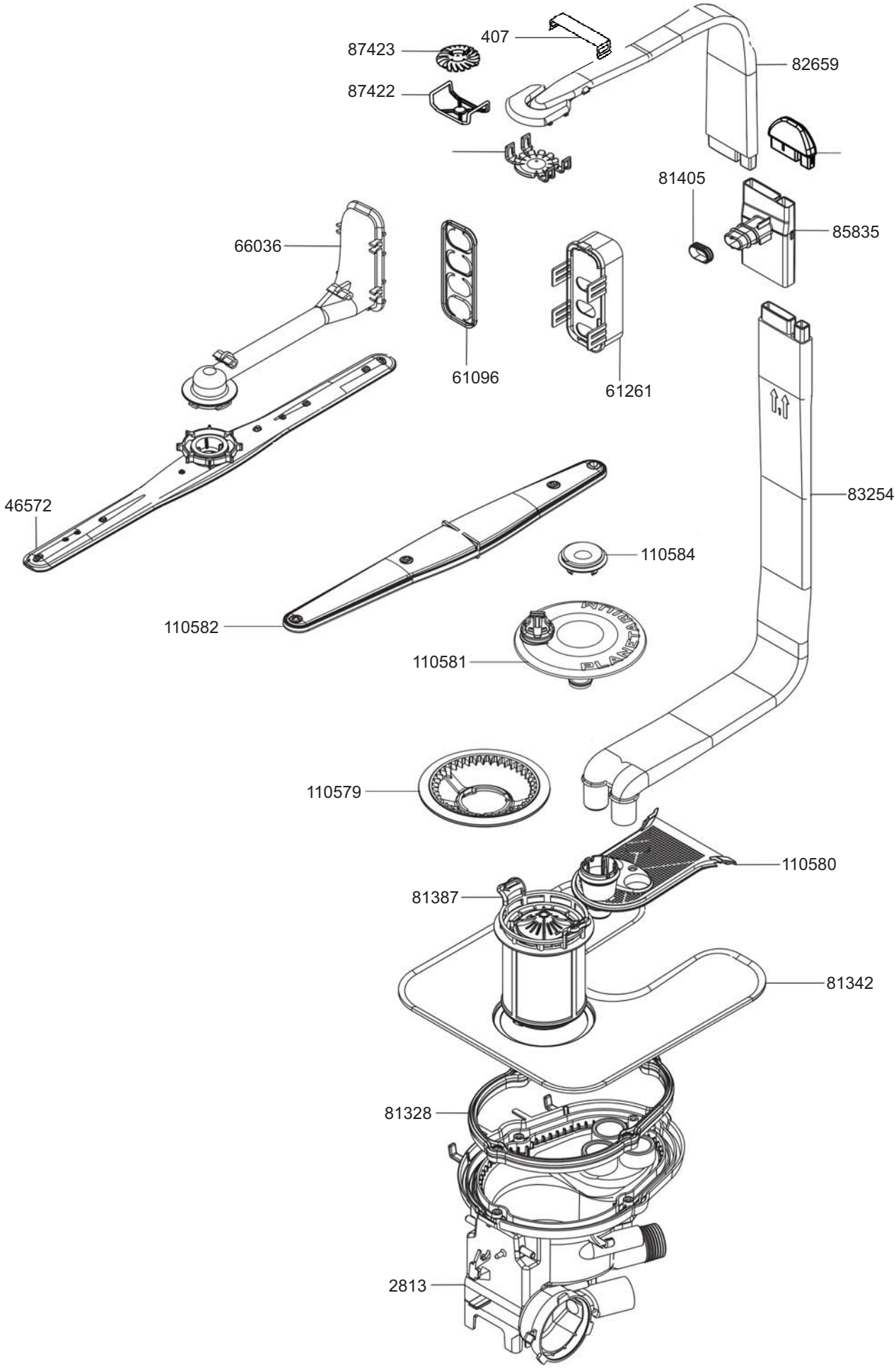
87423
407
82659
87422
81405
85835
66036
61096
61261
83254
46572
110584
110582
110581
110579
110580
81387
81342
81328
2813

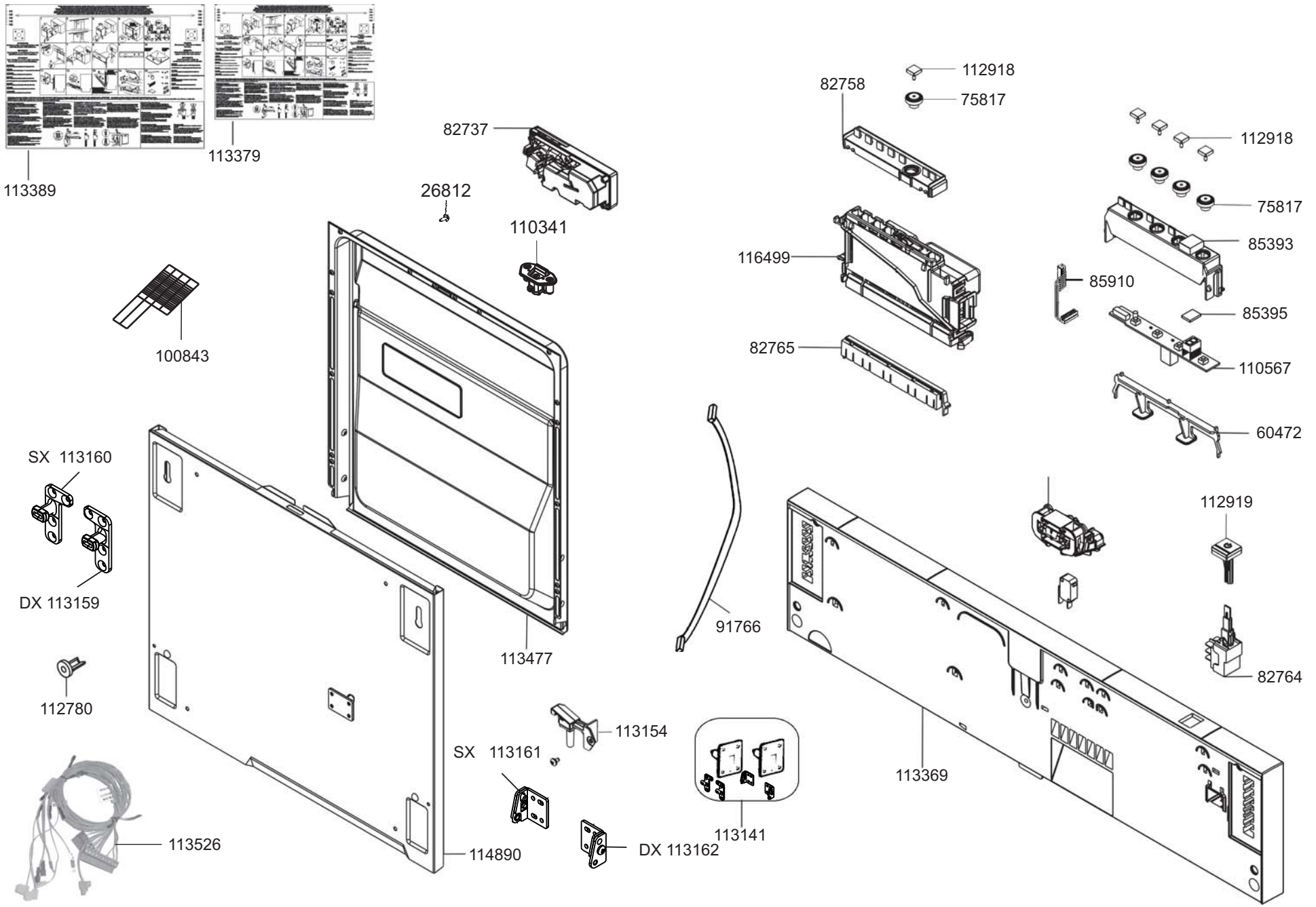
113389
113379
82737
26812
110341
100843
SX 113160
DX 113159
112780
113477
91766
113154
SX 113161
113526
114890
DX 113162
113141
113369
82758
112918
75817
116499
82765
112918
75817
85393
85910
85395
110567
60472
112919
82764

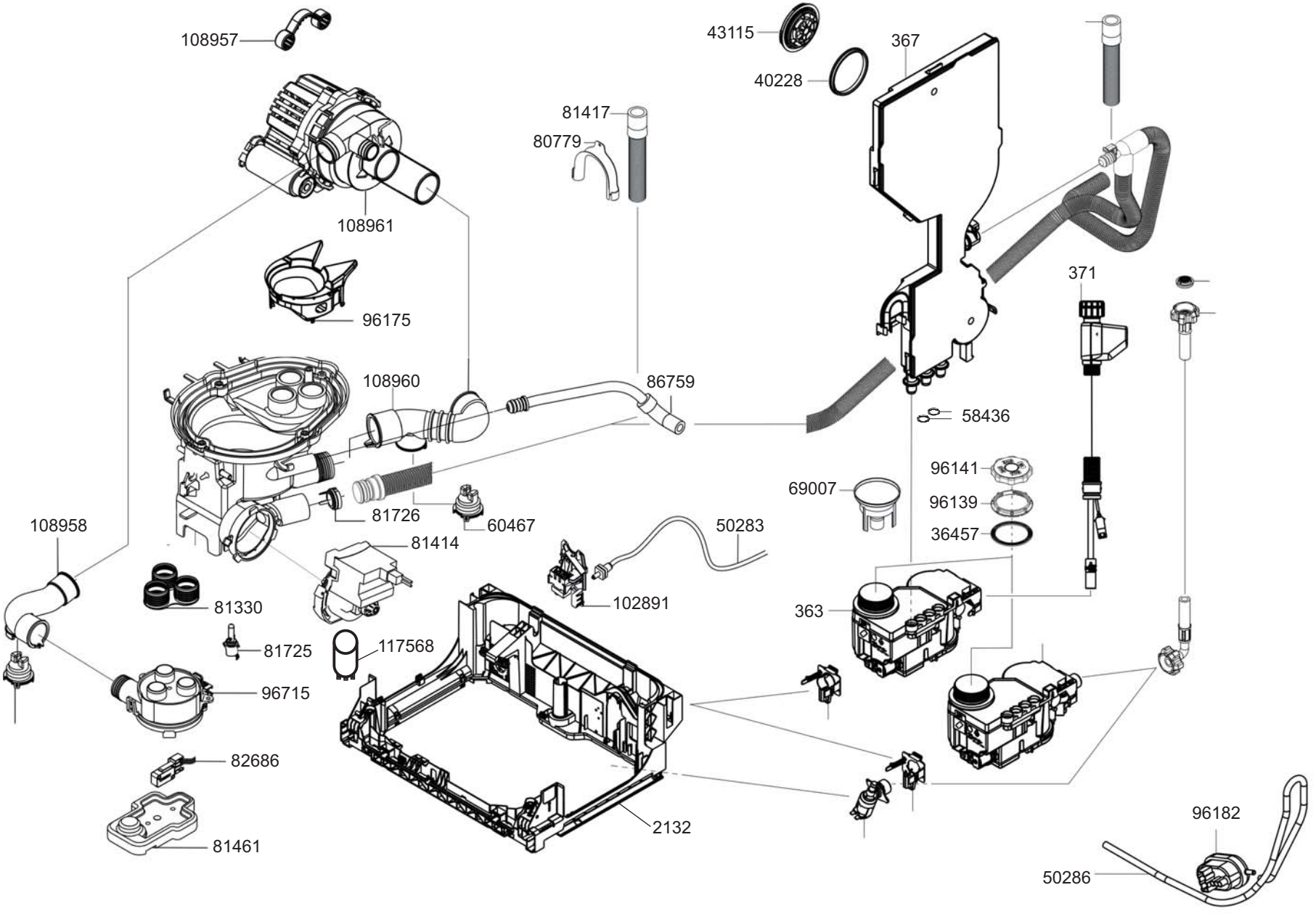
108957
43115
367
40228
81417
80779
108961
96175
371
108960
86759
58436
96141
69007
96139
36457
81726
60467
108958
81414
50283
81330
102891
363
81725
117568
96715
82686
2132
81461
96182
50286

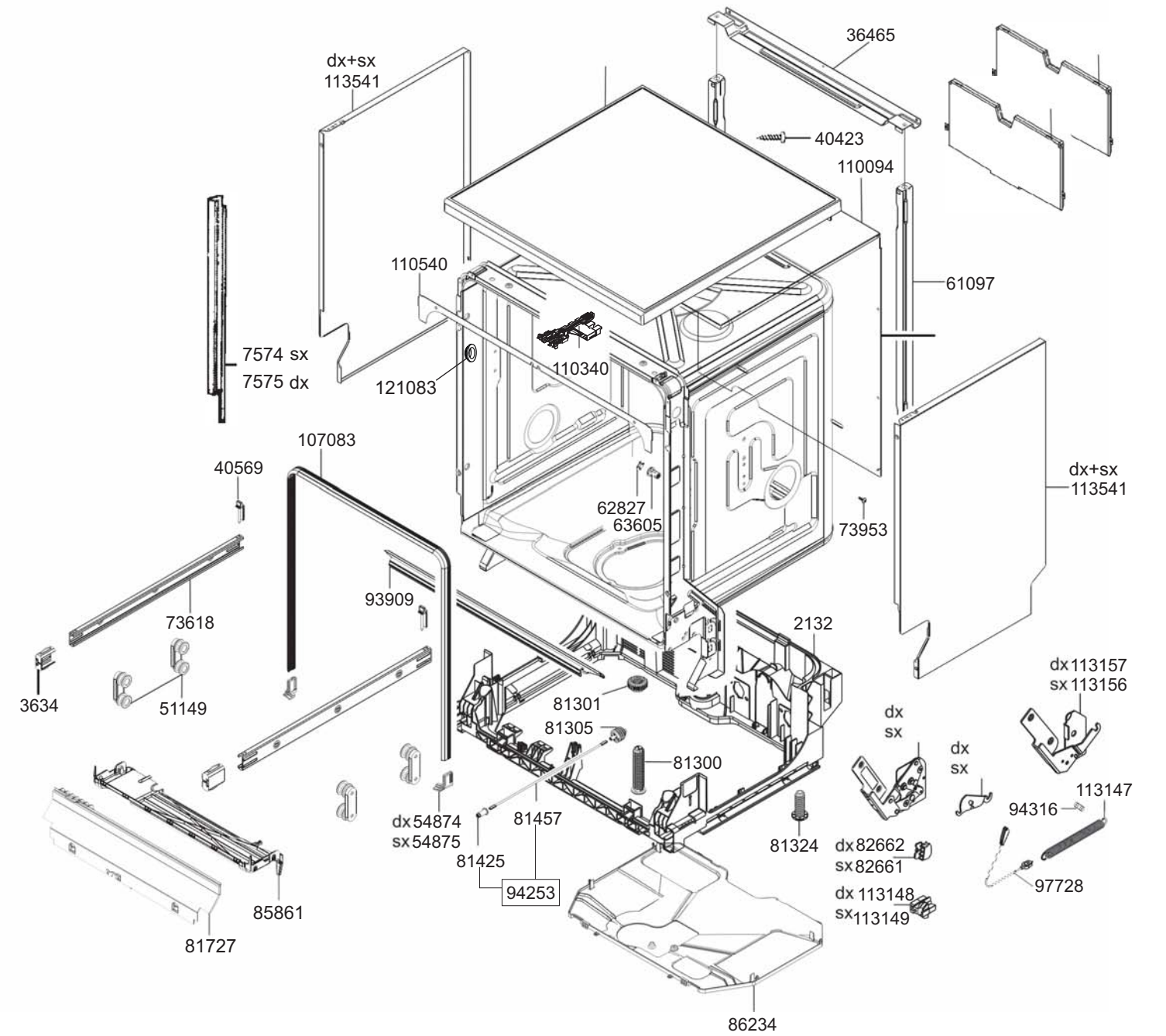
36465
dx+sx
113541
40423
110094
110540
61097
7574 sx
7575 dx
110340
121083
107083
40569
dx+sx
113541
62827
63605
73953
93909
73618
2132
3634
51149
dx 113157
sx 113156
81301
81305
dx
sx
dx
sx
81300
113147
94316
dx 54874
sx 54875
81457
81324
dx 82662
sx 82661
81425
94253
97728
dx 113148
sx 113149
85861
81727
86234

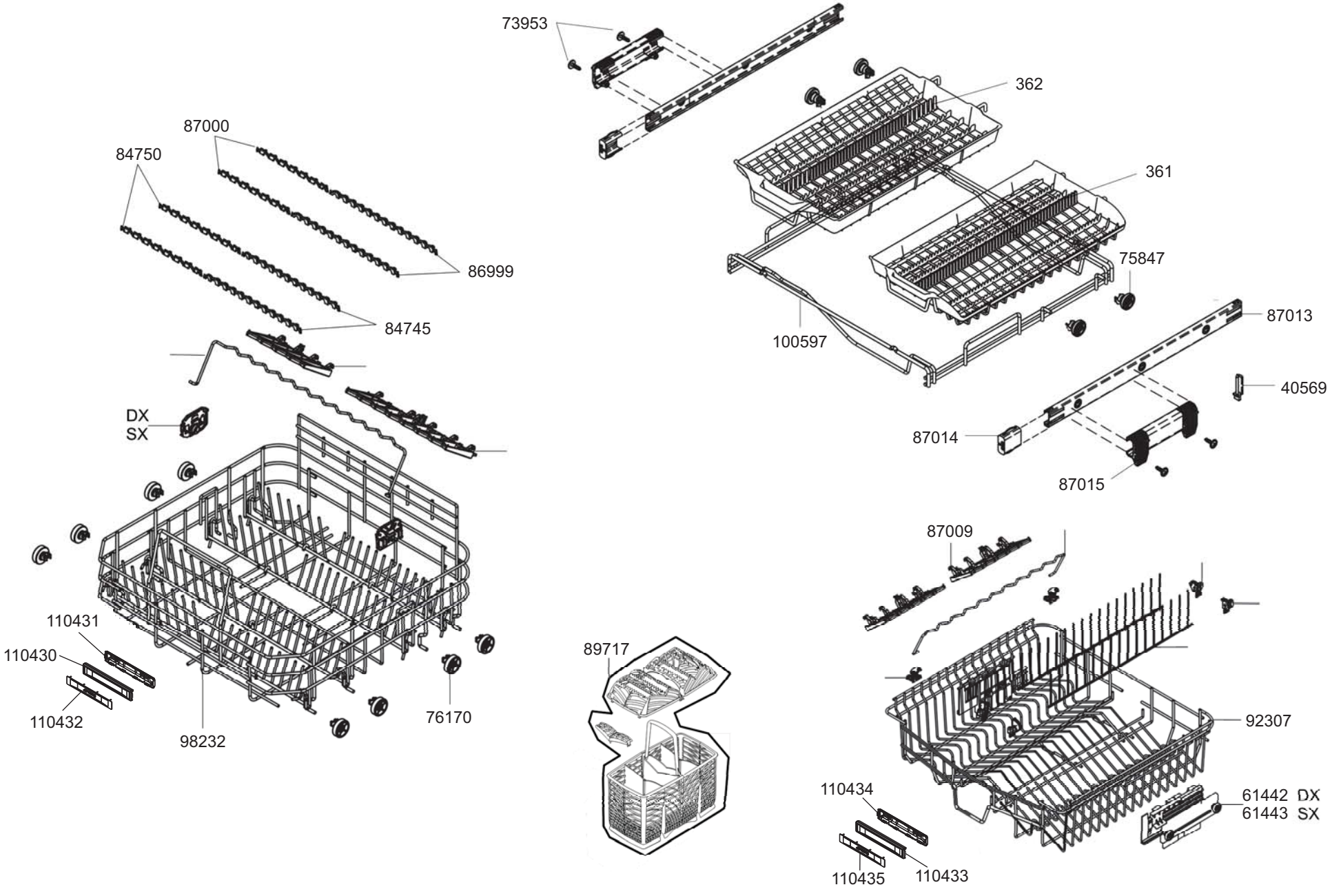
73953
362
87000
84750
361
86999
75847
84745
87013
100597
40569
DX
SX
87014
87015
87009
110431
110430
89717
110432
98232
76170
92307
110434
61442 DX
61443 SX
110435
110433

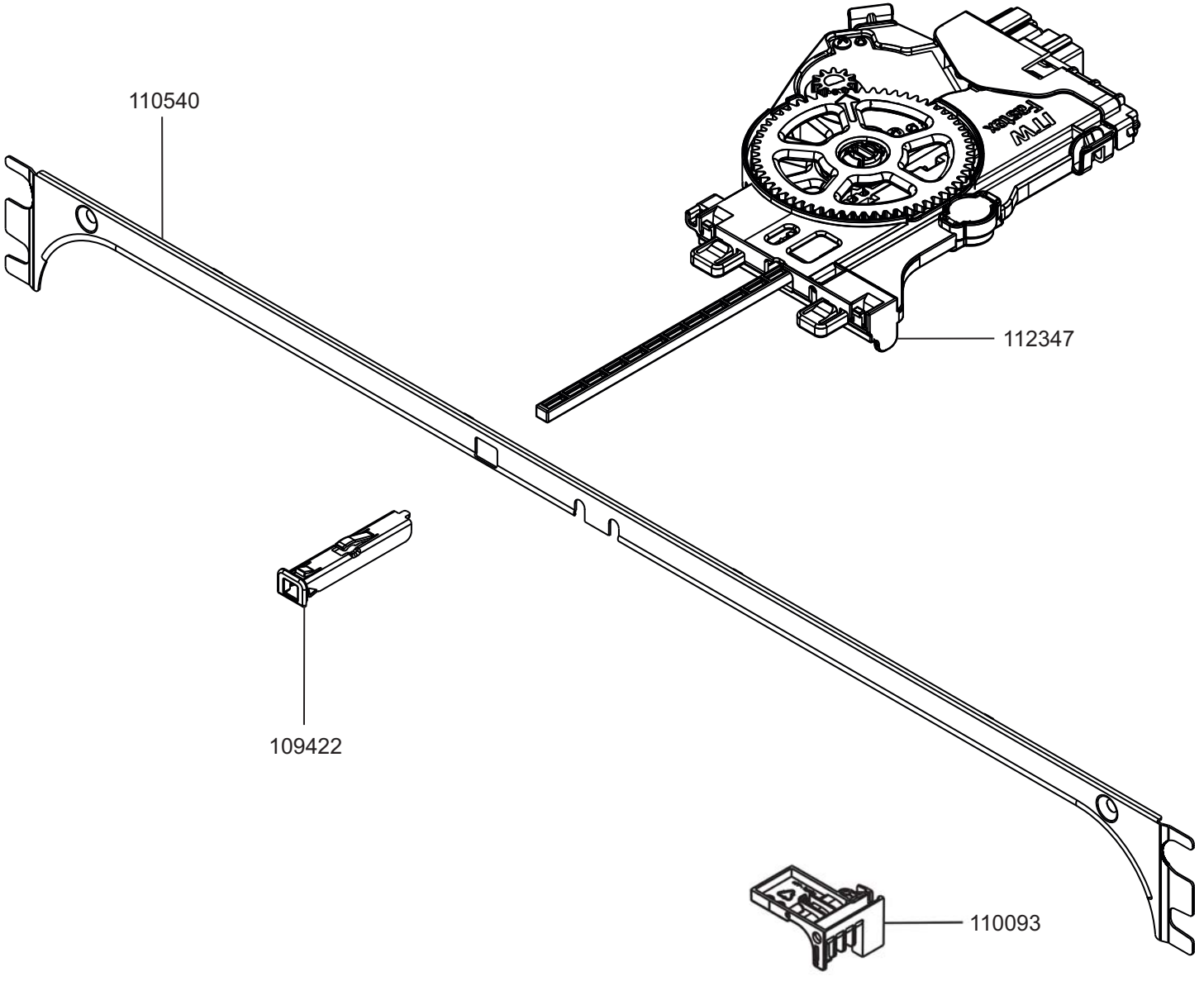
110540
112347
109422
110093