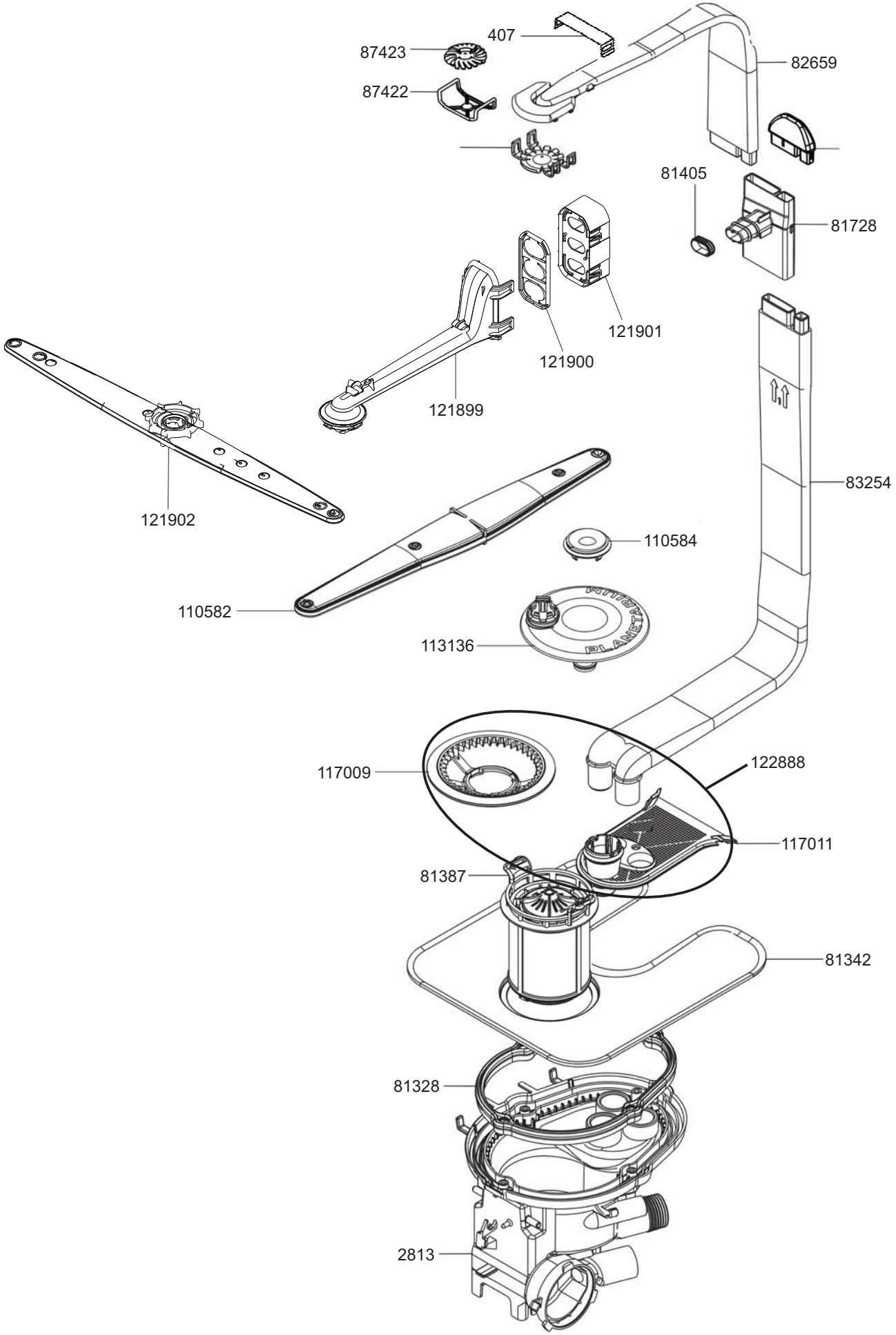
407
87423
87422
82659
81405
81728
121901
121900
121899
121902
83254
110584
110582
113136
PLANET
117009
122888
117011
81387
81342
81328
2813

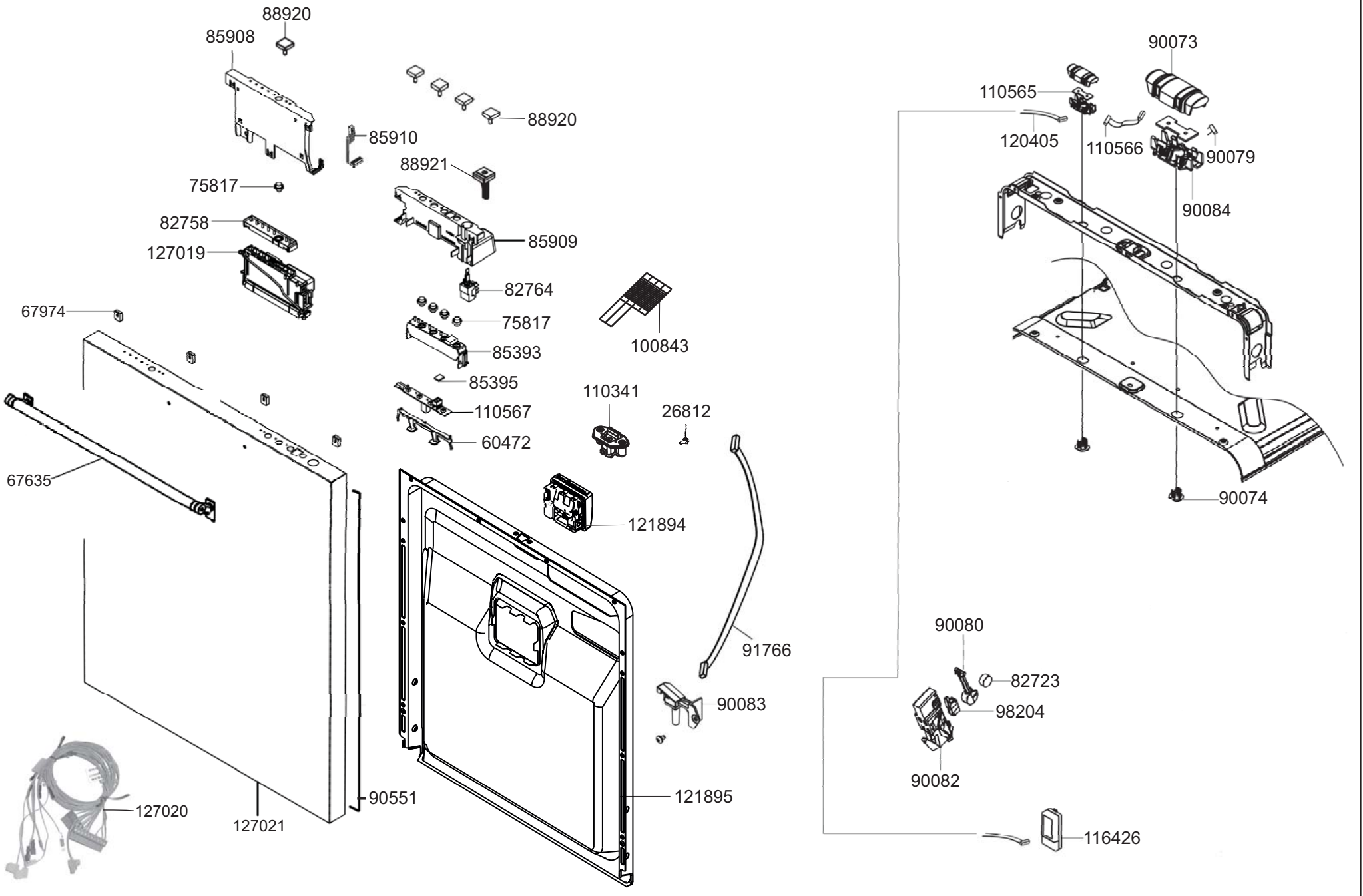
88920
85908
88920
85910
88921
75817
82758
127019
85909
82764
67974
75817
85393
100843
85395
110341
110567
26812
60472
67635
121894
91766
90083
127020
127021
90551
121895
90073
110565
120405
110566
90079
90084
90074
90080
82723
98204
90082
116426

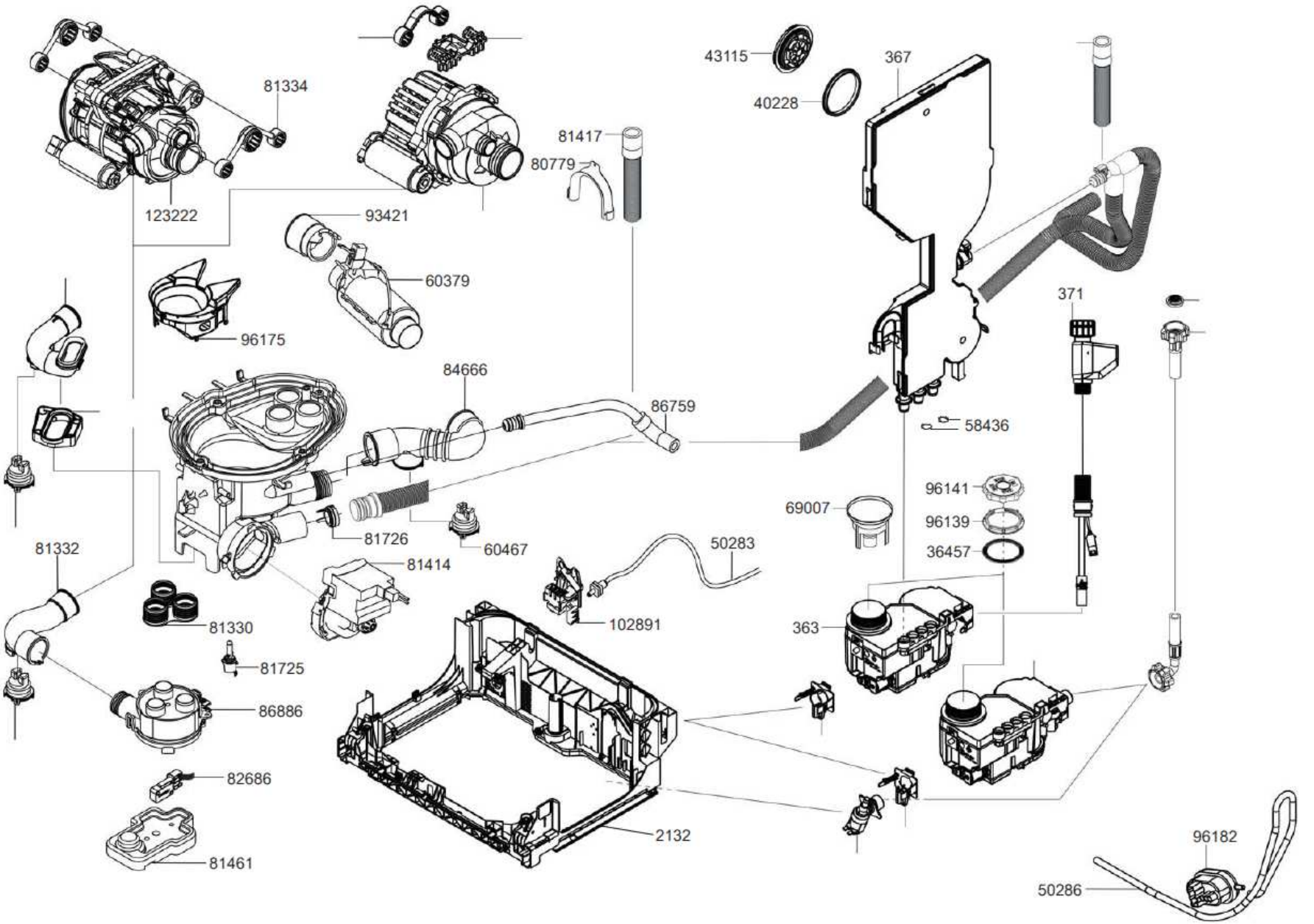
81334
123222
93421
60379
96175
81417
80779
43115
40228
367
371
84666
86759
58436
96141
96139
36457
69007
81726
60467
81414
50283
102891
81332
81330
81725
86886
82686
81461
363
2132
96182
50286

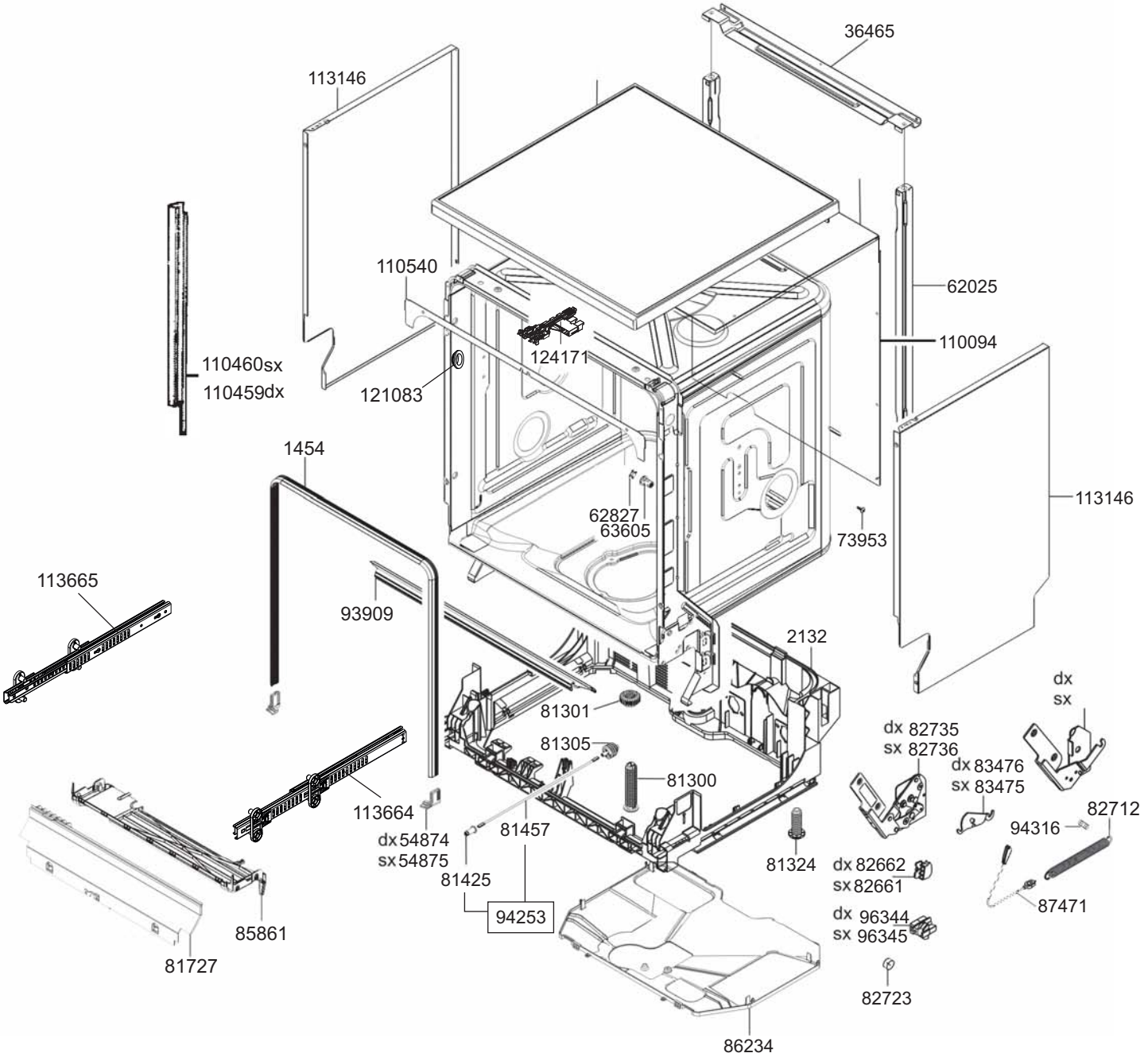
36465
113146
110540
62025
110094
124171
110460sx
110459dx
121083
1454
62827
63605
73953
113146
113665
93909
2132
81301
dx
sx
dx 82735
sx 82736
81305
dx 83476
sx 83475
81300
113664
82712
94316
dx 54874
sx 54875
81457
81324
dx 82662
sx 82661
81425
87471
94253
85861
dx 96344
sx 96345
81727
82723
86234

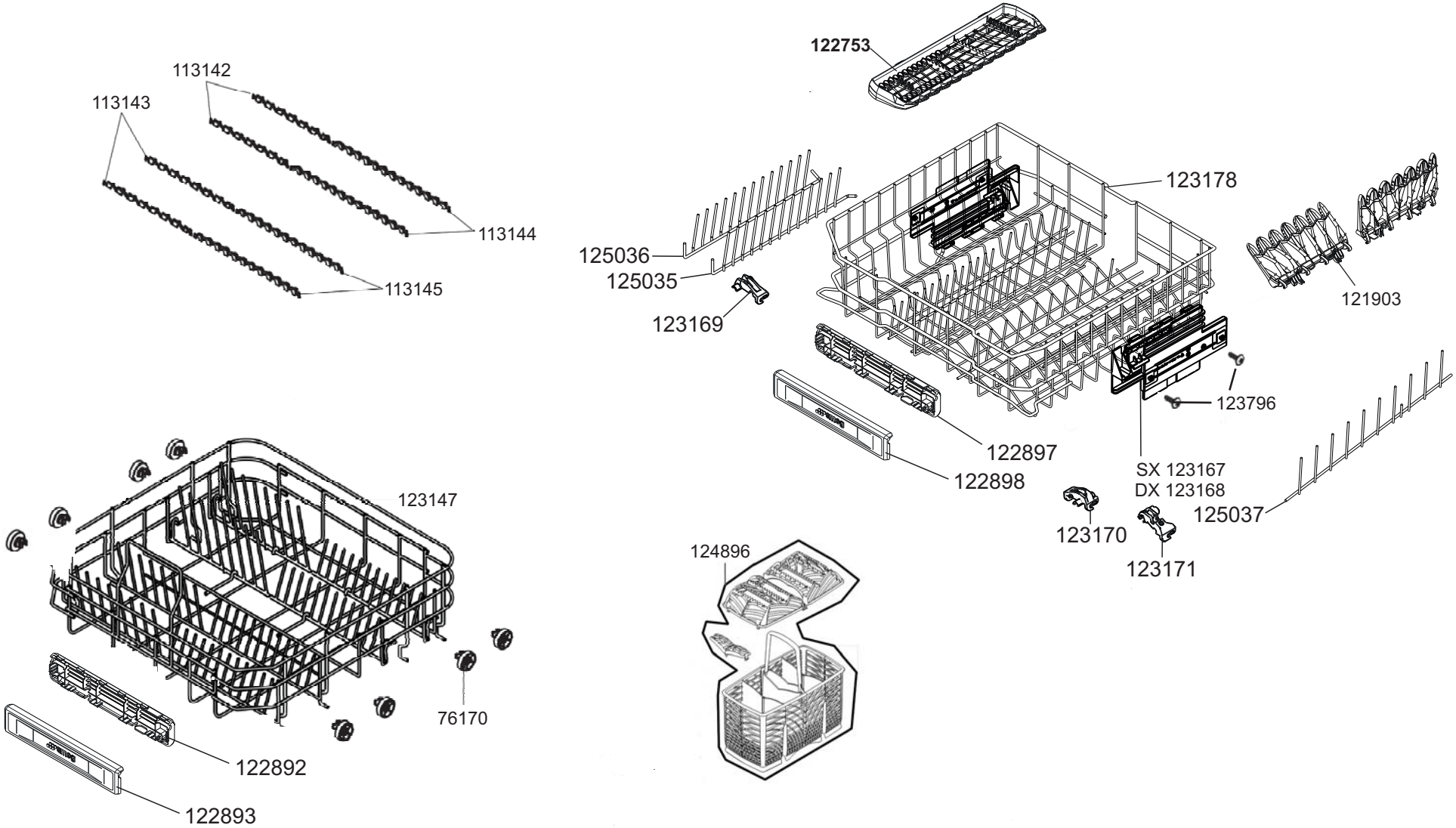
113142
113143
113144
113145
122753
123178
125036
125035
123169
121903
123796
122897
122898
SX 123167
DX 123168
125037
123170
123171
123147
76170
122892
122893
124896

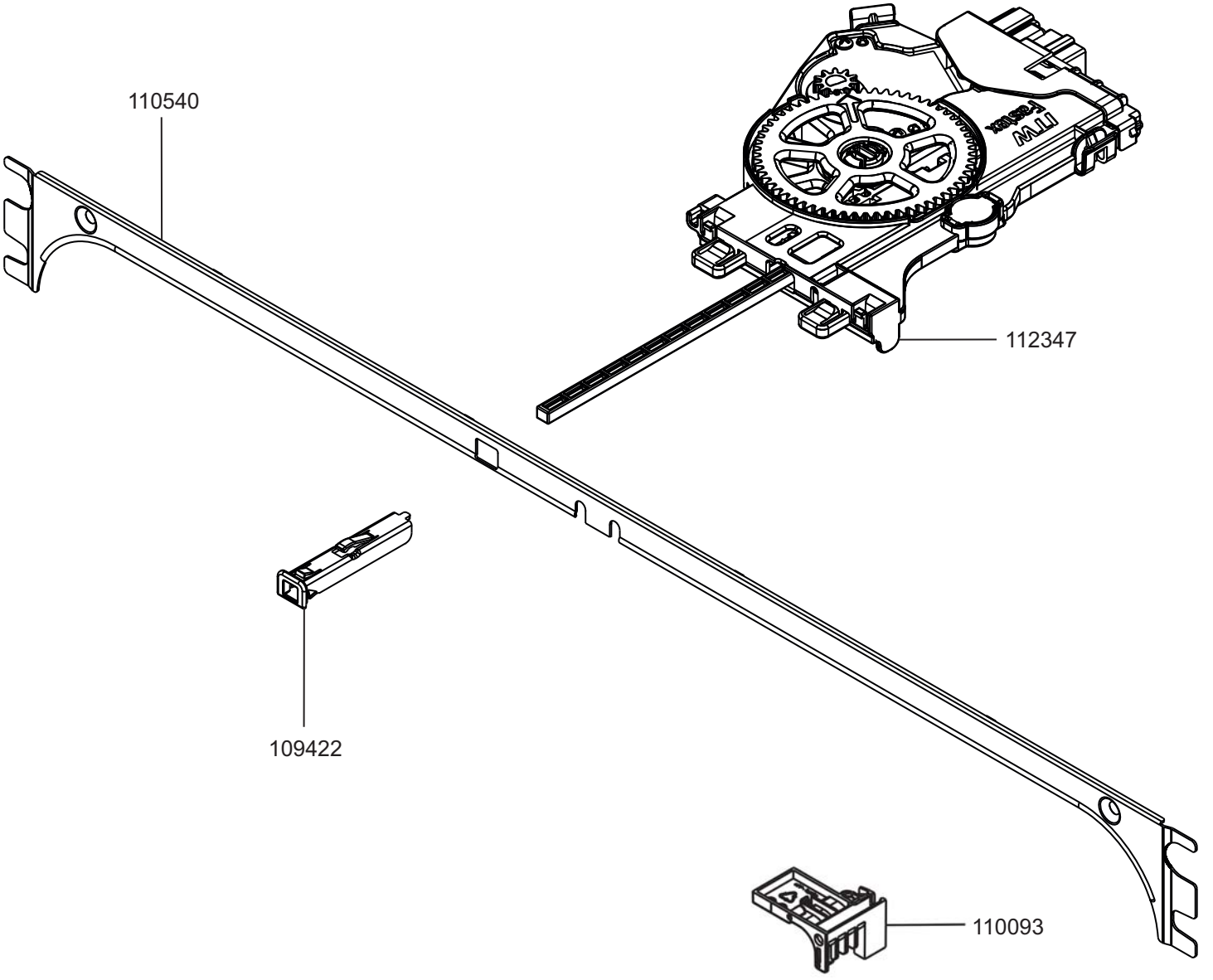
110540
112347
109422
110093