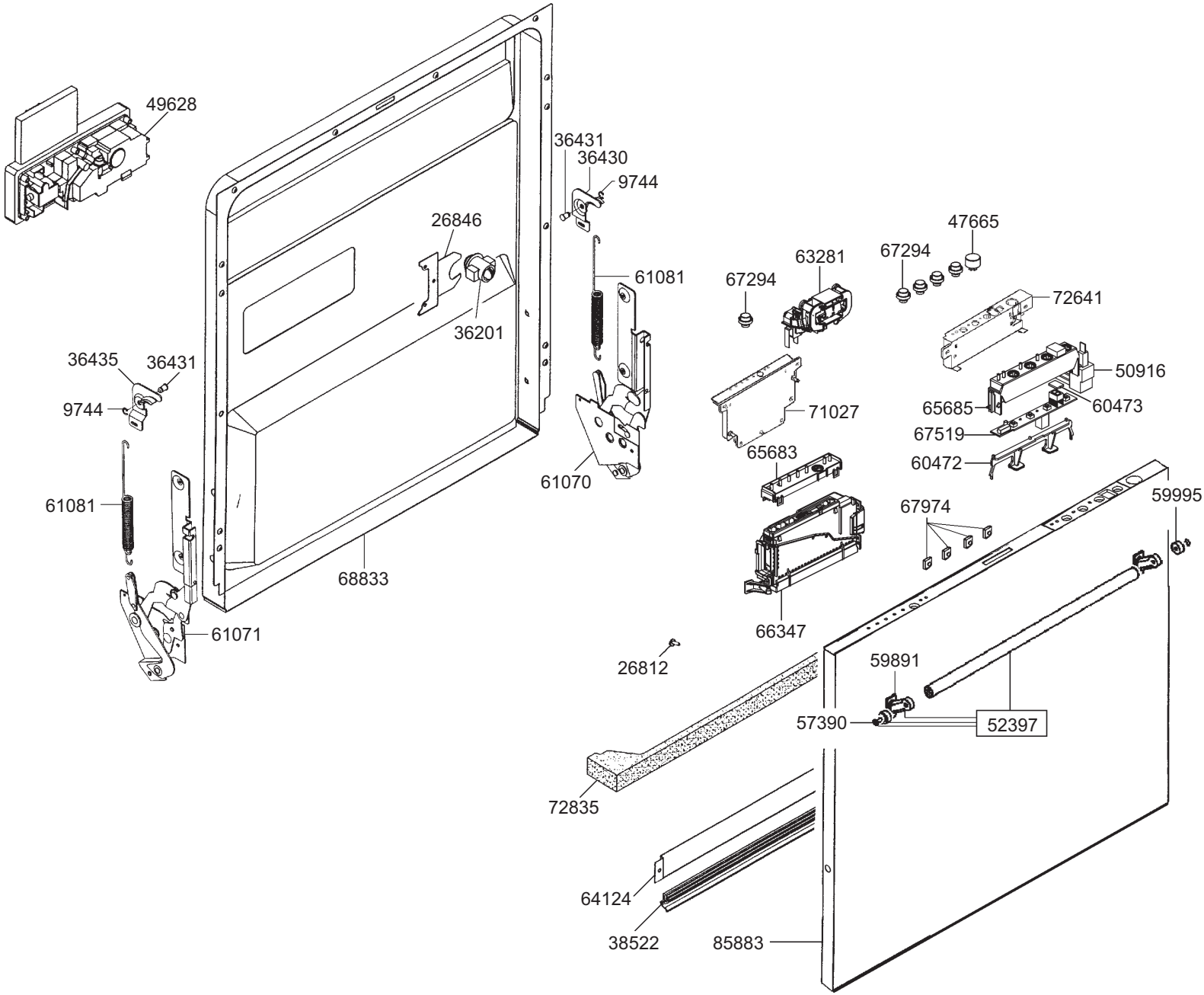
49628
36431
36430
9744
26846
61081
36201
36435
36431
9744
61081
61070
68833
61071
67294
63281
67294
47665
72641
50916
65685
60473
71027
67519
65683
60472
67974
59995
66347
26812
59891
57390
52397
72835
64124
38522
85883

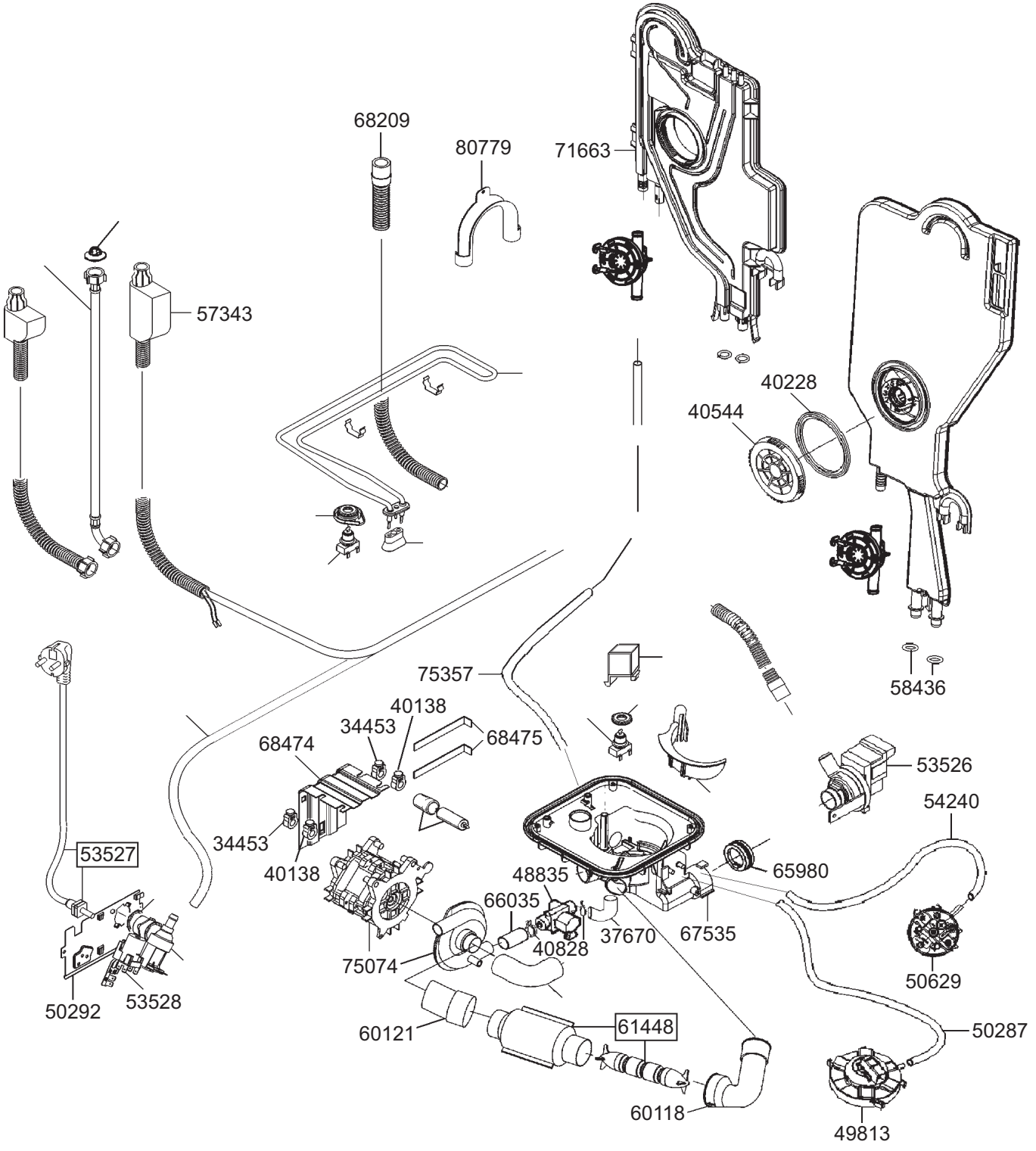
68209
80779
71663
57343
40228
40544
58436
75357
40138
34453
68475
68474
53526
54240
34453
40138
53527
48835
65980
66035
37670
67535
40828
75074
50629
50292
53528
60121
61448
50287
60118
49813

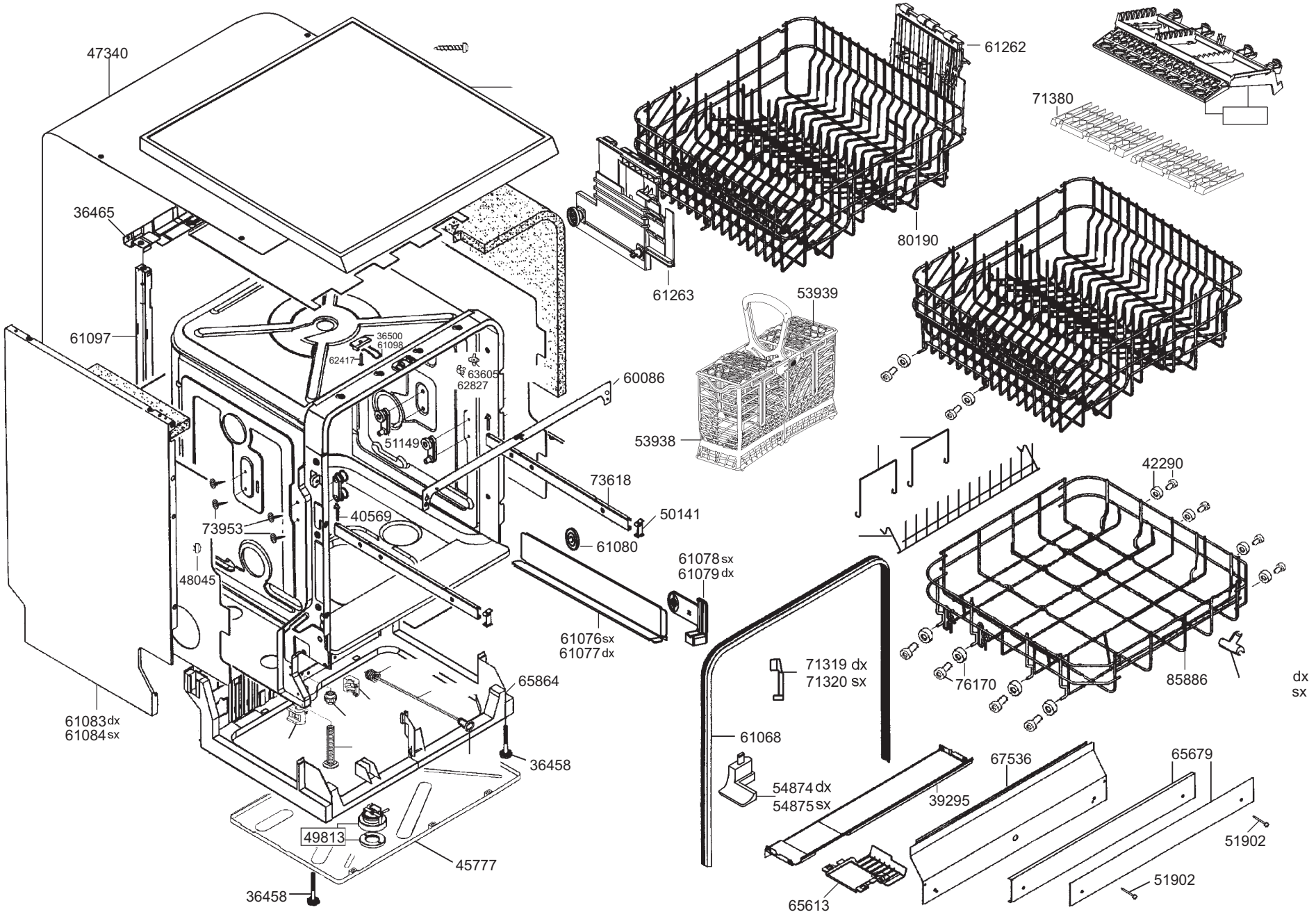
47340
36465
61097
36500
61098
62417
63605
62827
51149
60086
73618
50141
73953
40569
48045
61080
61078 sx
61079 dx
61076 sx
61077 dx
61083 dx
61084 sx
65864
36458
49813
45777
36458
61262
71380
80190
61263
53939
53938
42290
76170
85886
dx
sx
71319 dx
71320 sx
61068
54874 dx
54875 sx
39295
67536
65679
51902
51902
65613

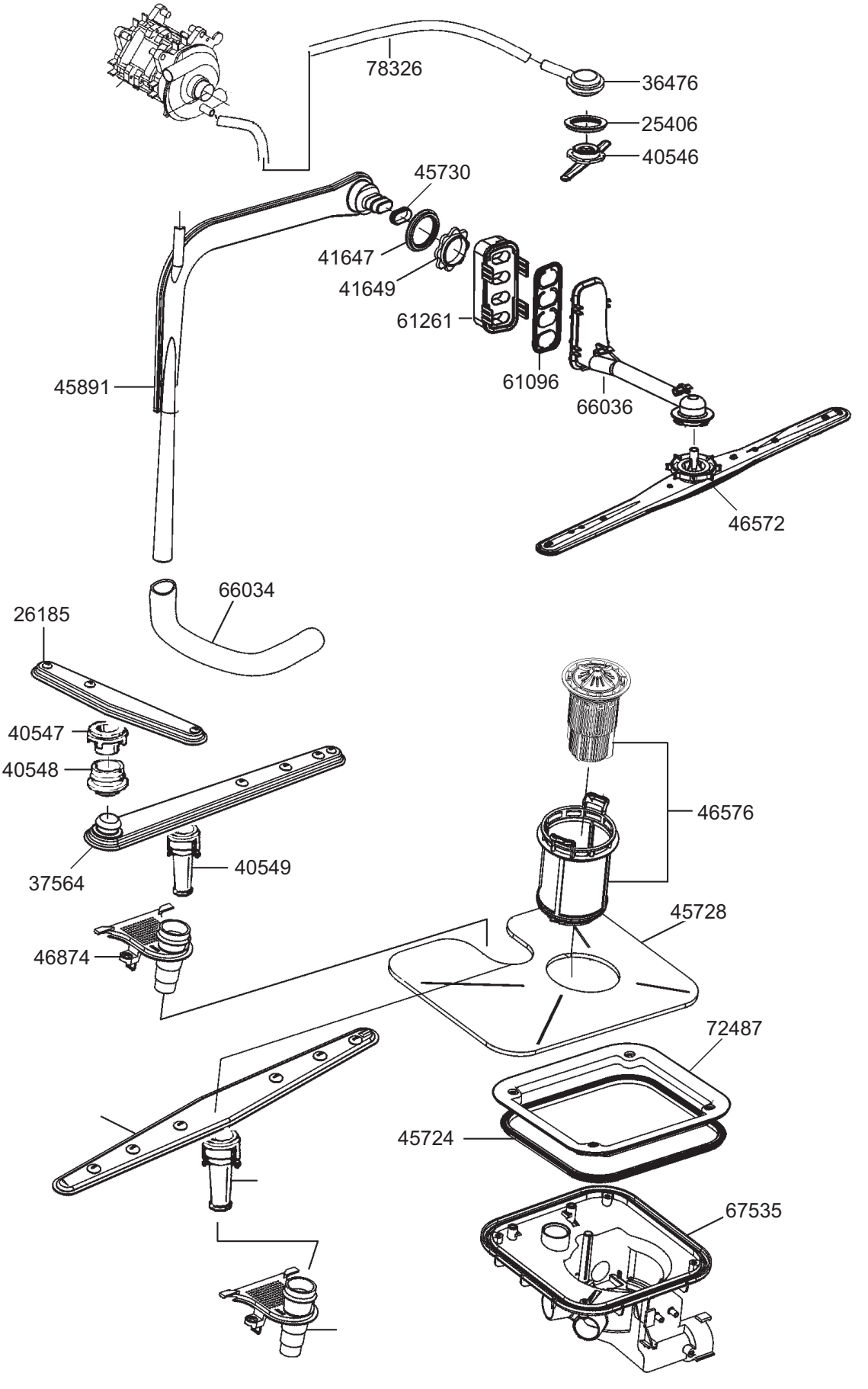
78326
36476
25406
40546
45730
41647
41649
61261
61096
66036
45891
46572
66034
26185
40547
40548
37564
40549
46874
46576
45728
72487
45724
67535