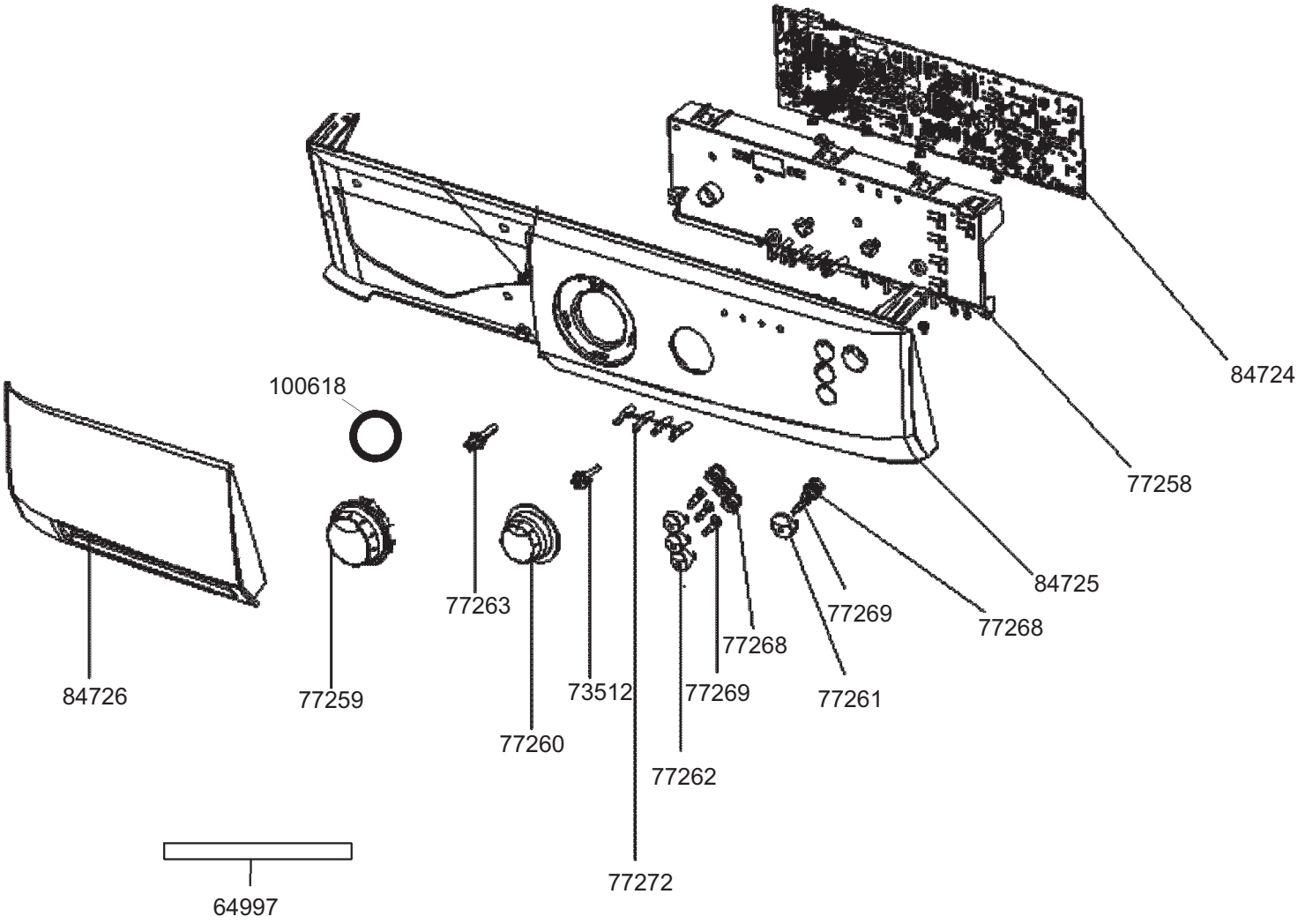
84724
77258
84725
77268
77269
77261
77268
77269
77262
77272
73512
77260
77263
77259
84726
100618
64997

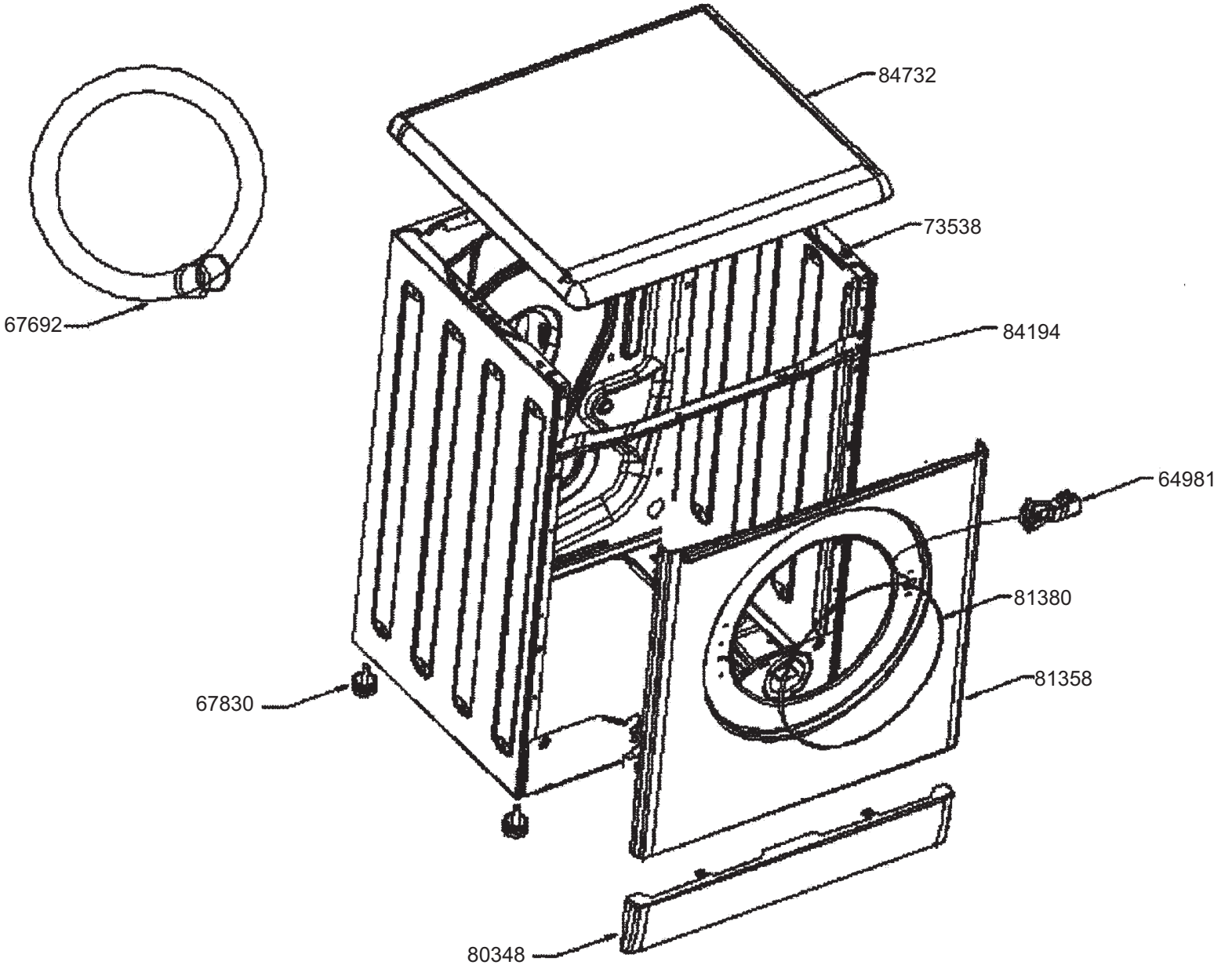
84732
73538
67692
84194
64981
81380
81358
67830
80348

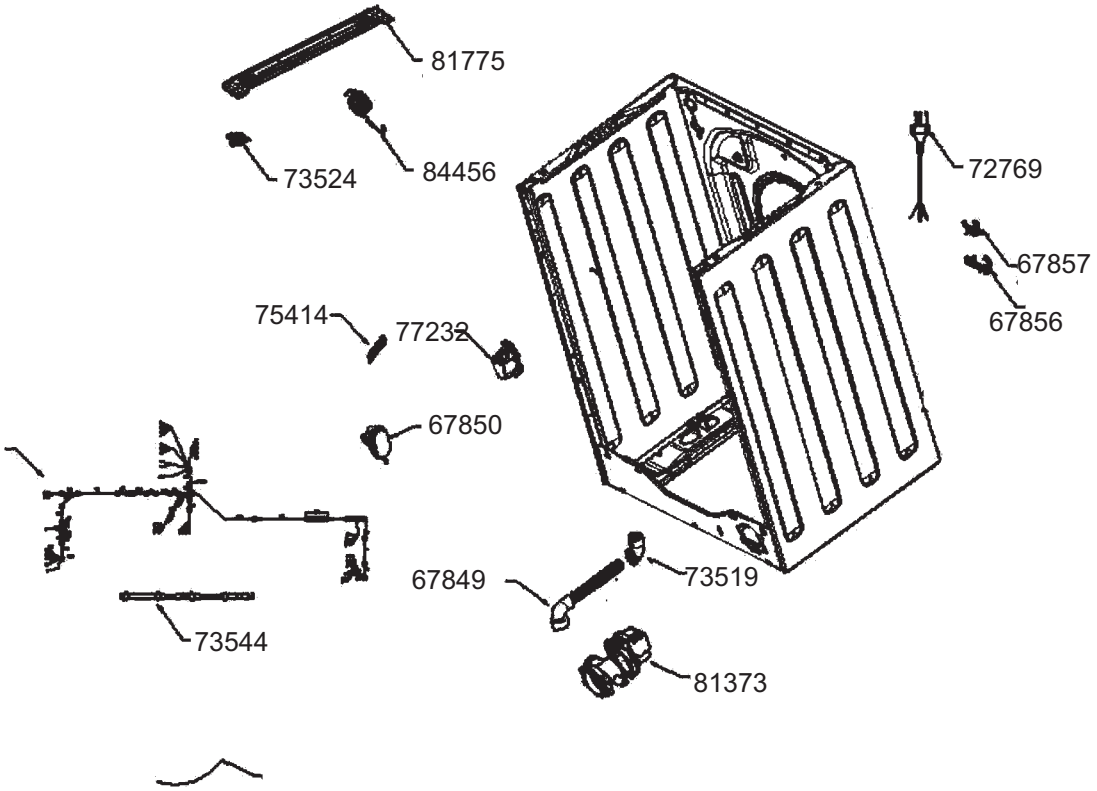
81775
73524
84456
72769
67857
67856
75414
77232
67850
67849
73519
73544
81373

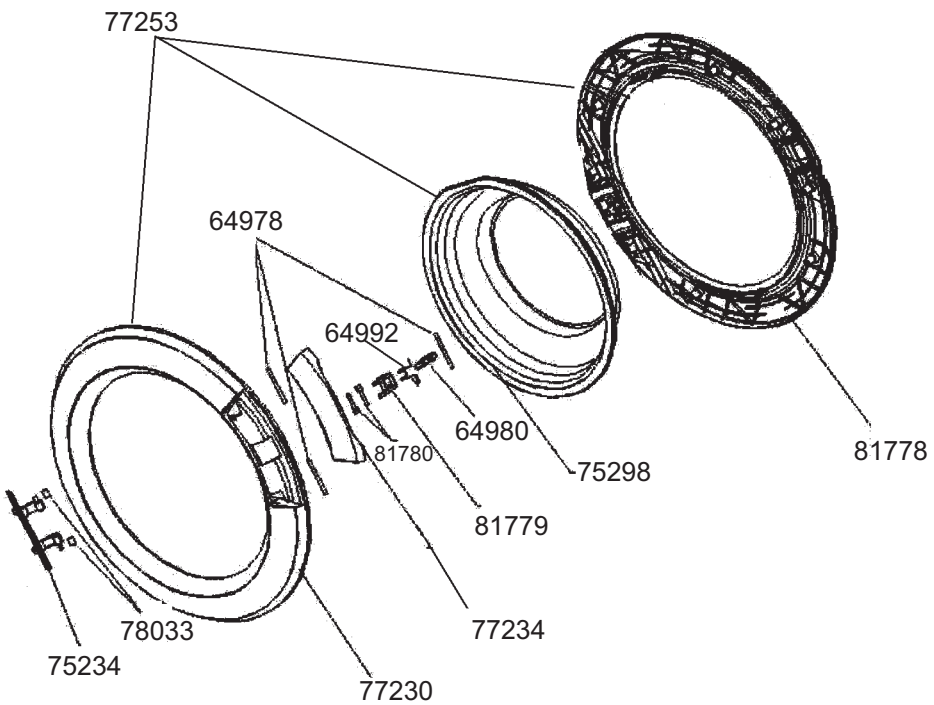
77253
64978
64992
64980
81780
75298
81778
81779
78033
77234
75234
77230

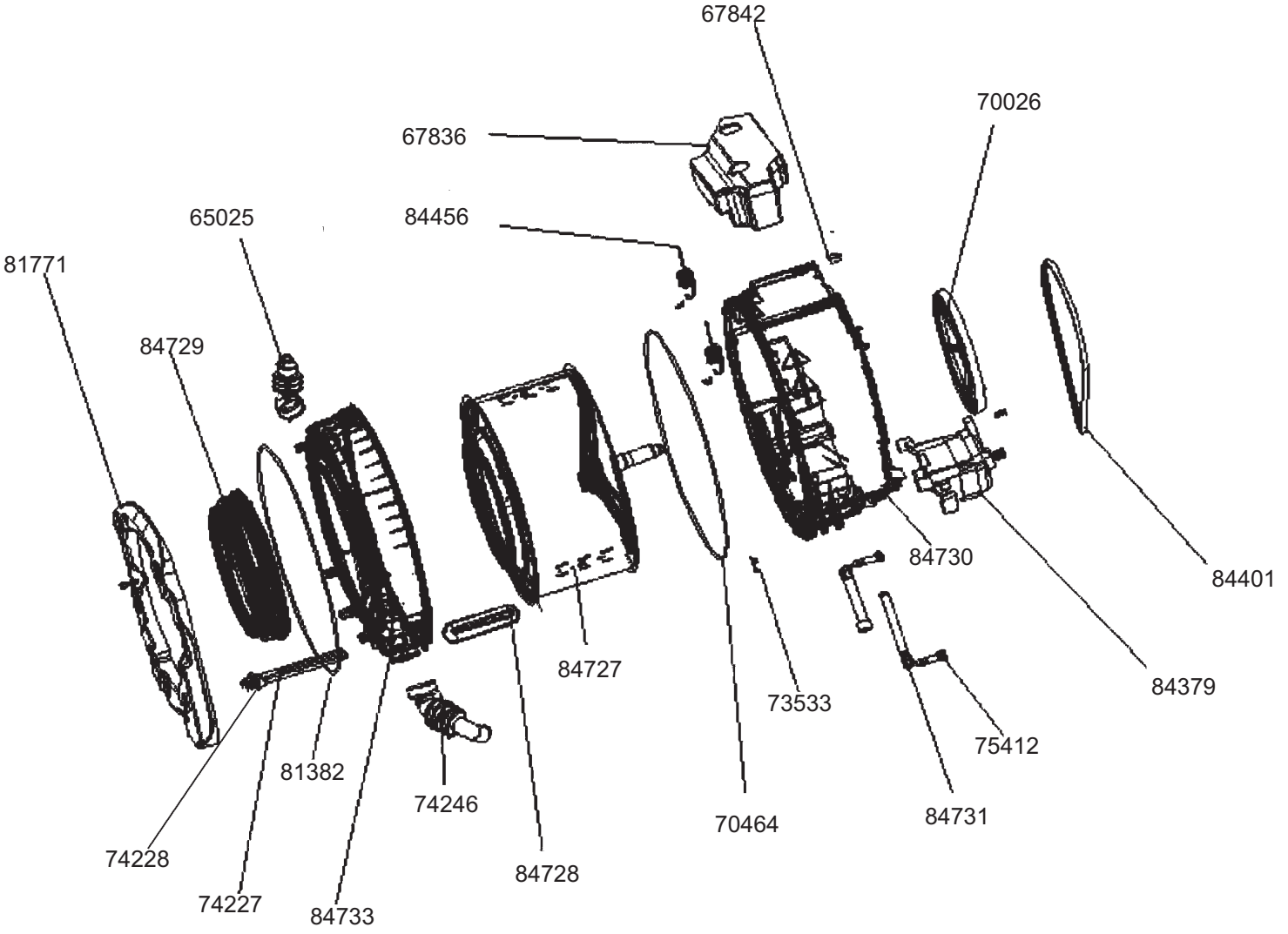
67842
70026
67836
84456
65025
81771
84729
84730
84401
84727
84379
73533
75412
81382
74246
70464
84731
74228
84728
74227
84733

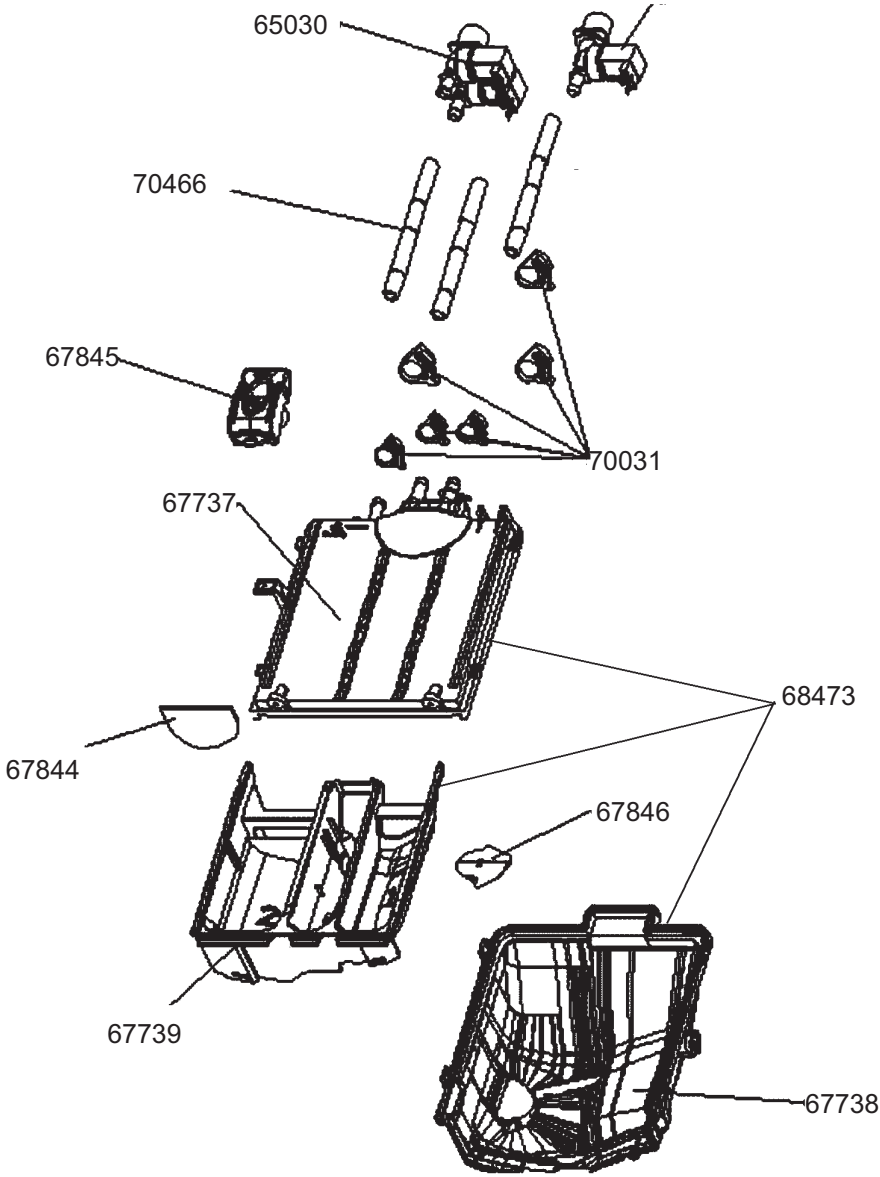
65030
70466
67845
70031
67737
68473
67844
67846
67739
67738

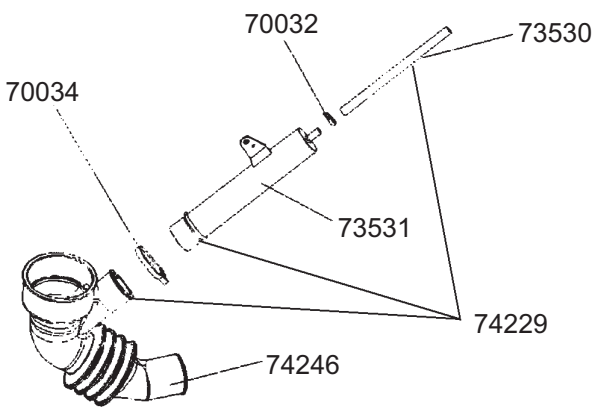
70032
73530
70034
73531
74229
74246