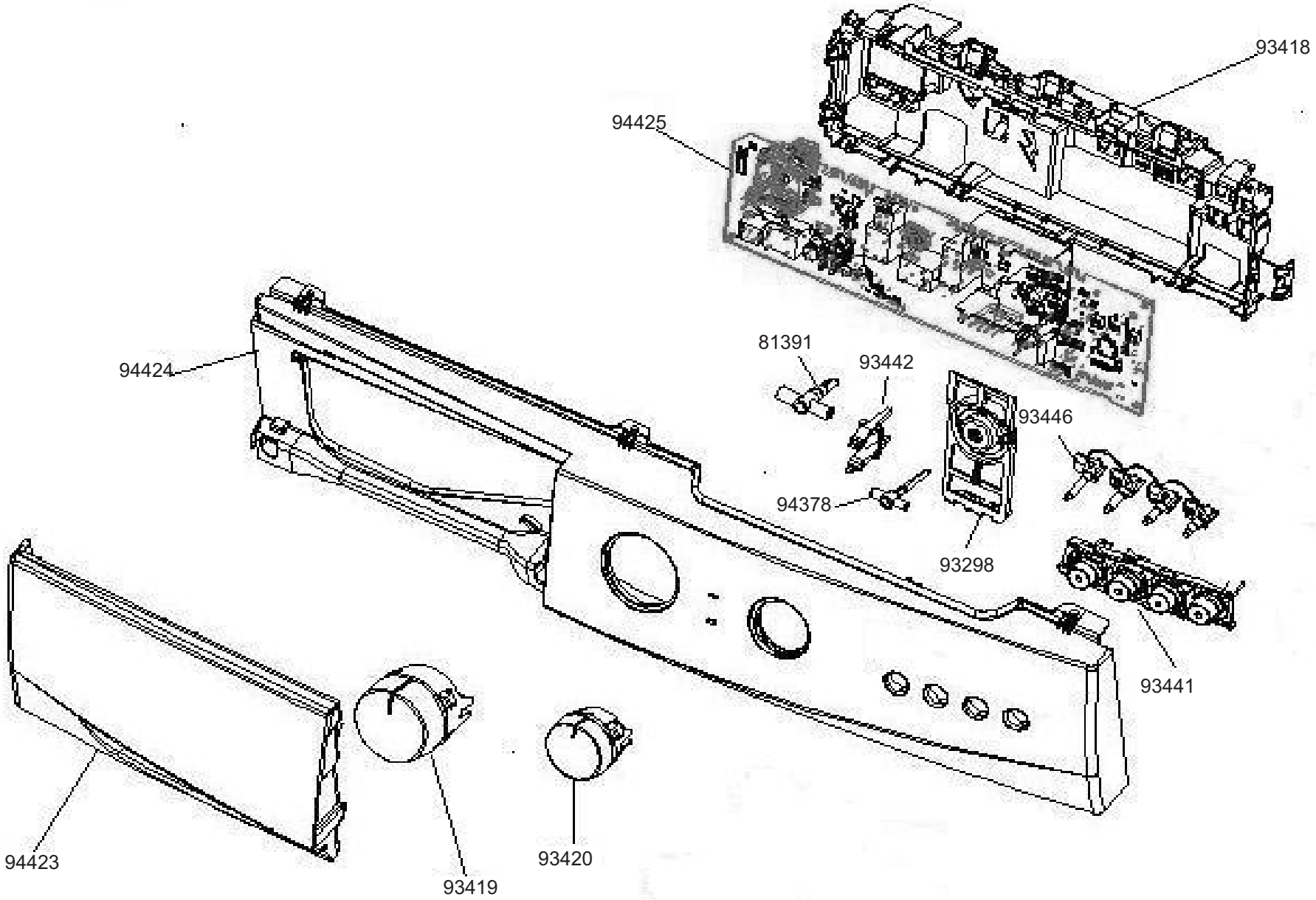
93418
94425
94424
81391
93442
93446
94378
93298
93441
94423
93419
93420

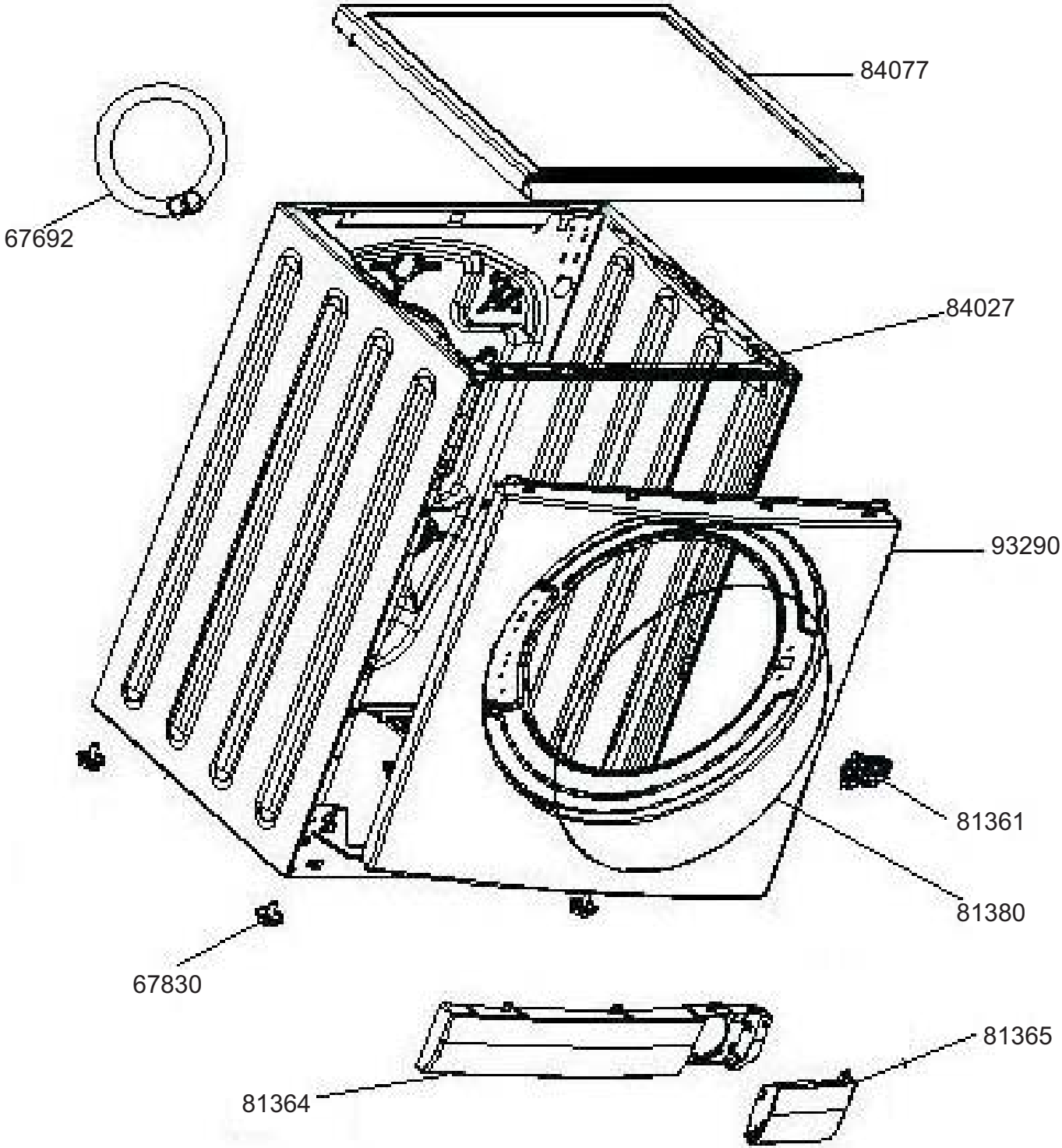
84077
67692
84027
93290
81361
81380
67830
81365
81364

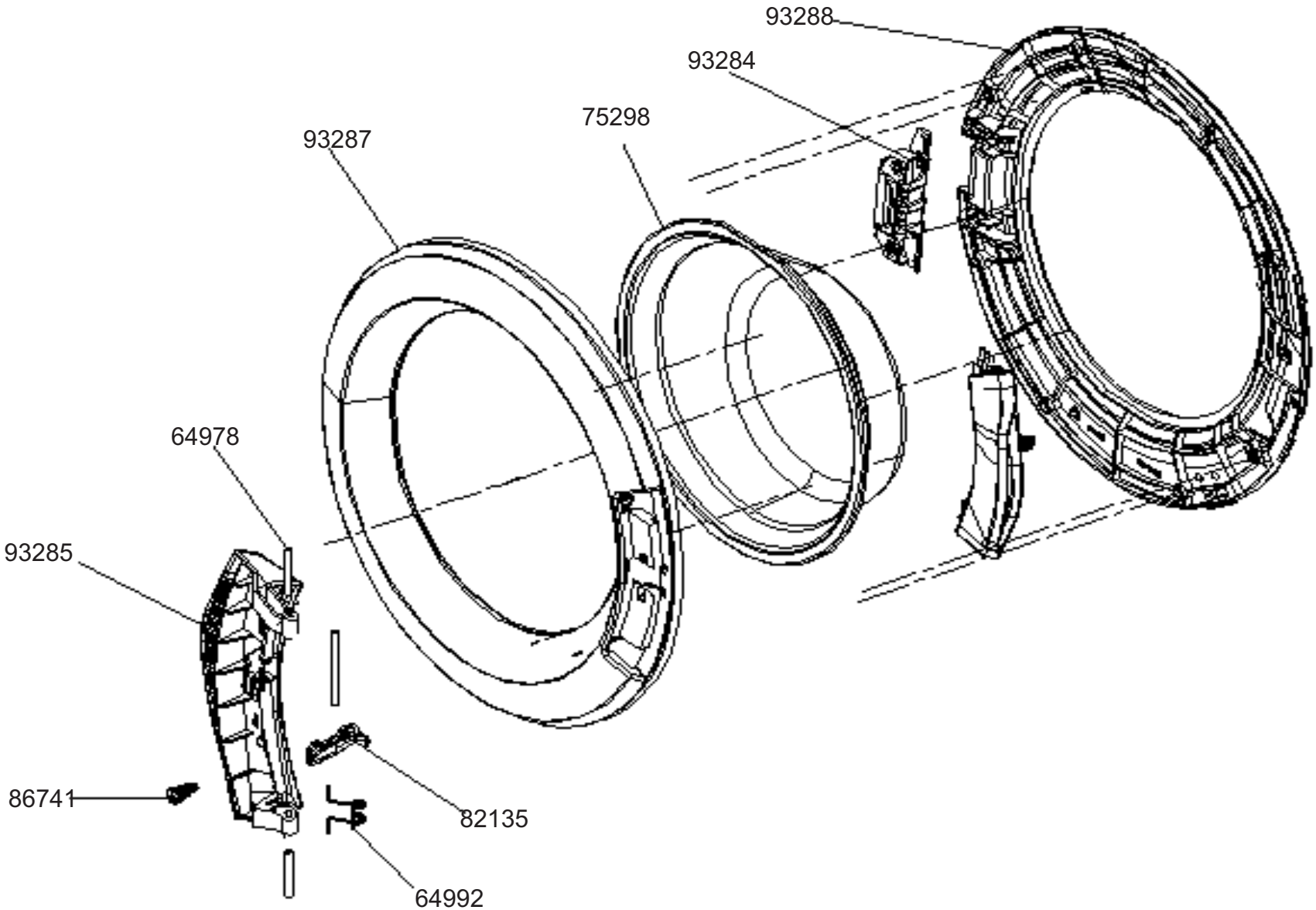
93288
93284
75298
93287
64978
93285
86741
82135
64992

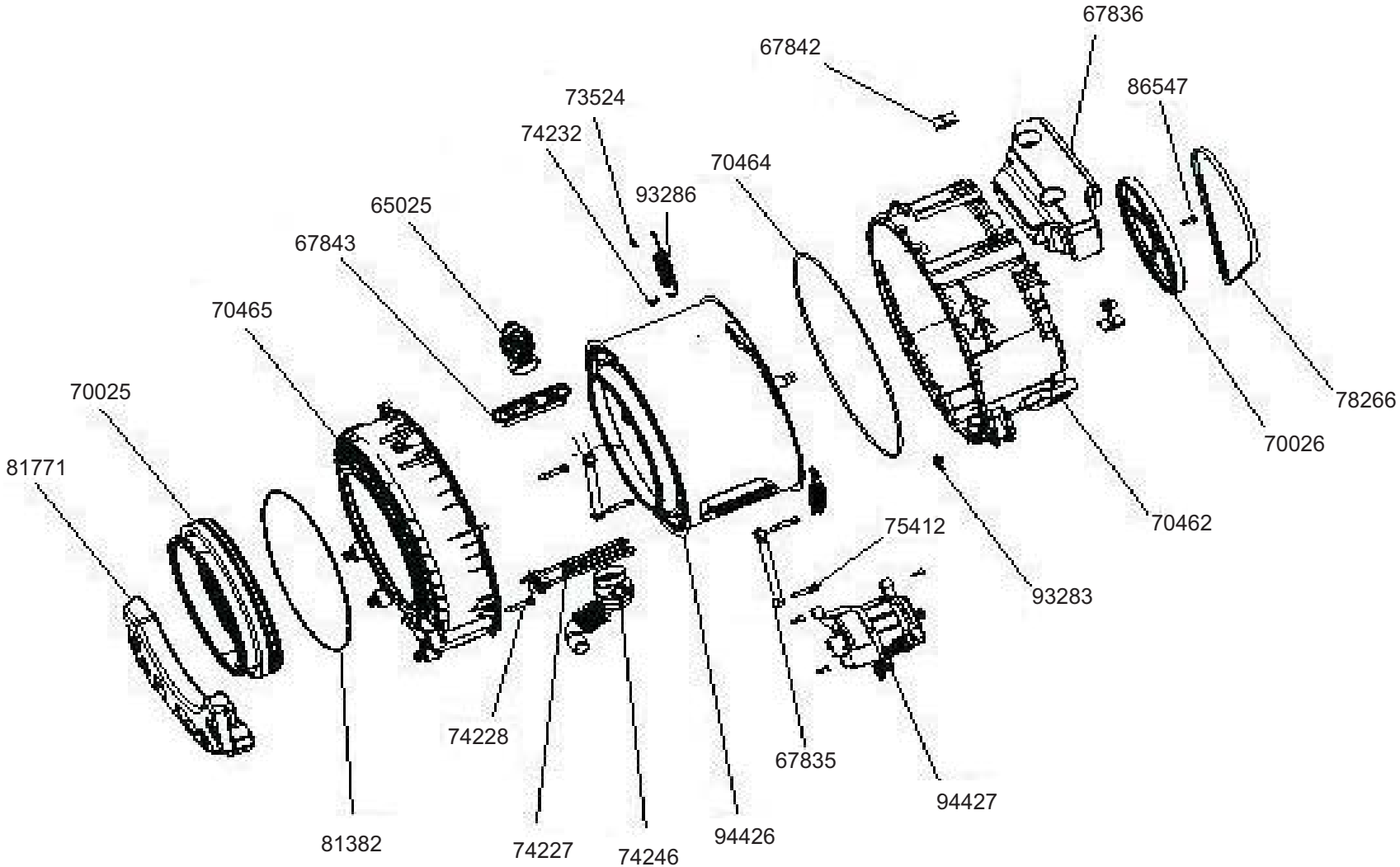
67836
67842
86547
73524
74232
70464
93286
65025
67843
70465
70025
81771
78266
70026
70462
75412
93283
74228
67835
94427
81382
74227
74246
94426

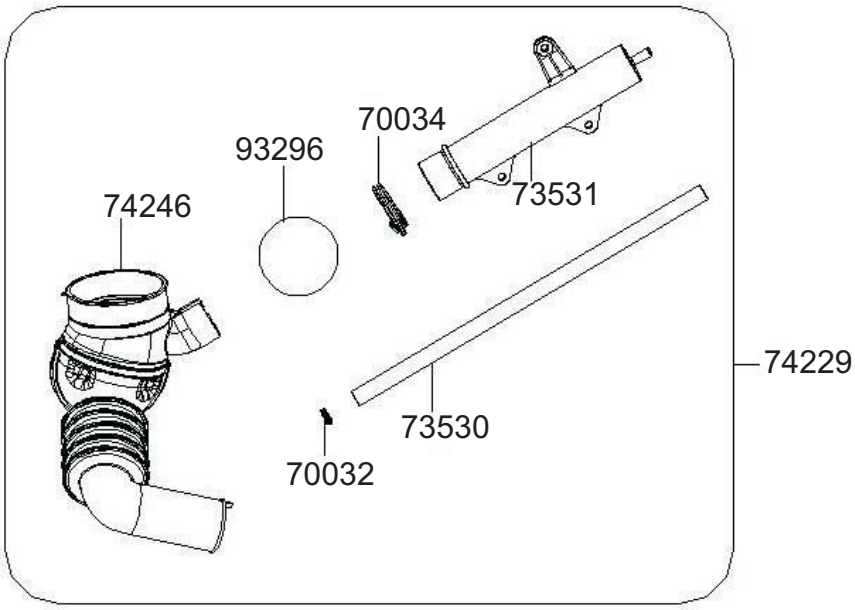
70034
93296
73531
74246
74229
73530
70032

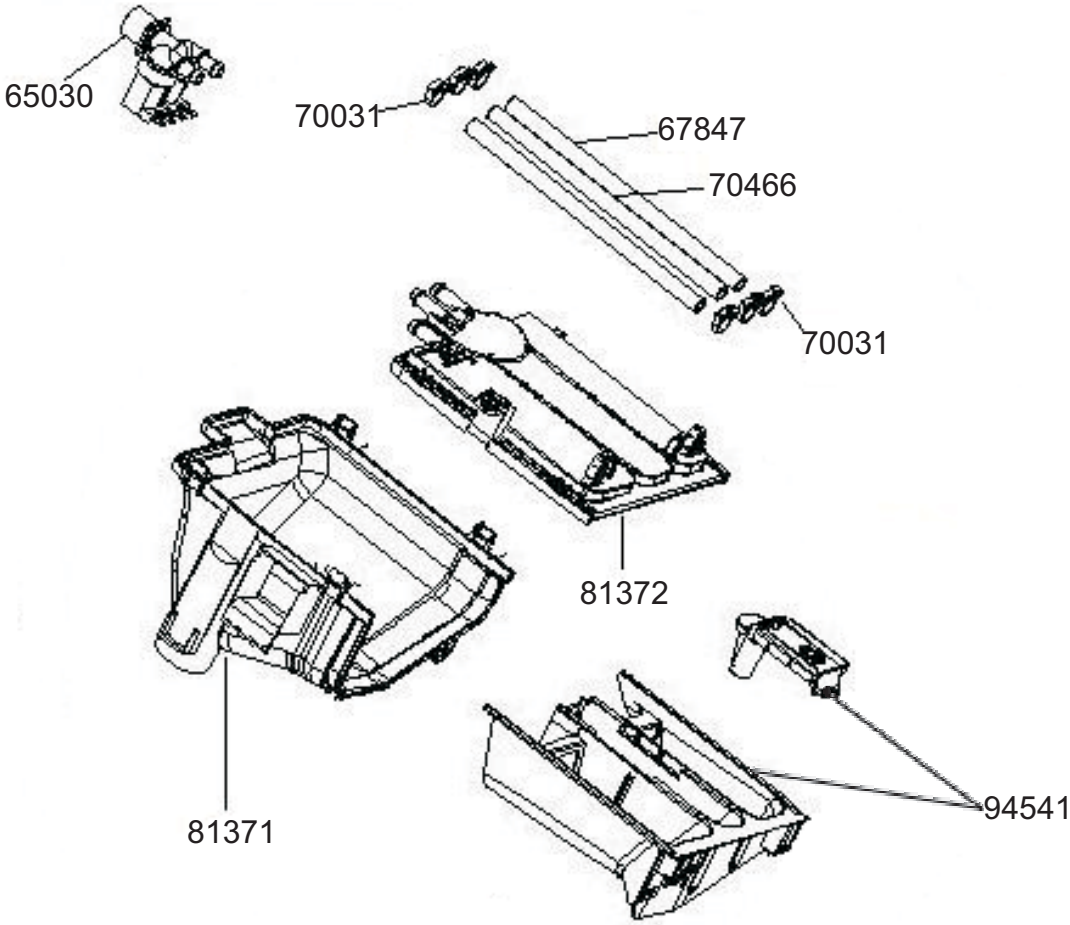
65030
70031
67847
70466
70031
81372
81371
94541

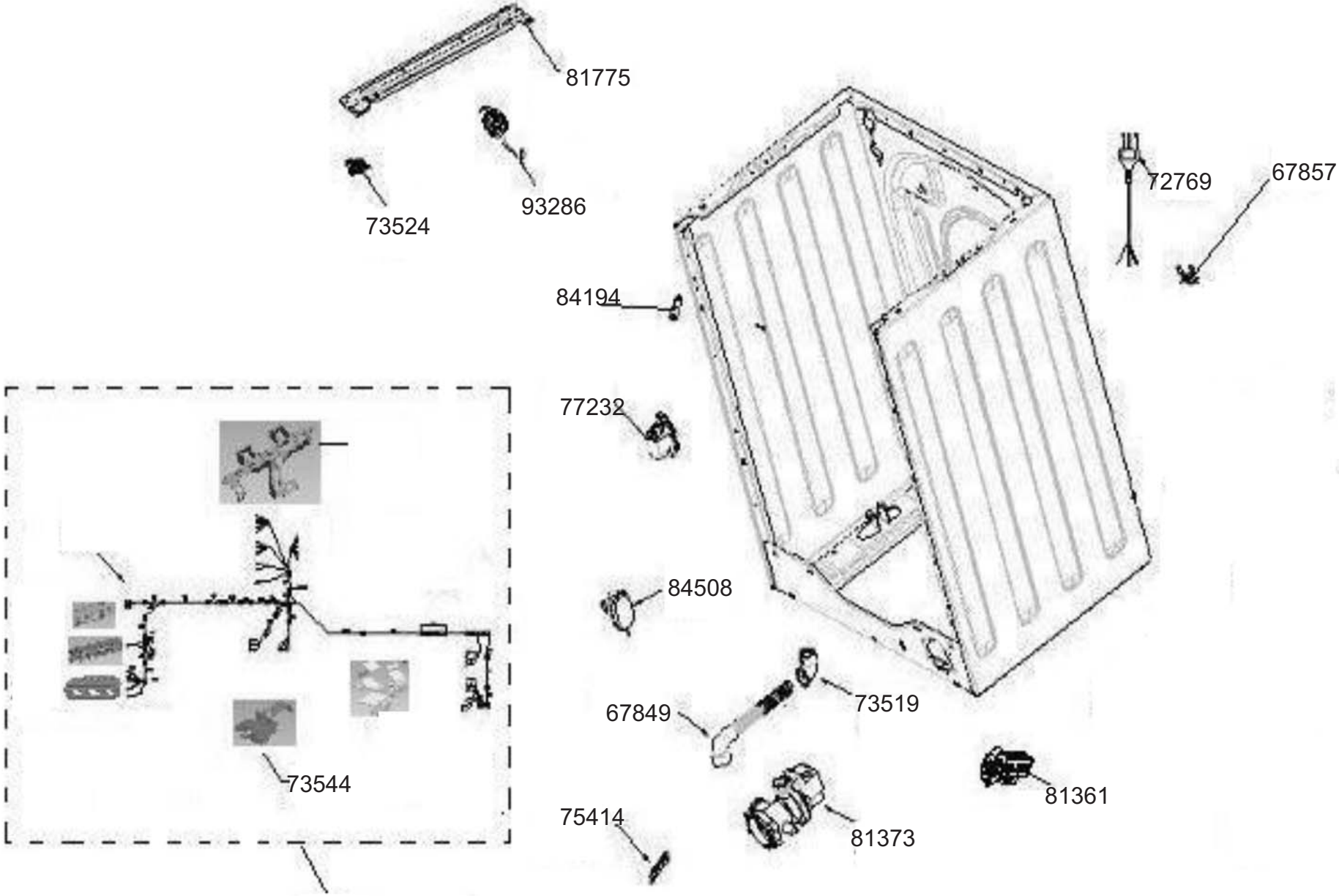
81775
93286
73524
72769
67857
84194
77232
84508
67849
73519
81361
75414
81373
73544