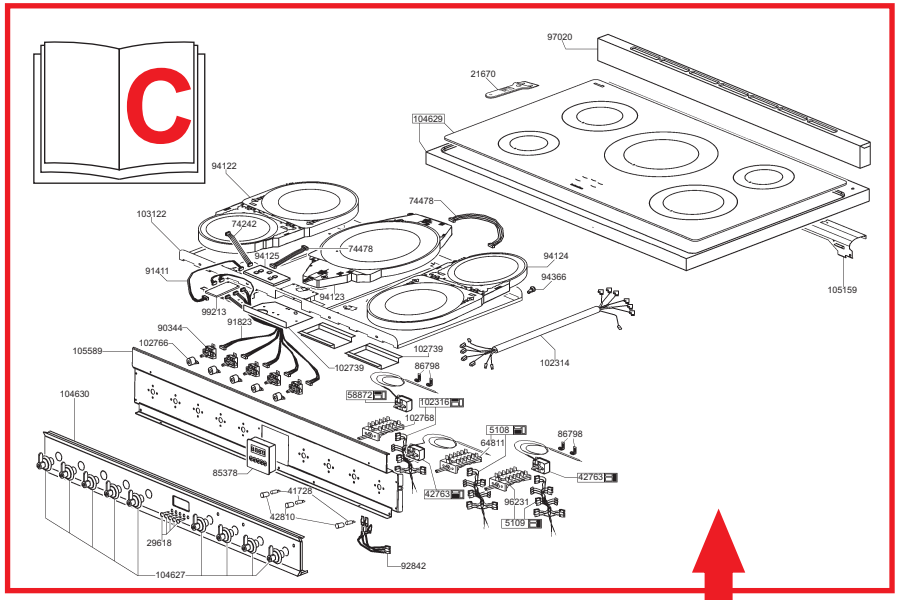
C
97020
21670
104629
94122
103122
74242
74478
94125
74478
91411
94124
94366
99213
94123
91823
90344
102766
105589
102739
102739
86798
102314
105159
104630
56872
102316
102768
5108
64811
86798
85378
42763
42763
41728
96231
42810
5109
29618
104627
92842

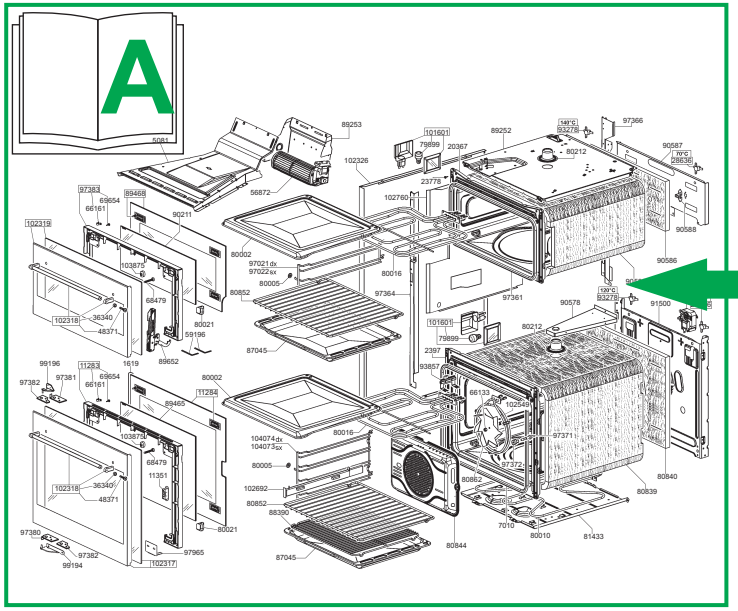
A
5081
89253
101601
79899
20367
89252
140°C
93278
97366
80212
90587
70°C
28636
102326
23778
56872
102760
97383
69654
66161
89468
90211
102319
103875
80002
97021dx
97022sx
80005
80016
90586
90588
80852
97364
97361
68479
102318
36340
48371
80021
59196
87045
1619
89662
99196
11253
97381
97382
11284
104074dx
104073sx
102692
88390
68475
11351
97380
97382
99194
97965
102317
101601
79899
2397
93857
90578
139°C
93279
91500
80212
66133
102544
97371
97372
80852
80840
80839
7010
80010
81433
80844
87045

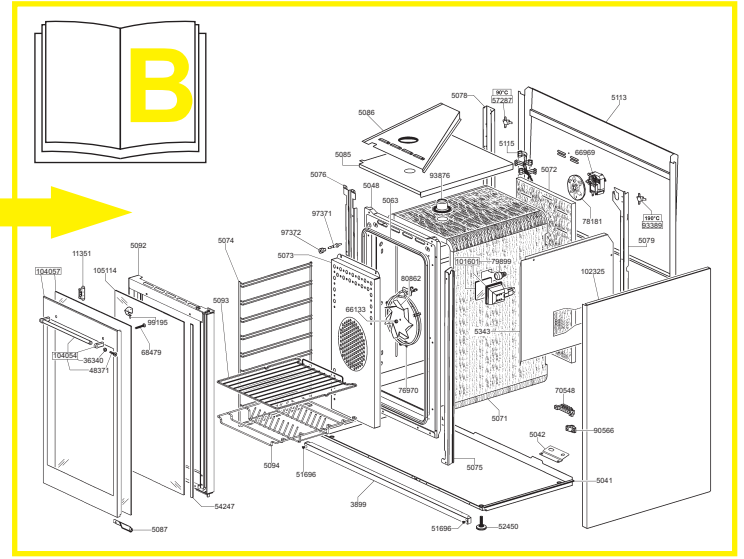
B
5078
90°C
57287
5113
5086
5115
56969
5085
93876
5072
5076
5048
5063
97371
97372
5073
78181
190°C
93389
5079
5074
11351
5092
105114
104057
101601
79899
102325
80862
5093
66133
5343
99195
68479
104054
36340
48371
76970
70548
5071
90566
5042
5094
51696
5075
5041
3899
54247
5087
51696
52450

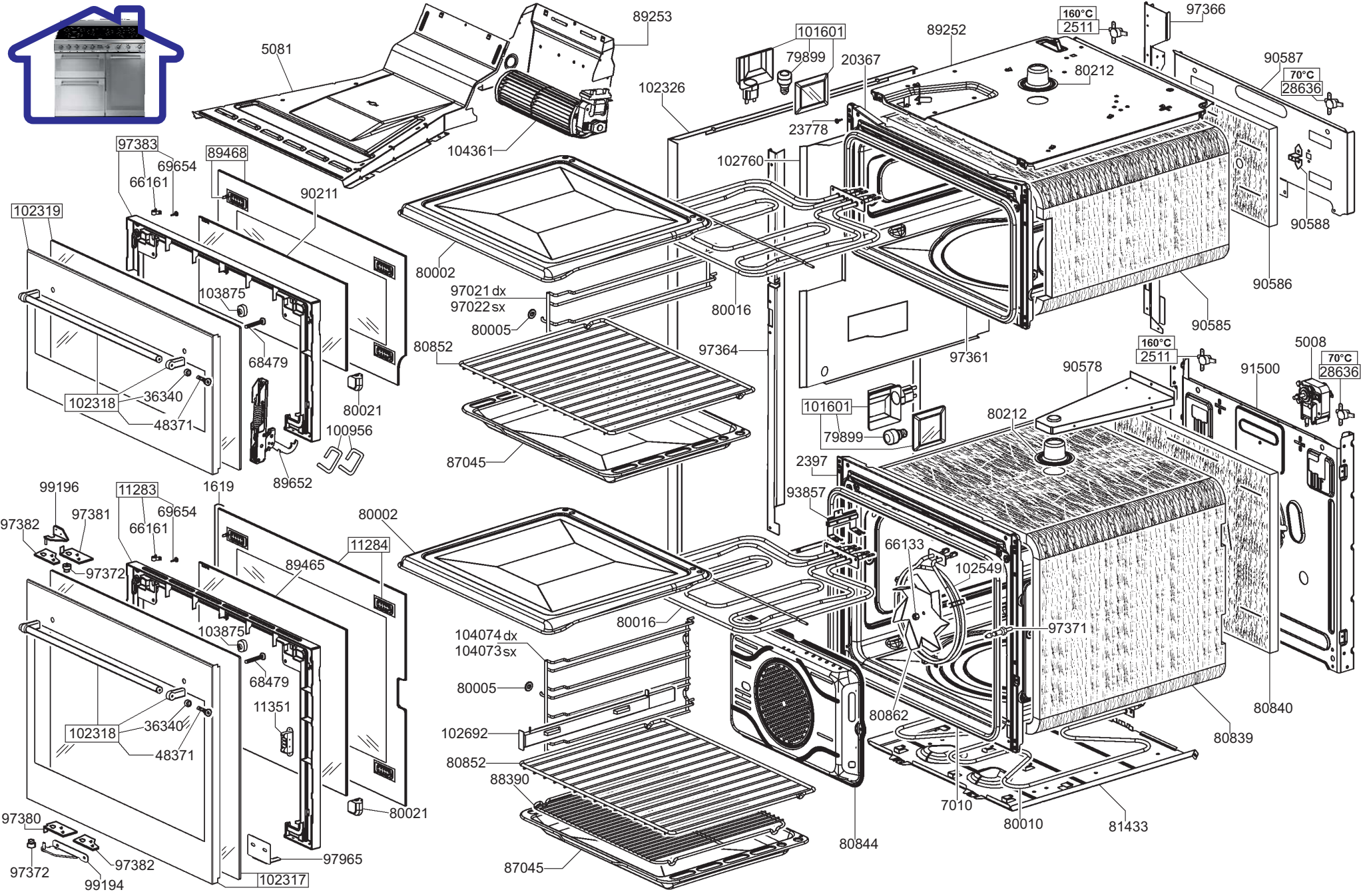
5081
89253
104361
101601
79899
20367
89252
160°C
2511
97366
90587
70°C
28636
80212
102326
23778
102760
90588
90586
90585
97383
69654
66161
89468
90211
102319
80002
97021 dx
97022 sx
80005
80016
103875
68479
80852
97364
97361
102318
36340
48371
80021
100956
87045
89652
1619
99196
11283
97381
97382
97372
11284
89465
11351
97380
97965
102317
99194
104074 dx
104073 sx
102692
88390
80844
97371
66133
102549
80862
7010
80010
81433
80839
80840
90578
91500
5008
2397
93857

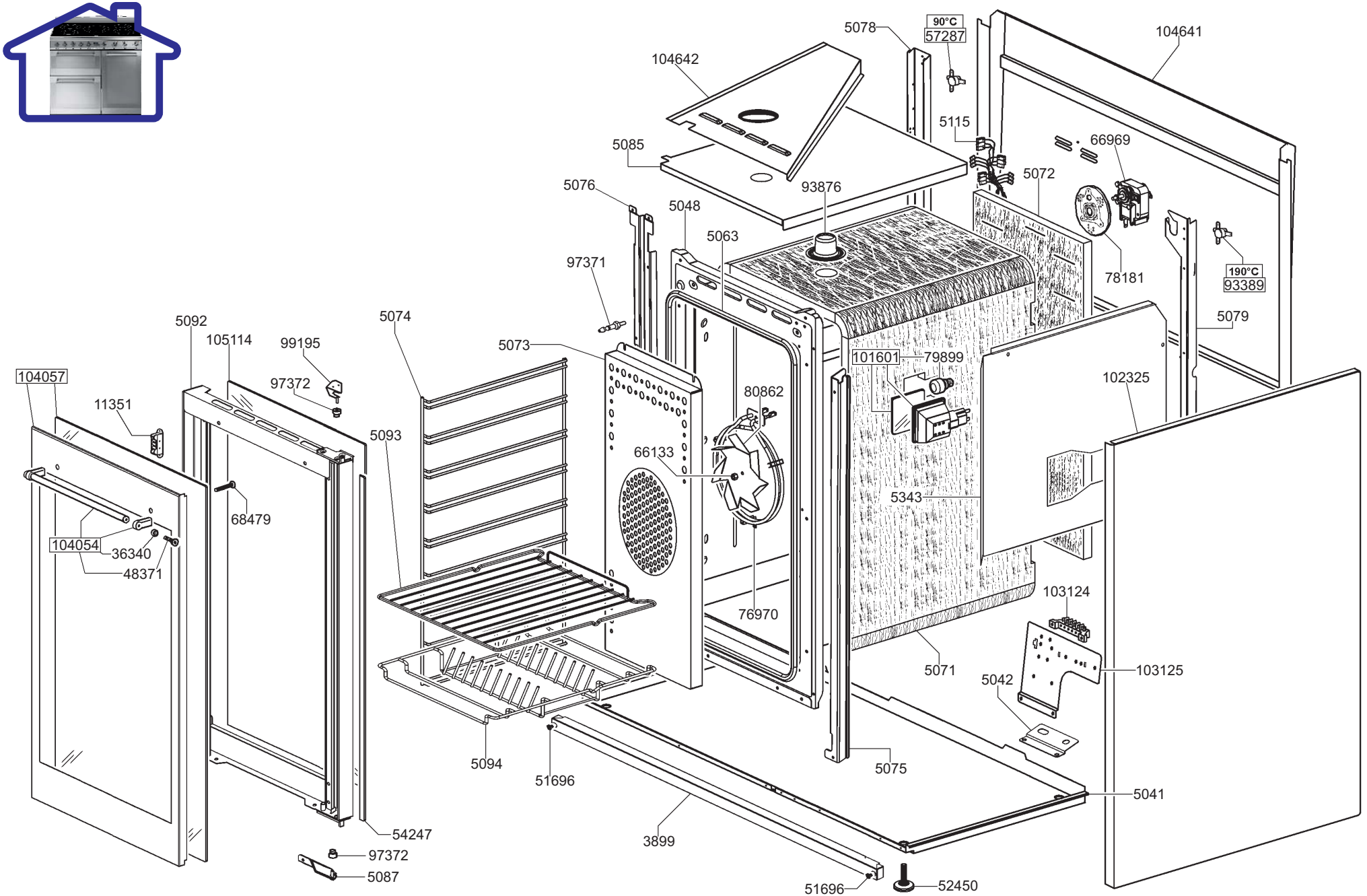
5078
90°C
57287
104641
104642
5115
66969
5085
5072
93876
5076
5048
5063
78181
97371
190°C
93389
5079
5092
105114
99195
5074
5073
101601
79899
104057
97372
102325
11351
80862
5093
66133
5343
68479
104054
36340
48371
76970
103124
5071
103125
5042
5094
51696
5075
5041
54247
3899
97372
5087
51696
52450

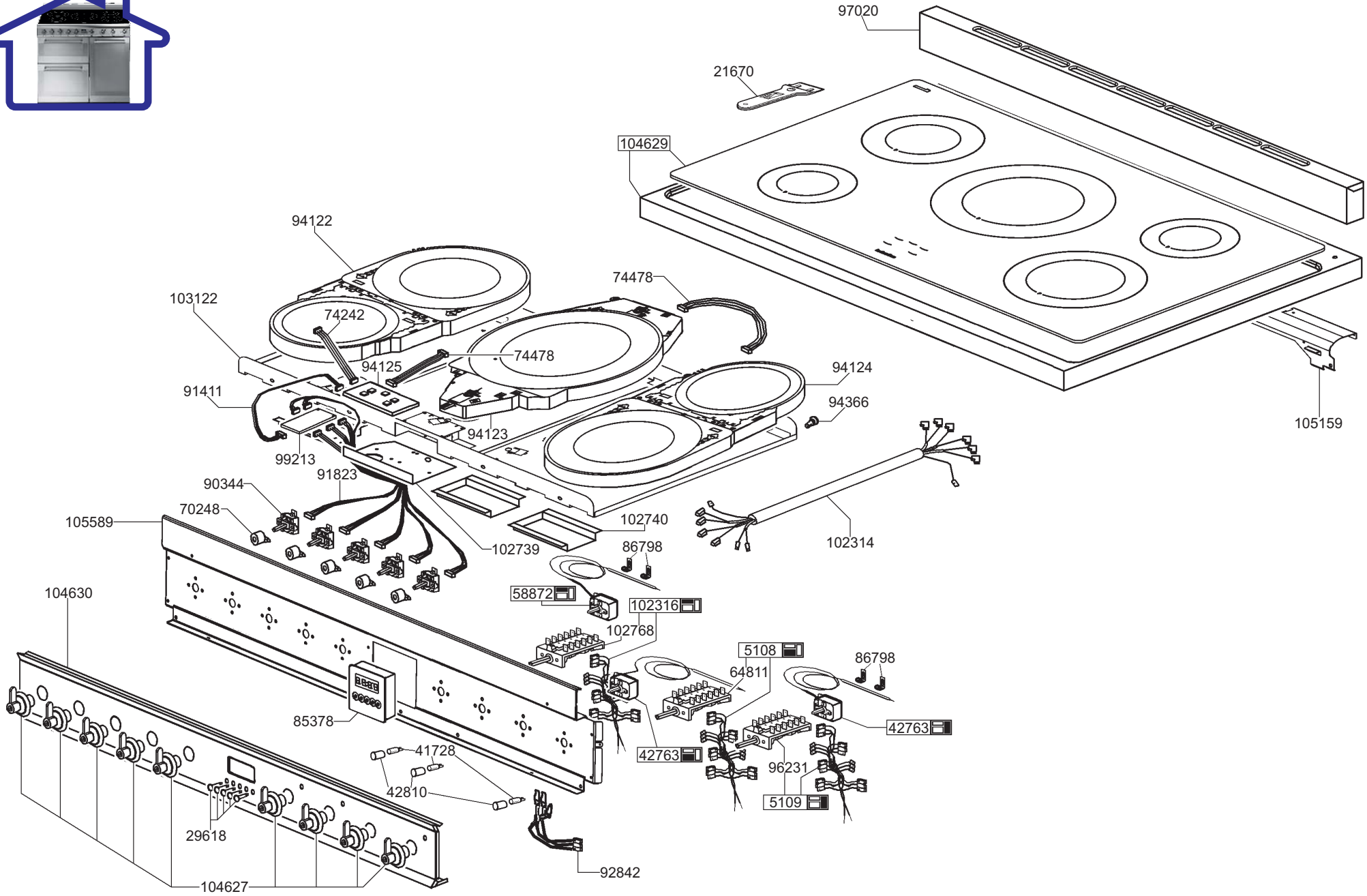
97020
21670
104629
94122
74478
103122
74242
74478
94125
94124
91411
94366
94123
105159
99213
91823
90344
70248
105589
102740
102314
102739
86798
58872
102316
104630
102768
5108
86798
64811
85378
42763
41728
42763
96231
42810
5109
29618
92842
104627