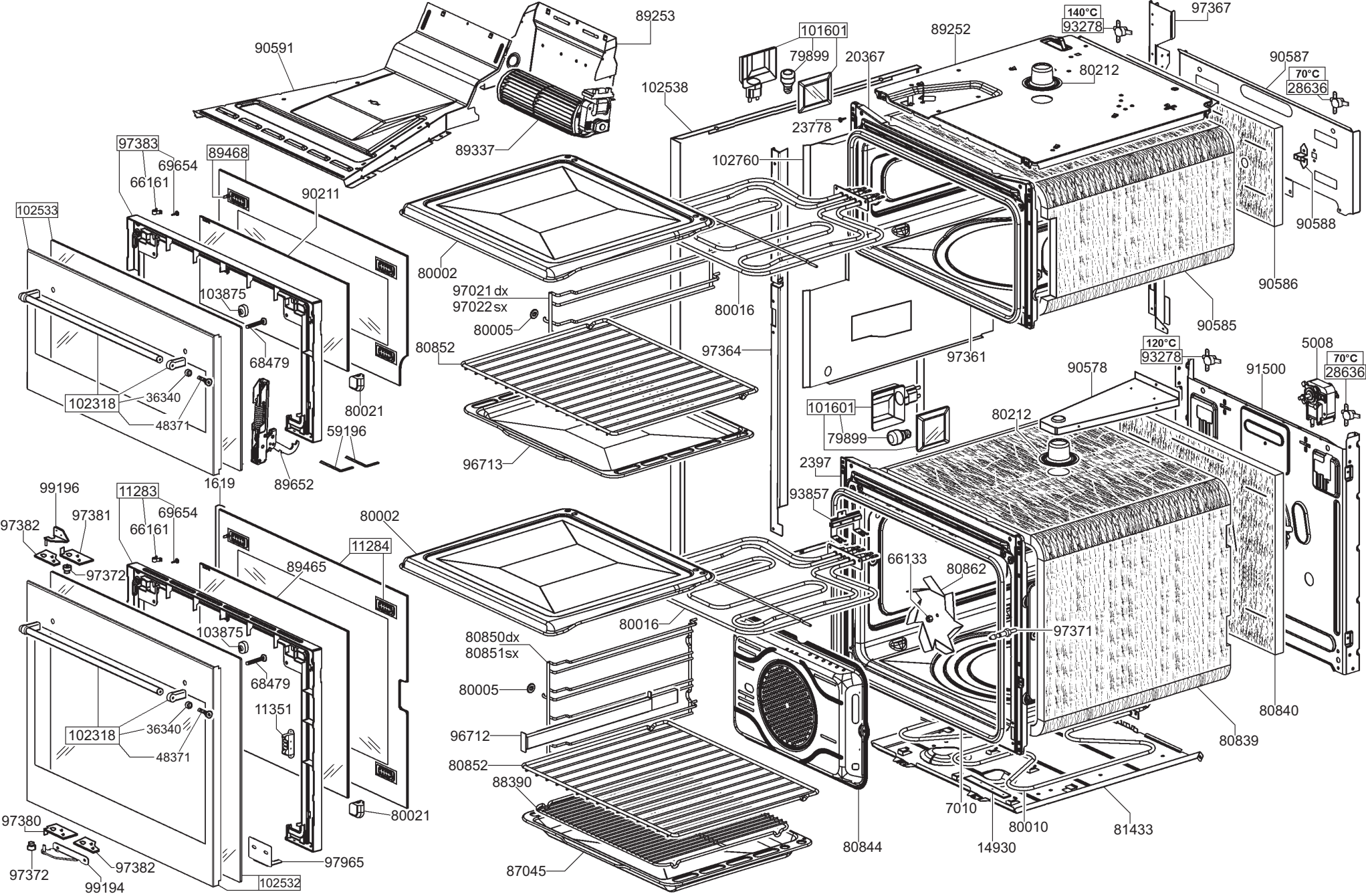
89253
90591
101601
79899
20367
89252
140°C
93278
97367
90587
70°C
28636
80212
102538
23778
89337
97383
69654
66161
89468
102760
90211
102533
90588
80002
97021 dx
97022 sx
80016
90586
103875
80005
68479
80852
97364
97361
90585
120°C
93278
5008
70°C
28636
90578
91500
102318
36340
48371
80021
101601
80212
59196
79899
96713
2397
1619
89652
93857
99196
11283
69654
97381
66161
97382
80002
11284
97372
89465
66133
80862
103875
80016
80850dx
80851sx
97371
68479
80005
11351
80840
102318
36340
48371
96712
80839
80852
88390
80021
7010
97380
80010
81433
97965
97372
97382
80844
14930
99194
102532
87045

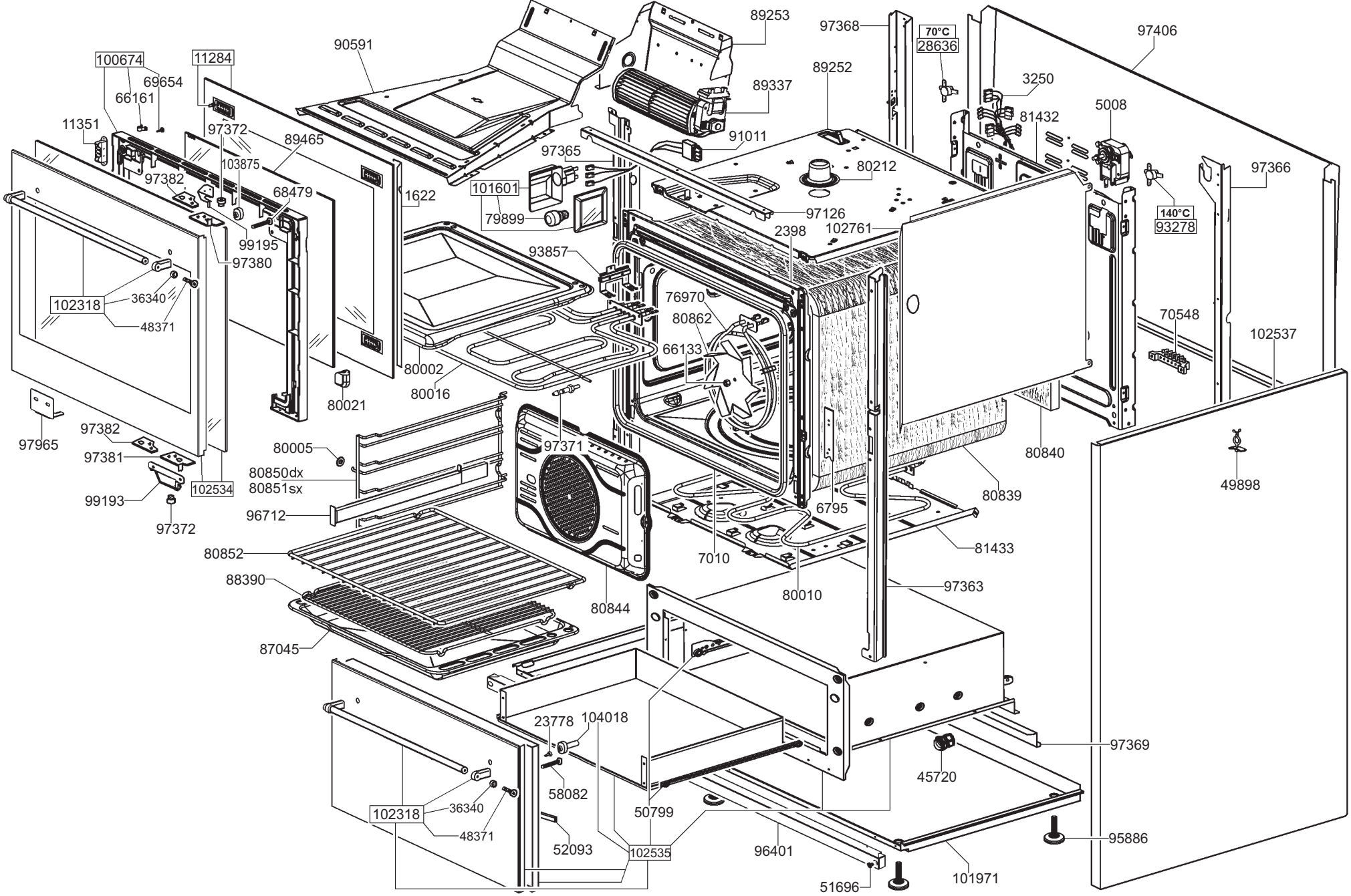
89253
97368
70°C
28636
97406
90591
100674
11284
69654
66161
89252
89337
3250
5008
11351
97372
89465
81432
91011
97365
80212
97366
103875
97382
68479
101601
1622
79899
97126
140°C
93278
2398
102761
99195
97380
93857
102318
36340
48371
76970
80862
70548
102537
66133
80002
80016
80021
97965
97382
97381
97371
80005
80850dx
80851sx
102534
99193
97372
96712
6795
80840
80839
49898
80852
7010
81433
88390
80844
80010
97363
87045
23778
104018
97369
45720
58082
102318
36340
48371
50799
95886
52093
102535
96401
51696
101971

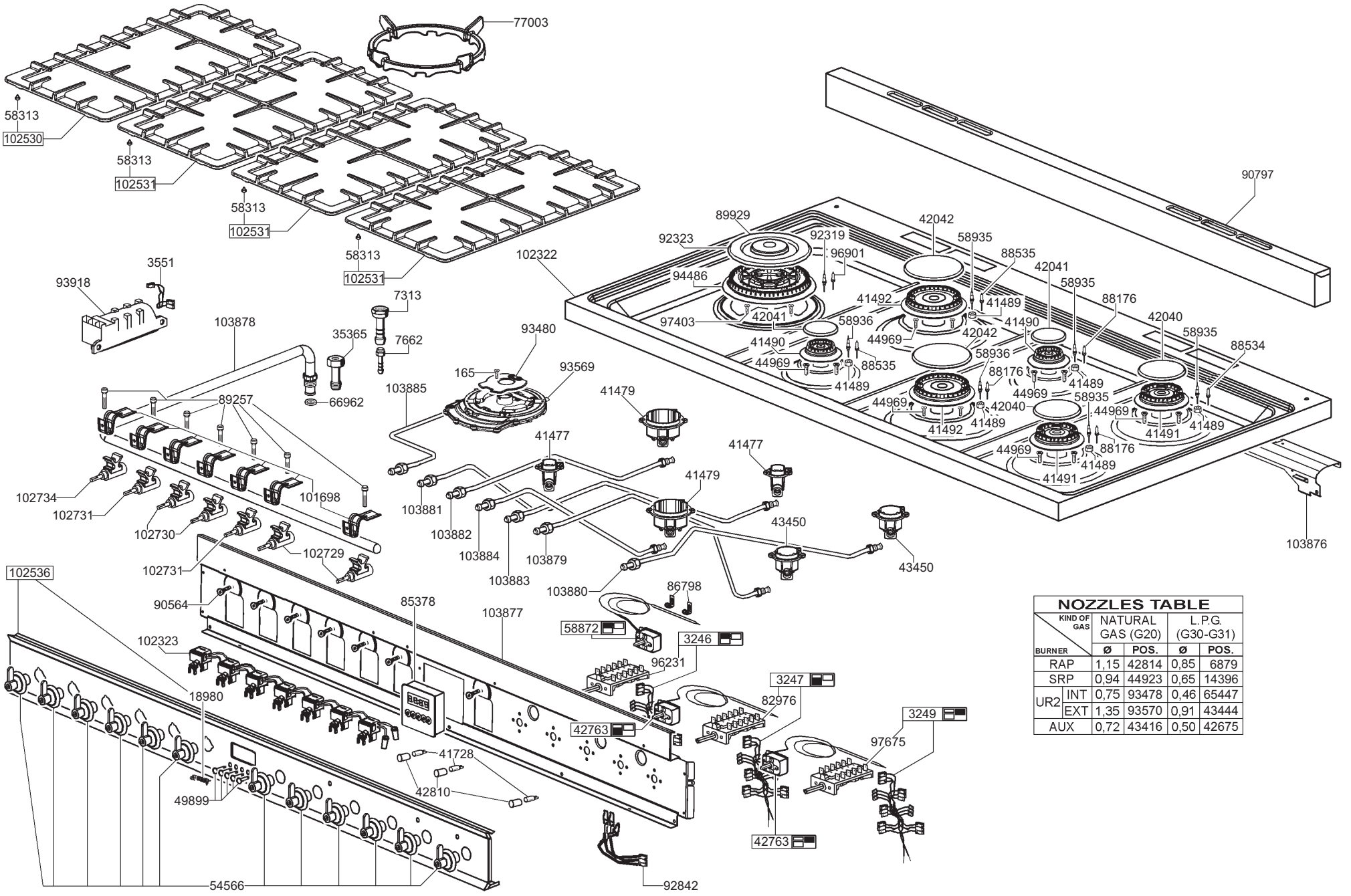

NOZZLES TABLE

KIND OF GAS / BURNER		NATURAL GAS (G20)		L.P.G. (G30-G31)	
		Ø	POS.	Ø	POS.
RAP		1,15	42814	0,85	6879
SRP		0,94	44923	0,65	14396
UR2	INT	0,75	93478	0,46	65447
	EXT	1,35	93570	0,91	43444
AUX		0,72	43416	0,50	42675