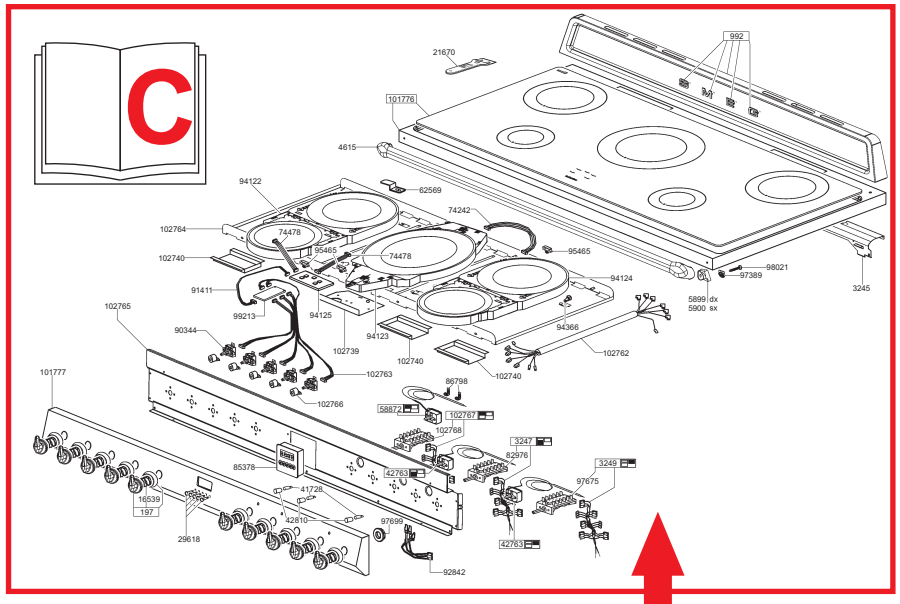
C
992
21670
101776
4615
62569
94122
74242
102764
74478
95465
102740
74478
95465
94124
98021
97389
3245
91411
99213
94125
94123
102739
102740
94366
102762
5899 dx
5900 sx
102765
90344
102763
102740
102766
86798
58872
102767
102768
3247
82976
3249
97675
85378
42763
41728
16539
197
29618
42810
97699
42763
92842
101777

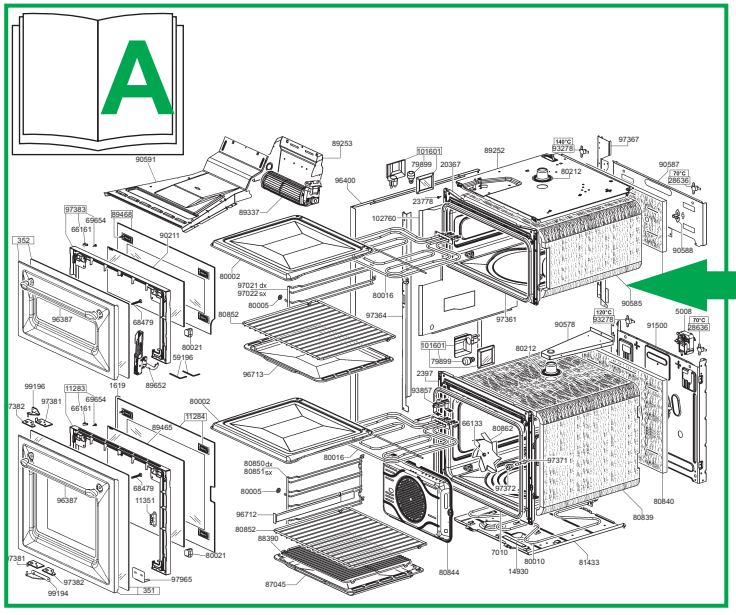
A
90591
89253
96400
101601
79899
20367
89252
148°C
83278
97367
89337
80212
90587
74°C
28636
97383
89468
69654
66161
90211
102760
23778
352
80002
97021 dx
97022 sx
80005
80016
90588
80852
97364
97361
90585
90578
120°C
83278
91500
5008
79°C
28636
101601
79899
80212
2397
93857
96713
99196
11283
97381
69654
66161
89468
11284
80002
66133
80862
80016
80850dx
80851sx
80005
97371
80840
96712
80852
80839
88390
7010
80010
14930
81433
80844
87045
7382
97382
99194
351
97965
68479
11351
80021
96387
1619
89652
59196

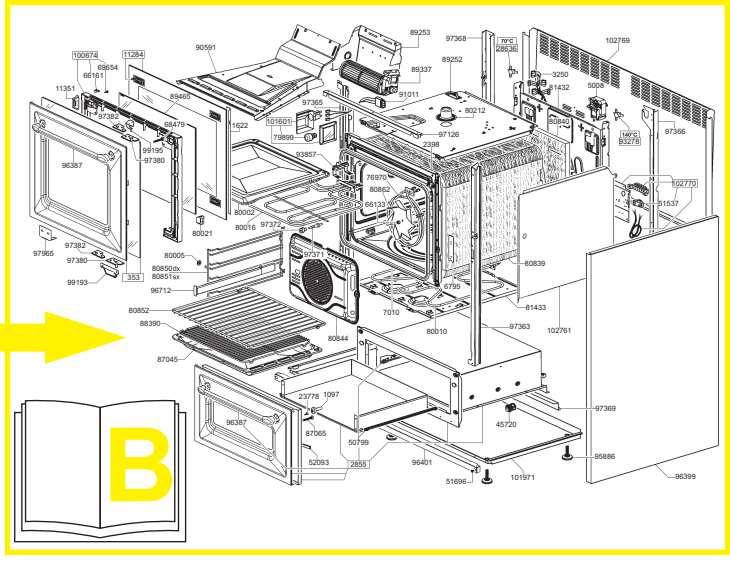
B
90591
89253
97368
79°C
28636
102769
100674
69654
66161
11284
89252
89337
3250
5008
11351
91011
81432
89468
97365
80212
80840
97366
101601
79899
68479
97126
2398
99195
97380
93857
11622
140°C
83278
96387
76970
80862
102770
66133
80005
51537
80021
80016
97372
97382
97380
97965
80005
80850dx
80851sx
353
99193
96712
80839
6795
7010
81433
80852
88390
80844
97363
102761
87045
80010
23778
1097
97369
96387
87065
50799
45720
52093
2855
96401
95886
51696
101971
96399

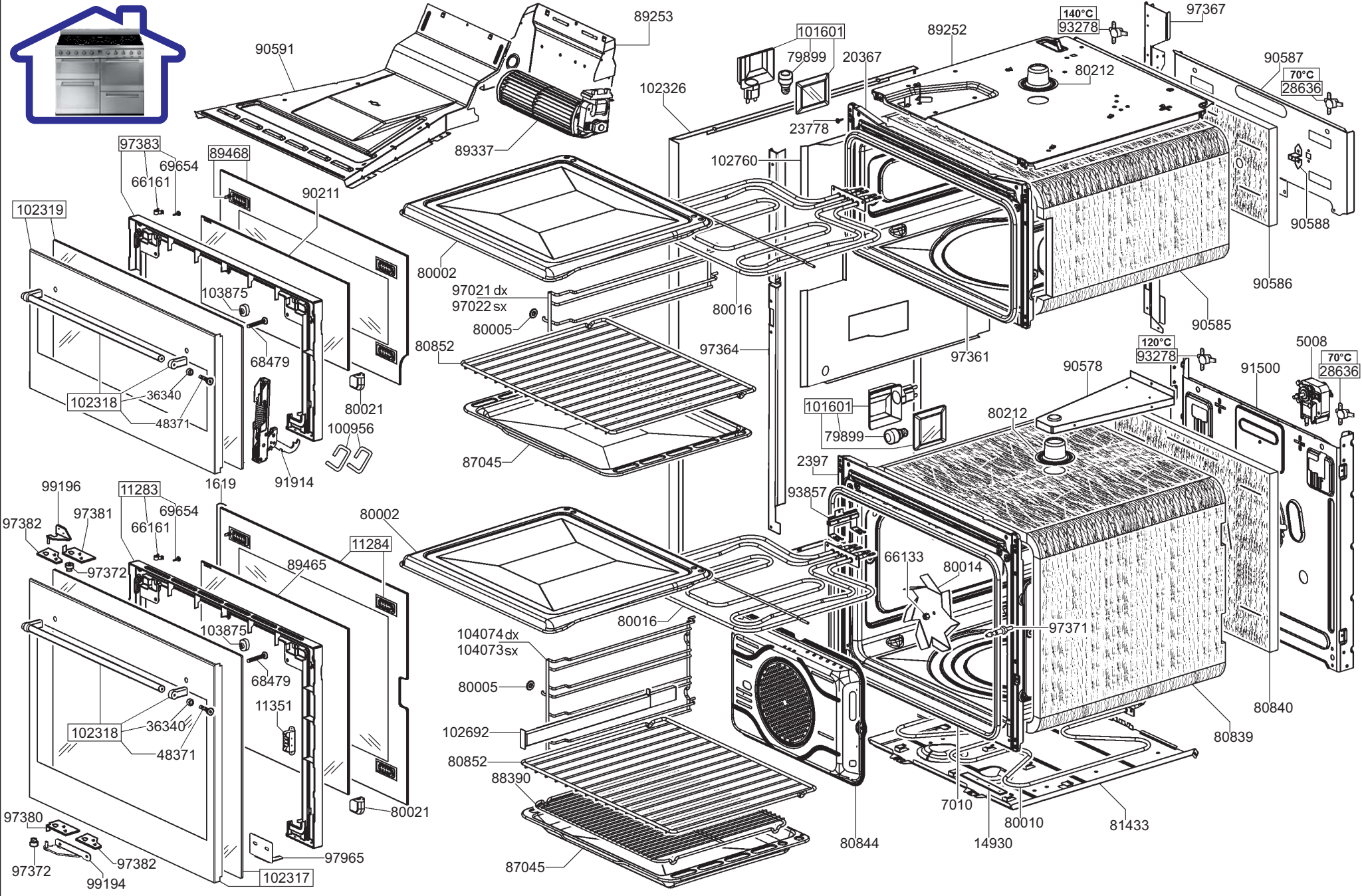
89253
90591
101601
79899
20367
89252
140°C
93278
97367
90587
70°C
28636
80212
102326
23778
89337
102760
90588
97383
69654
66161
89468
90211
102319
80002
97021 dx
97022 sx
80005
80016
90586
103875
68479
80852
97364
97361
90585
102318
36340
48371
80021
100956
87045
91914
1619
120°C
93278
5008
70°C
28636
90578
91500
101601
79899
80212
99196
97381
97382
11283
69654
66161
2397
93857
80002
97372
11284
89465
66133
80014
80016
97371
104074 dx
104073 sx
103875
68479
11351
80005
102692
80852
88390
102318
36340
48371
80840
80839
97380
80021
97965
7010
80010
81433
97372
97382
99194
102317
87045
80844
14930

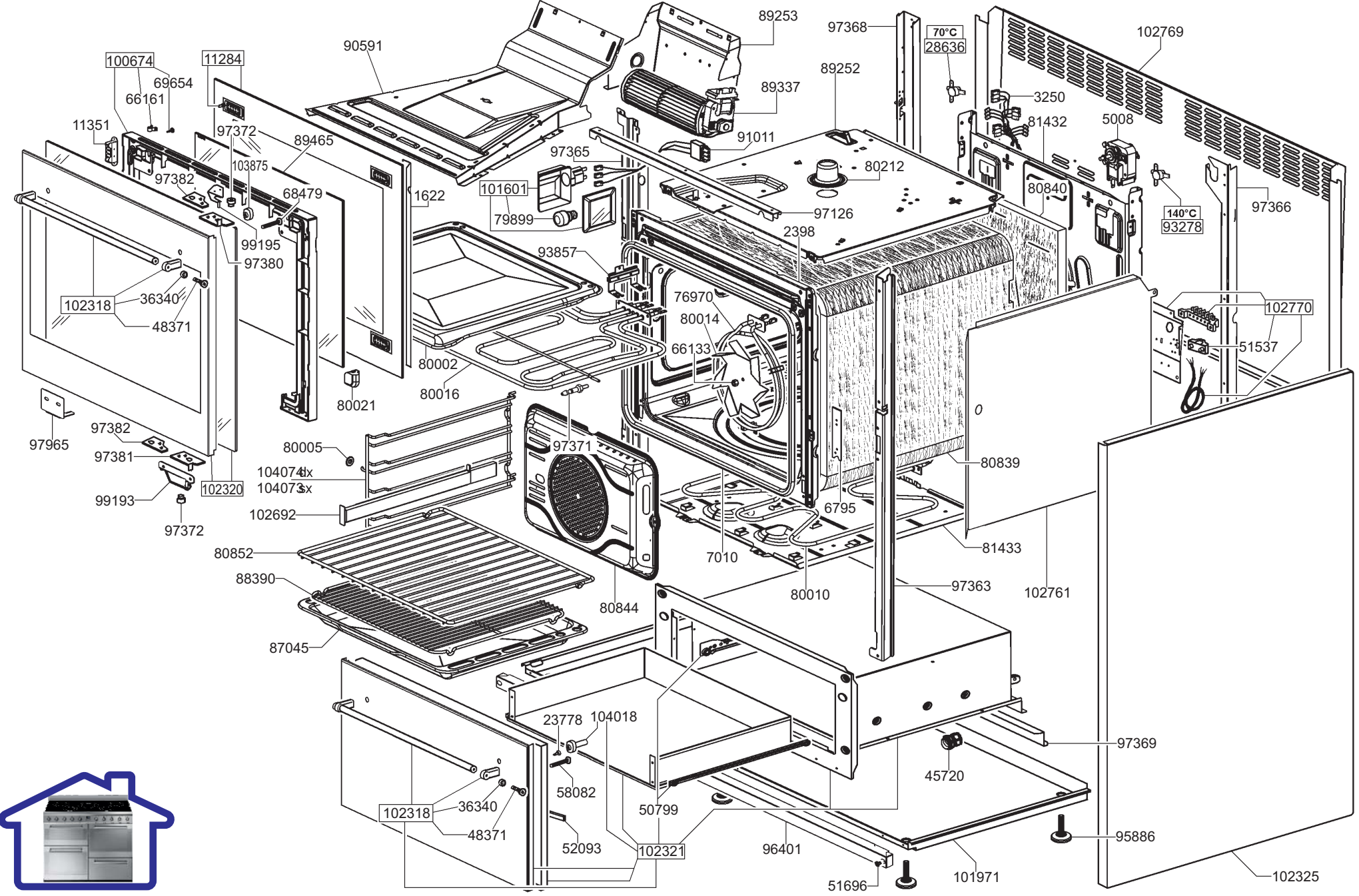
89253
97368
70°C
28636
102769
90591
89252
89337
3250
100674
69654
66161
11284
11351
97372
89465
81432
5008
91011
97365
80212
103875
97382
1622
101601
80840
68479
79899
97126
140°C
93278
97366
2398
99195
97380
93857
102318
36340
48371
76970
80014
66133
102770
80002
80016
51537
80021
97965
97382
97381
80005
97371
80839
104074dx
104073sx
99193
102320
97372
102692
6795
80852
81433
7010
88390
80010
97363
102761
80844
87045
23778
104018
97369
45720
58082
102318
36340
48371
50799
95886
52093
102321
96401
101971
51696
102325

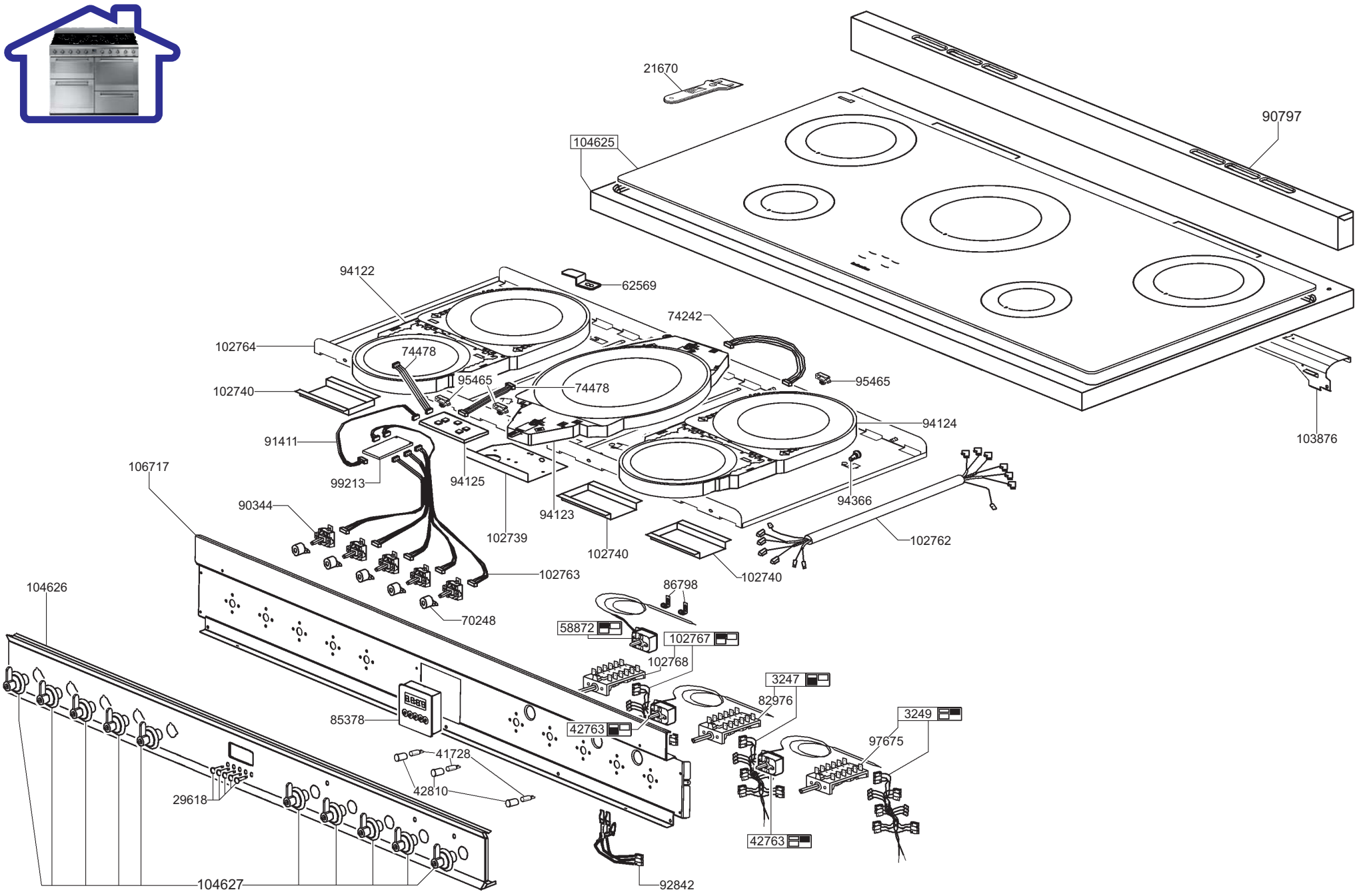
21670
90797
104625
94122
62569
74242
102764
74478
95465
74478
95465
102740
94124
91411
99213
94125
94123
102739
102740
94366
102762
106717
90344
102763
70248
102740
103876
104626
86798
58872
102767
102768
3247
82976
3249
97675
85378
42763
41728
42810
29618
42763
104627
92842