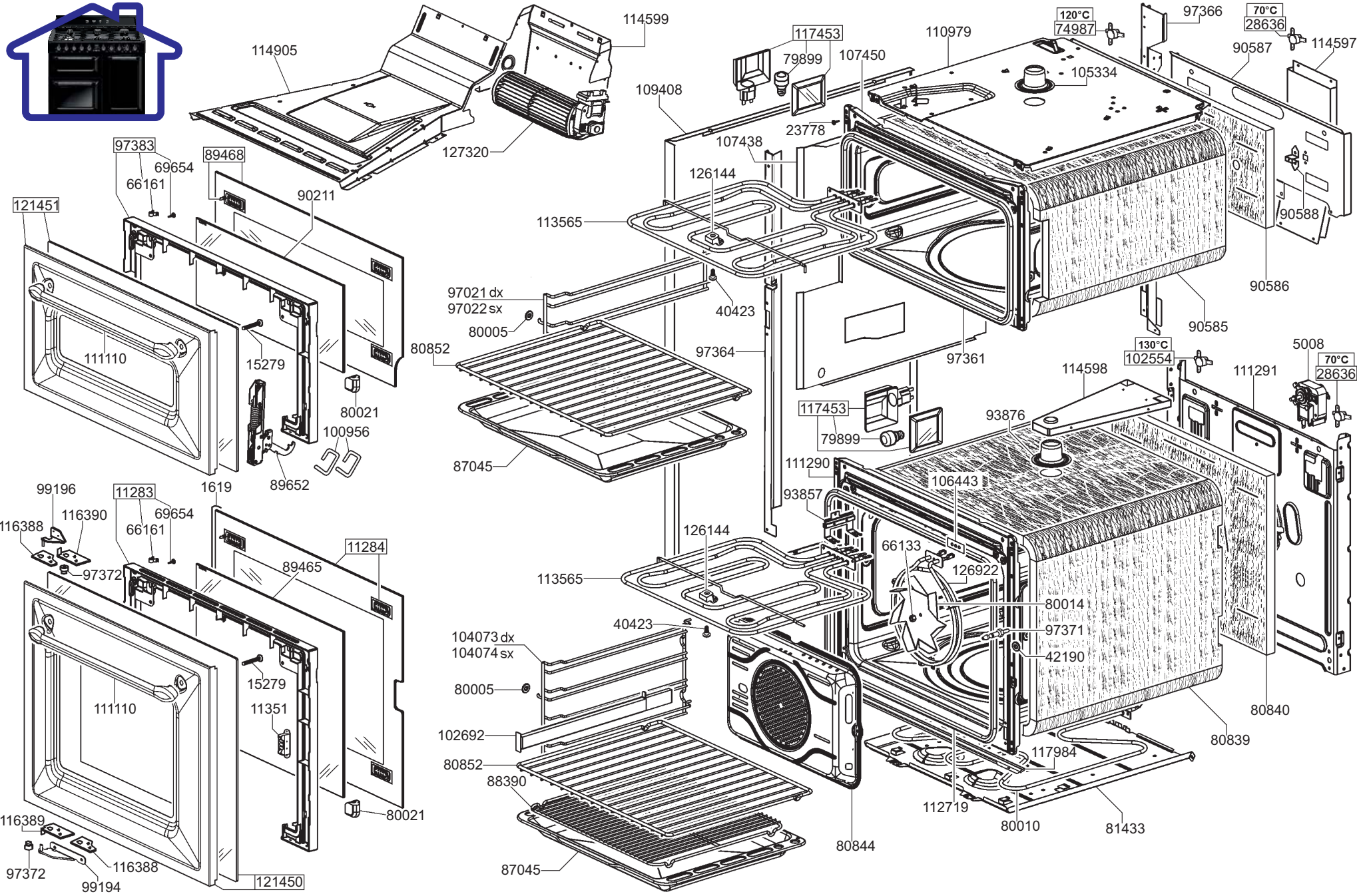
114905
114599
127320
117453
79899
107450
110979
120°C
74987
97366
70°C
28636
90587
114597
105334
109408
23778
107438
126144
113565
97383
69654
66161
89468
90211
121451
111110
15279
80021
100956
89652
97021 dx
97022 sx
80005
40423
80852
87045
97364
97361
90588
90586
90585
130°C
102554
5008
70°C
28636
114598
111291
117453
79899
93876
111290
106443
93857
99196
116390
116388
11283
69654
66161
1619
97372
11284
89465
126144
66133
126922
113565
80014
97371
42190
40423
104073 dx
104074 sx
80005
15279
111110
11351
102692
80852
88390
80021
116389
97372
116388
99194
121450
87045
80844
112719
80010
81433
117984
80839
80840

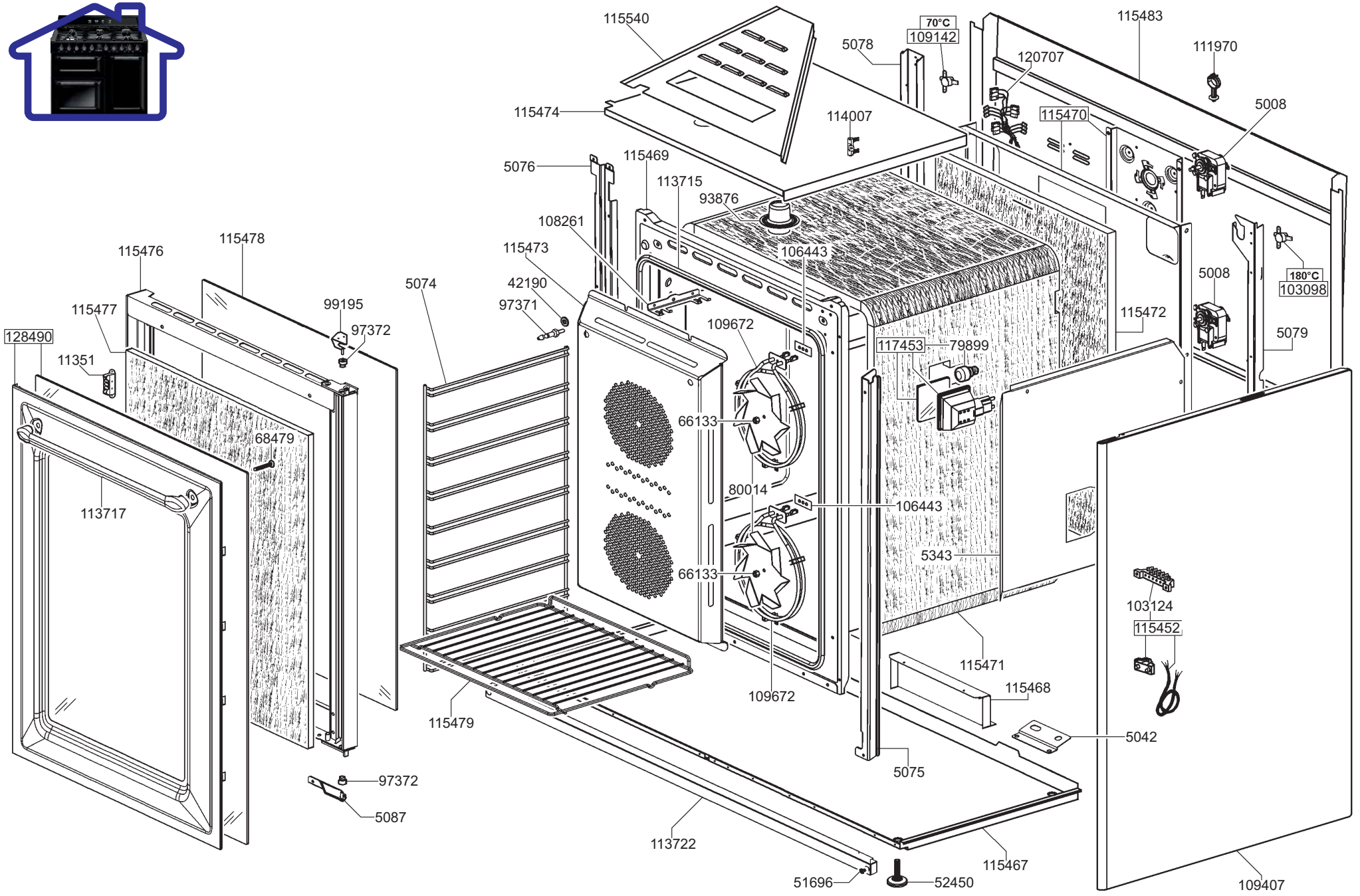
115540
70°C
109142
5078
115483
111970
120707
115474
114007
115470
5008
5076
115469
113715
93876
108261
115478
115476
115473
106443
42190
97371
5074
99195
97372
115477
128490
11351
109672
117453
79899
115472
5008
180°C
103098
5079
66133
68479
113717
80014
106443
5343
66133
103124
115452
115471
115468
109672
115479
5042
5075
97372
5087
113722
115467
51696
52450
109407

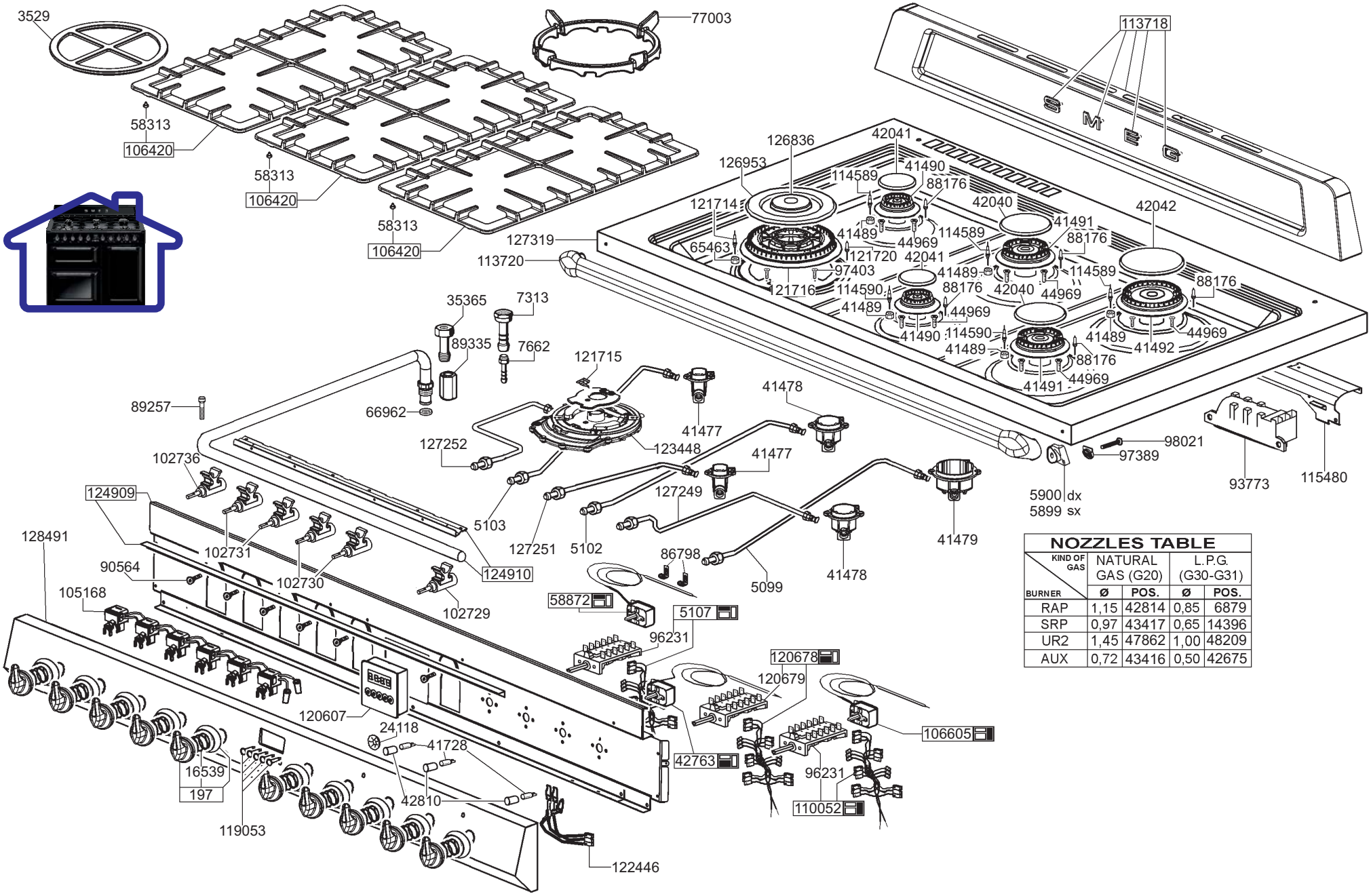

NOZZLES TABLE

KIND OF GAS / BURNER	NATURAL GAS (G20)		L.P.G. (G30-G31)	
	Ø	POS.	Ø	POS.
RAP	1,15	42814	0,85	6879
SRP	0,97	43417	0,65	14396
UR2	1,45	47862	1,00	48209
AUX	0,72	43416	0,50	42675