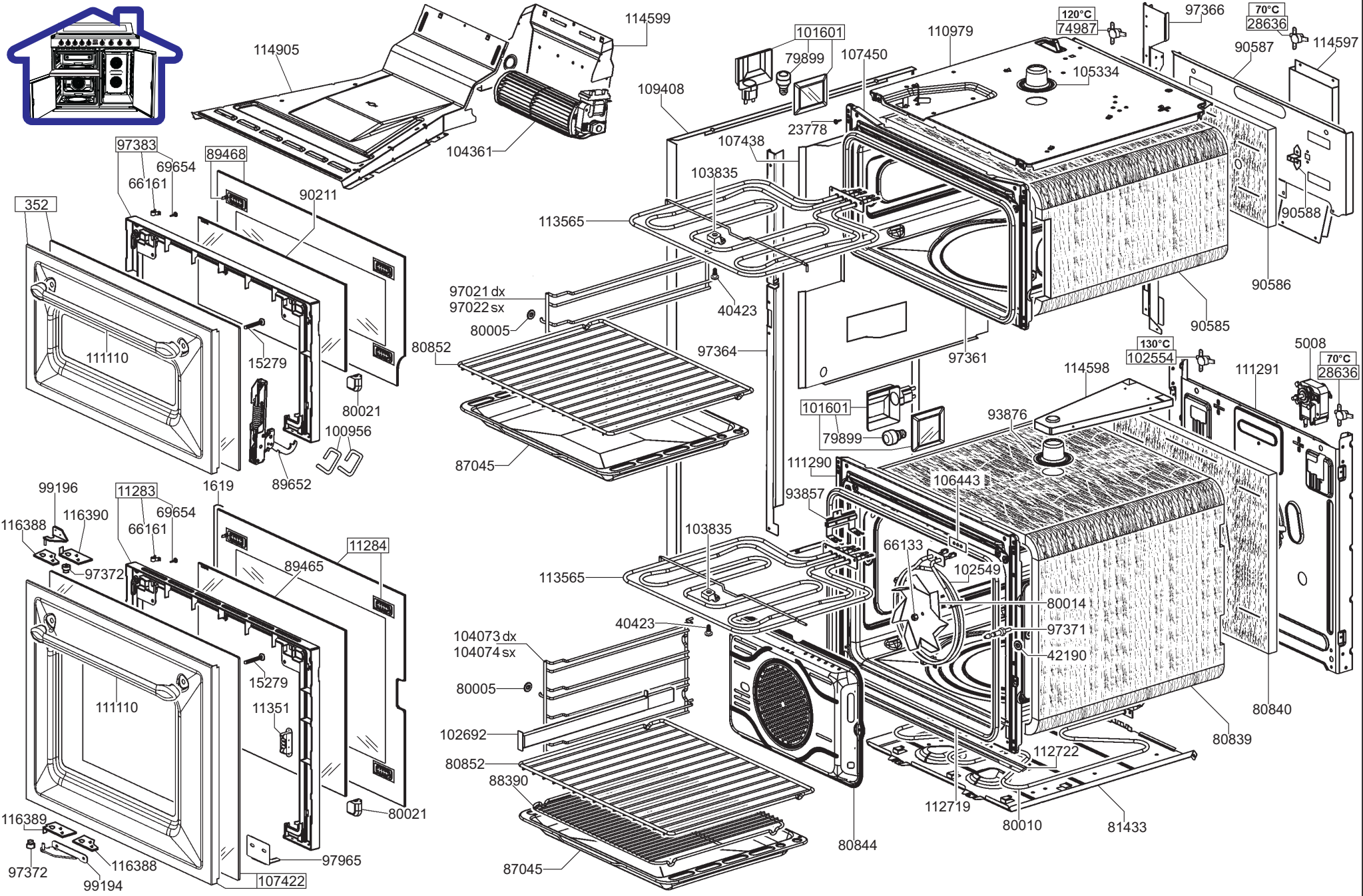
114905
114599
104361
101601
79899
107450
110979
120°C
74987
97366
70°C
28636
90587
114597
105334
109408
23778
107438
103835
113565
97383
69654
66161
89468
90211
352
111110
15279
80021
100956
89652
1619
97021 dx
97022 sx
80005
40423
80852
87045
97364
97361
90588
90586
90585
130°C
102554
114598
111291
5008
93876
106443
111290
93857
66133
102549
80014
97371
42190
80840
80839
112722
112719
80010
81433
80844
99196
116390
116388
11283
11284
97372
89465
104073 dx
104074 sx
11351
102692
88390
116389
97965
107422
99194

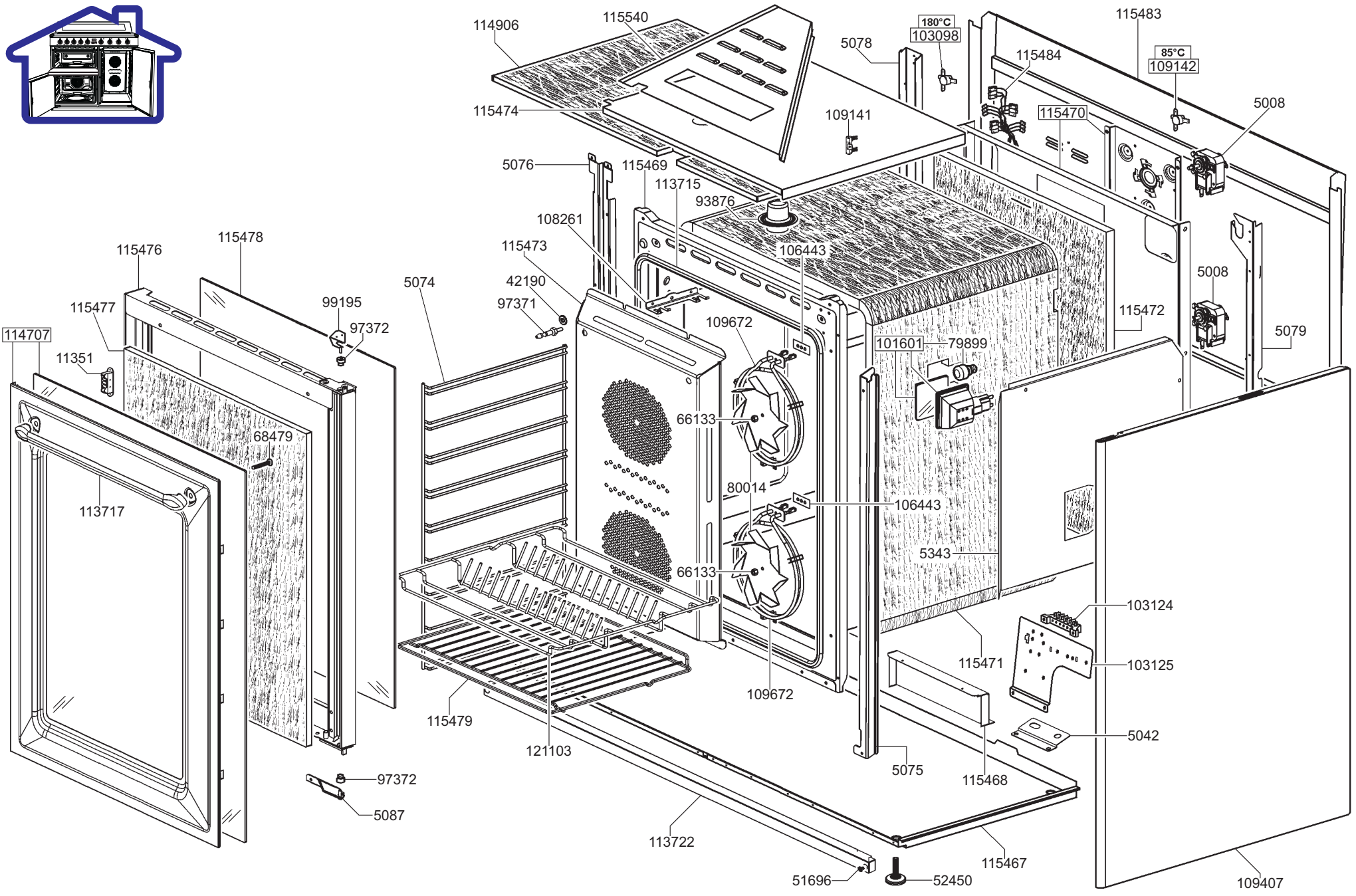
114906
115540
5078
180°C
103098
115483
85°C
109142
115484
115474
109141
115470
5008
5076
115469
113715
93876
108261
115473
106443
115476
115478
42190
97371
5074
99195
97372
115477
109672
115472
5008
5079
114707
11351
101601
79899
66133
68479
113717
80014
106443
5343
66133
103124
115471
103125
109672
115479
121103
5042
5075
115468
97372
5087
113722
115467
51696
52450
109407

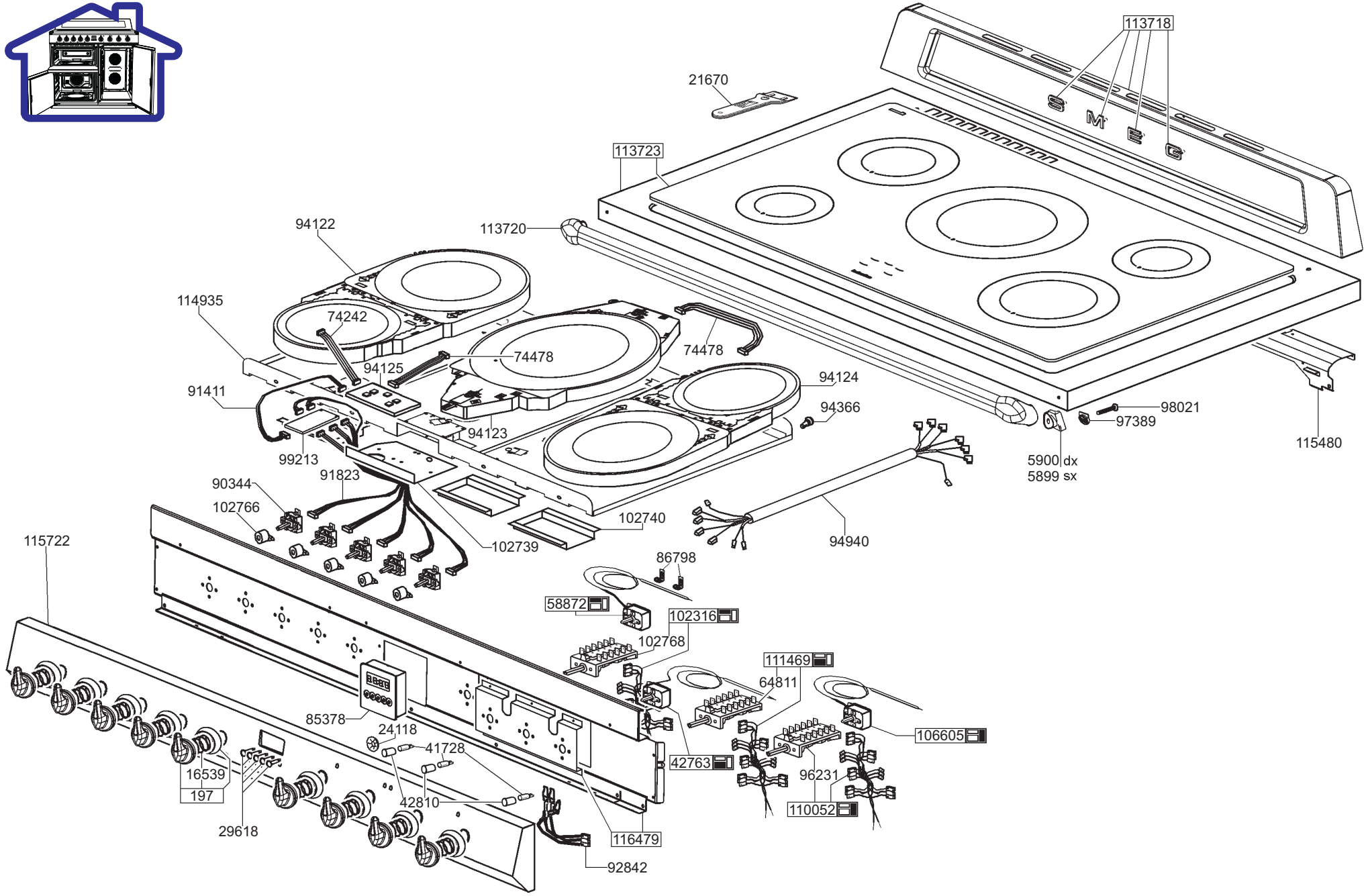
113718
21670
113723
113720
94122
114935
74242
74478
74478
94125
91411
94124
94366
98021
97389
115480
94123
99213
91823
5900 dx
5899 sx
90344
102766
102740
102739
94940
115722
86798
58872
102316
102768
111469
64811
85378
24118
41728
106605
42763
16539
197
42810
96231
110052
29618
116479
92842