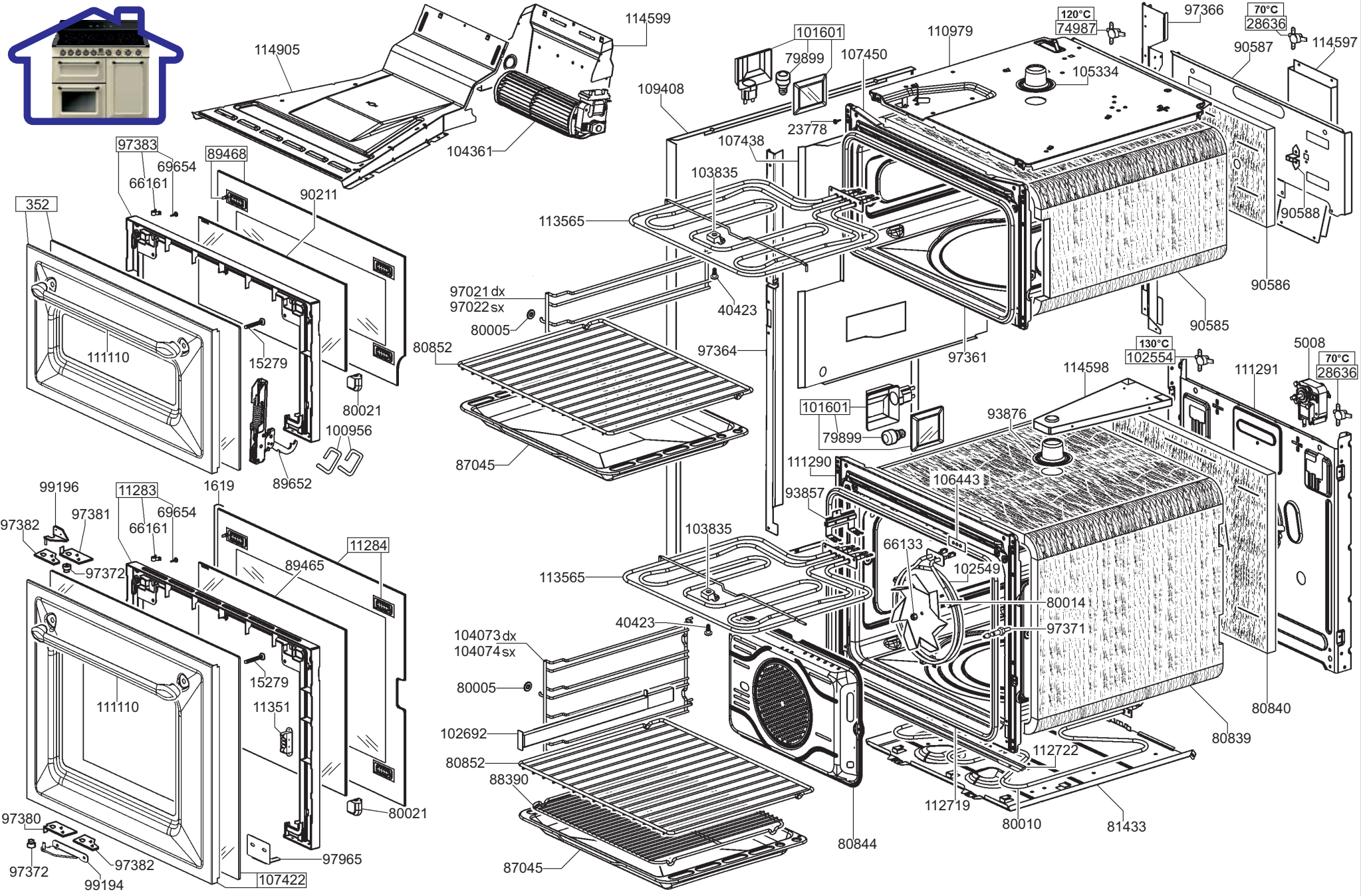
114905
114599
104361
101601
79899
107450
110979
120°C
74987
97366
70°C
28636
90587
114597
105334
109408
23778
107438
103835
113565
97383
69654
66161
89468
90211
352
111110
15279
80021
100956
89652
1619
97021 dx
97022 sx
80005
40423
80852
87045
97364
97361
90588
90586
90585
130°C
102554
114598
111291
5008
70°C
28636
93876
111290
106443
93857
99196
97381
97382
11283
69654
66161
97372
11284
89465
66133
102549
80014
97371
104073 dx
104074 sx
80005
102692
80852
88390
87045
80844
112722
112719
80010
81433
80839
80840
11351
97380
97372
97382
99194
97965
107422

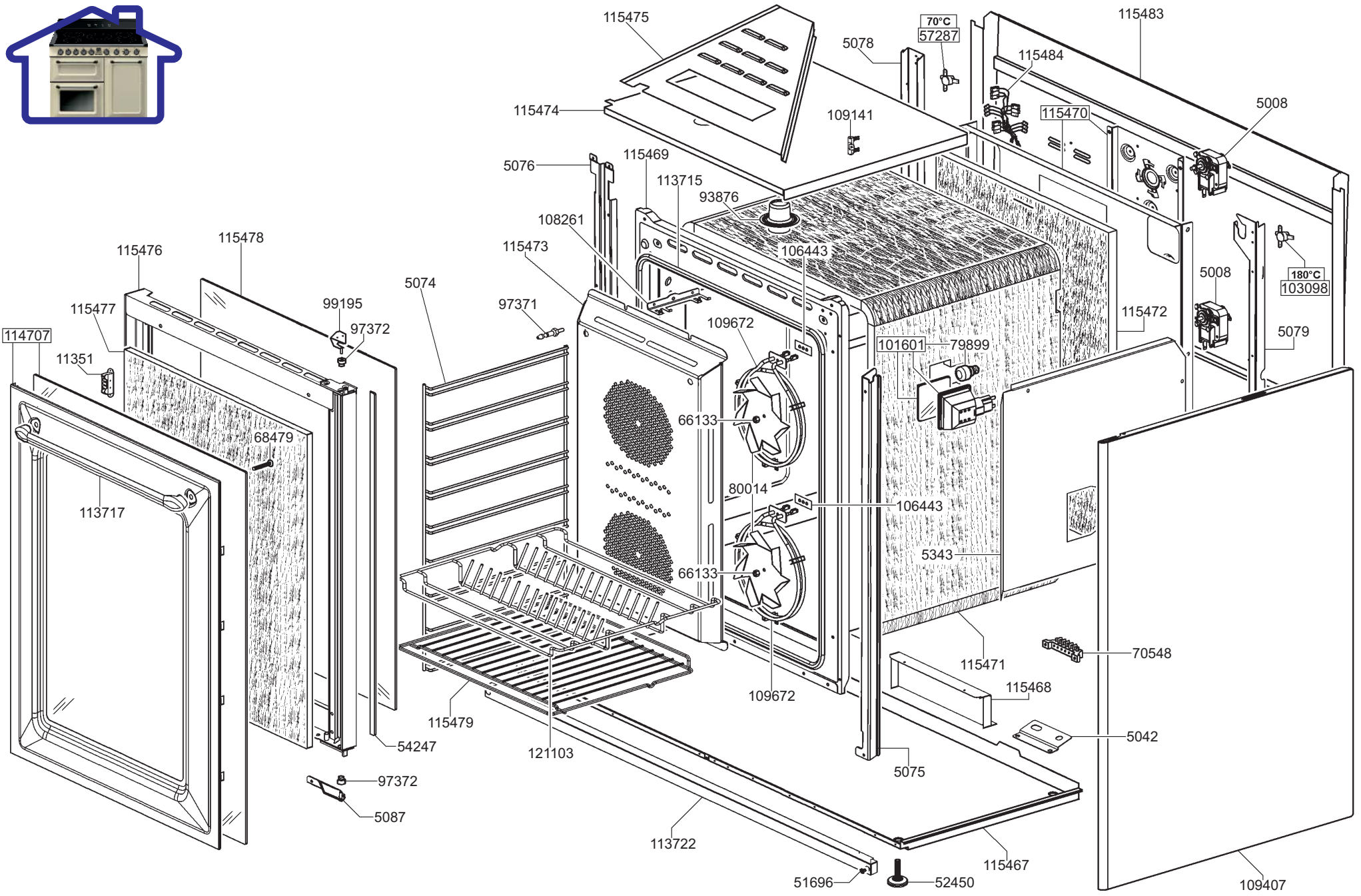
115475
70°C
57287
5078
115483
115484
115474
109141
115470
5008
5076
115469
113715
93876
108261
115473
106443
115478
115476
5074
97371
109672
5008
180°C
103098
115477
99195
97372
115472
114707
11351
101601
79899
5079
66133
68479
80014
106443
113717
5343
66133
115471
70548
115468
109672
115479
121103
54247
5042
5075
97372
5087
113722
115467
51696
52450
109407

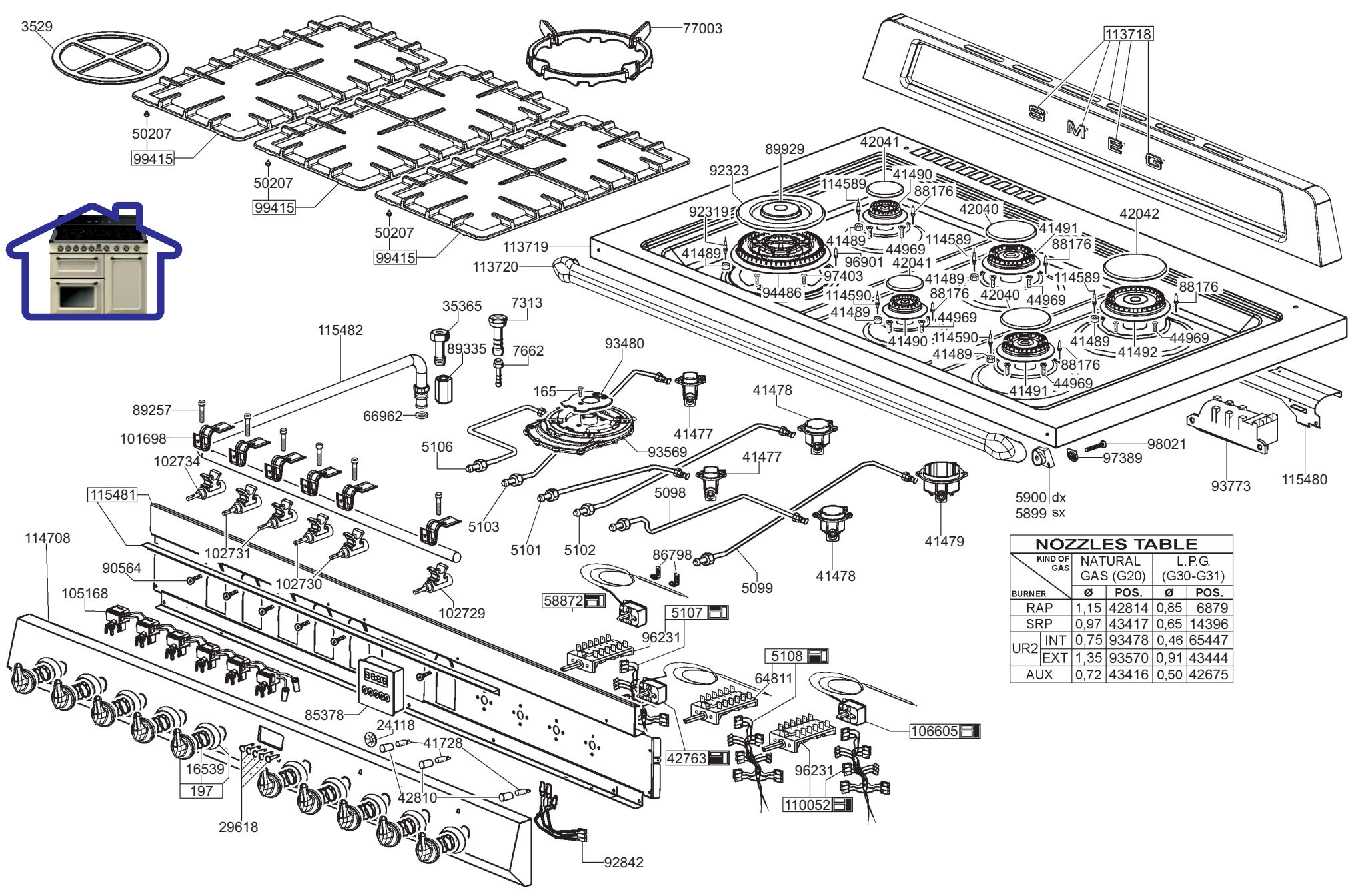

NOZZLES TABLE

KIND OF GAS / BURNER		NATURAL GAS (G20)		L.P.G. (G30-G31)	
		Ø	POS.	Ø	POS.
RAP		1,15	42814	0,85	6879
SRP		0,97	43417	0,65	14396
UR2	INT	0,75	93478	0,46	65447
	EXT	1,35	93570	0,91	43444
AUX		0,72	43416	0,50	42675