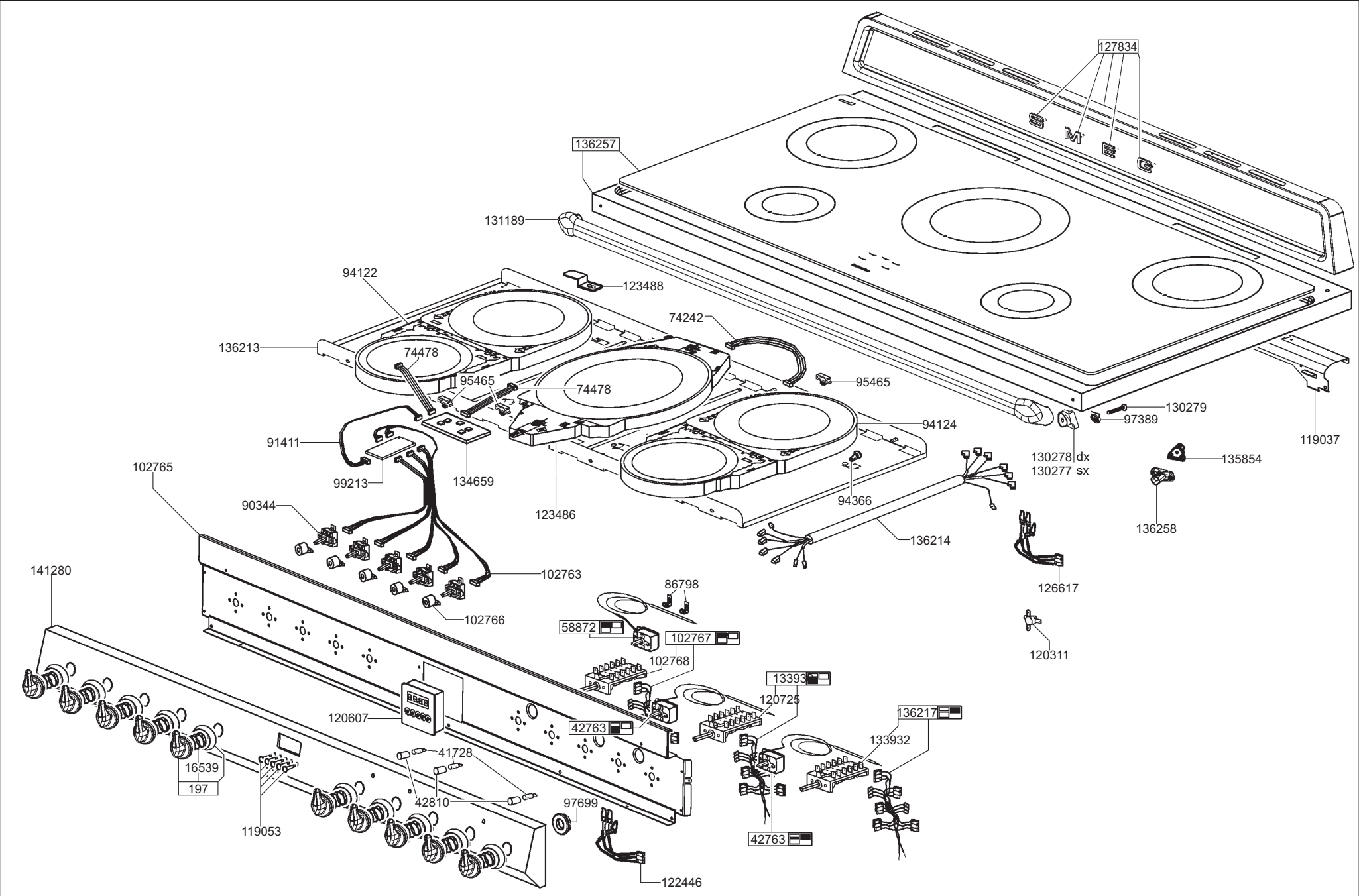
127834
136257
131189
94122
123488
74242
136213
74478
95465
74478
95465
130279
97389
94124
119037
91411
130278 dx
130277 sx
135854
102765
99213
134659
94366
90344
123486
136258
136214
141280
102763
126617
86798
102766
58872
102767
120311
102768
13393
120725
120607
42763
136217
133932
41728
16539
197
42810
97699
119053
42763
122446

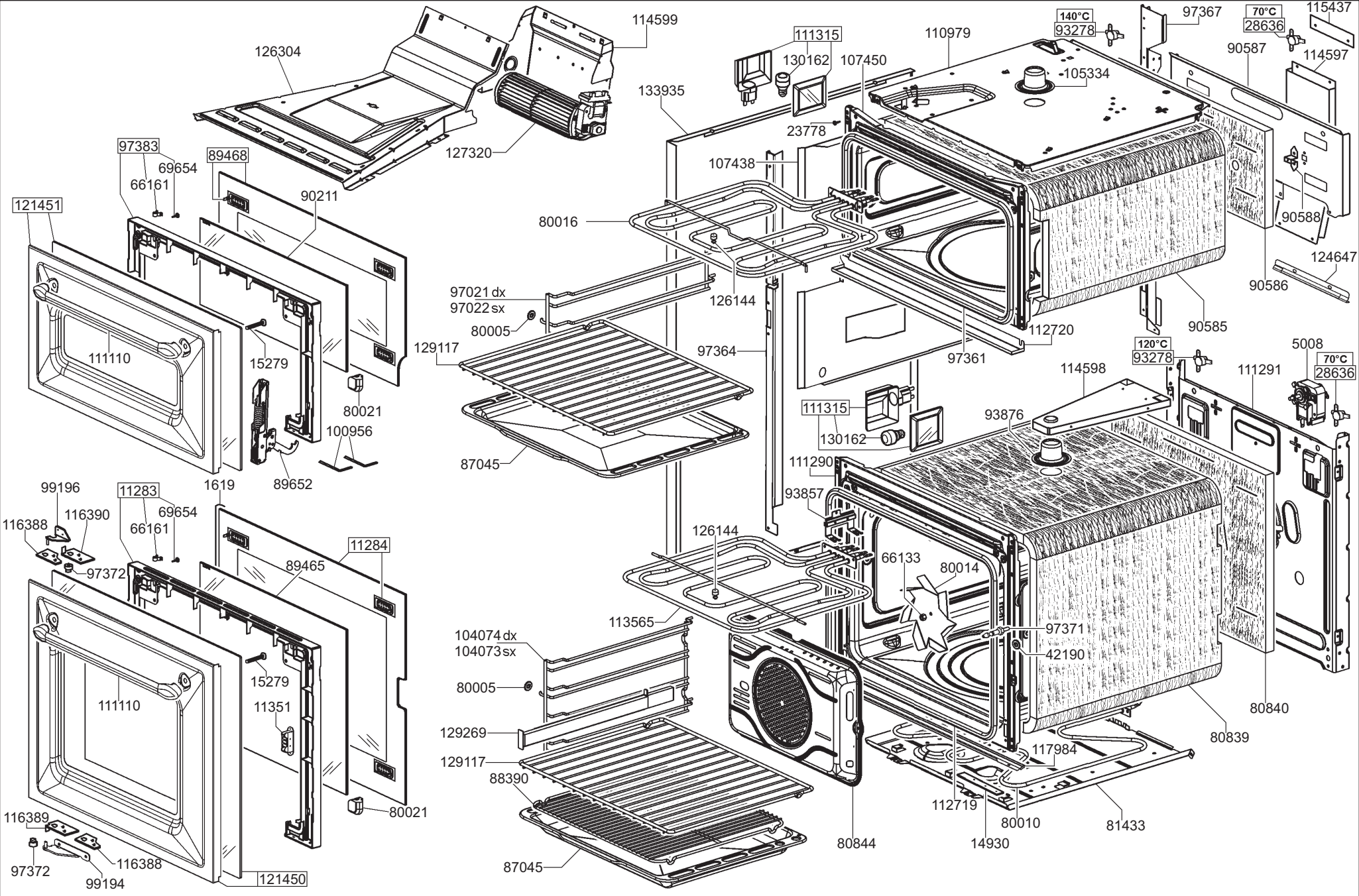
126304
114599
127320
133935
111315
130162
107450
110979
140°C
93278
97367
70°C
28636
115437
90587
114597
105334
23778
107438
97383
69654
66161
89468
90211
121451
80016
90588
124647
126144
90586
97021 dx
97022 sx
80005
129117
97364
112720
90585
111110
15279
97361
120°C
93278
5008
70°C
28636
114598
111291
80021
111315
130162
93876
100956
87045
111290
89652
1619
93857
99196
11283
69654
116388
116390
66161
126144
11284
66133
80014
97372
89465
113565
97371
104074 dx
104073 sx
42190
15279
80005
111110
11351
80840
129269
80839
117984
129117
88390
112719
80010
81433
116389
80021
80844
14930
116388
97372
99194
121450
87045

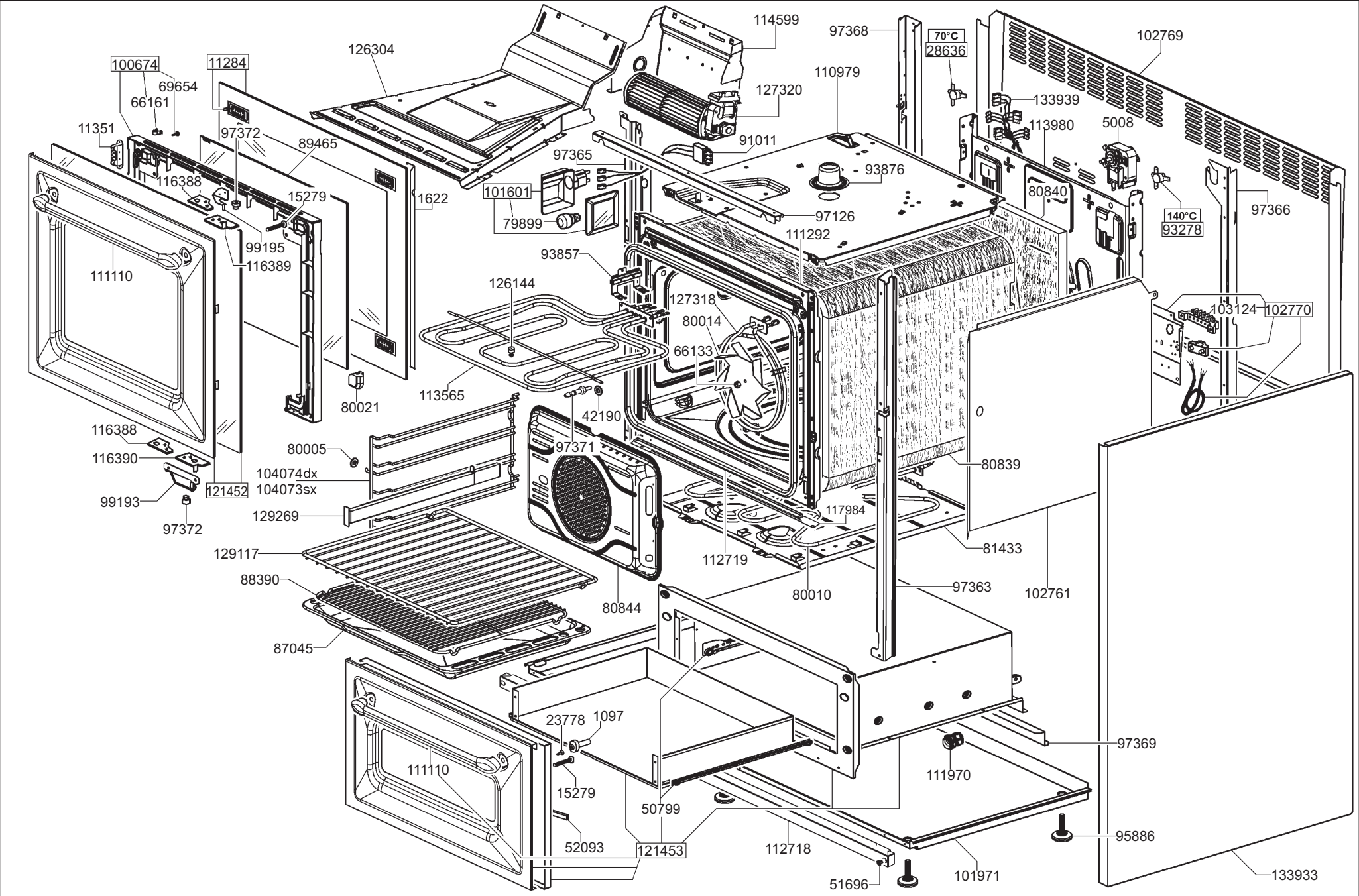
114599
97368
70°C
28636
102769
126304
100674
11284
69654
66161
110979
127320
133939
11351
97372
89465
91011
113980
5008
97365
93876
116388
15279
1622
101601
80840
140°C
93278
97366
79899
97126
111292
99195
116389
93857
111110
126144
127318
103124
102770
80014
66133
113565
80021
42190
116388
97371
80005
116390
104074dx
104073sx
121452
99193
97372
129269
117984
80839
81433
129117
112719
88390
80844
80010
97363
102761
87045
23778
1097
97369
111110
111970
15279
50799
95886
52093
121453
112718
51696
101971
133933