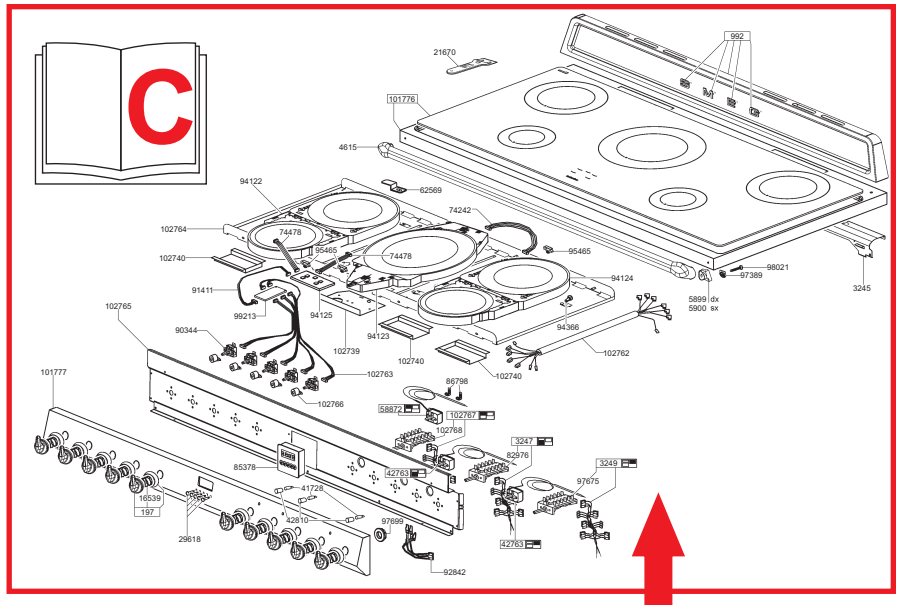
C
21670
992
101776
4615
62569
94122
74242
102764
74478
95465
102740
74478
95465
98021
97389
3245
91411
94124
5899 dx
5900 sx
102765
99213
94125
94123
94366
90344
102739
102740
102762
101777
102763
102740
86798
102766
58872
102767
102768
3247
82976
85378
42763
3249
97675
41728
16539
197
42810
97699
29618
42763
92842

SMEG

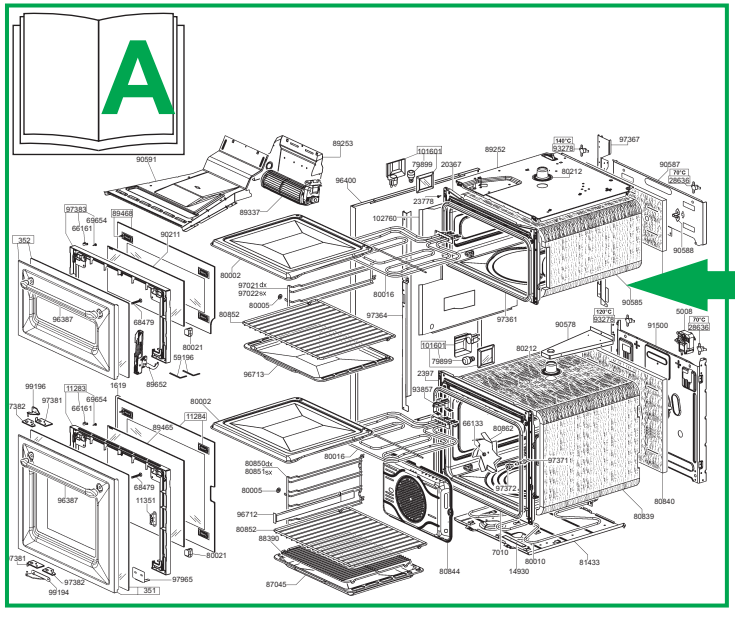
A
90591
89253
101603
79899
20367
89252
146°C
93278
97367
90587
70°C
28536
89337
96400
80212
97383
69654
66161
89468
23778
102760
90588
352
90211
80002
97021dx
97022sx
80016
80005
80852
97364
97361
90585
90578
129°C
93278
5008
70°C
28536
91500
101603
79899
80212
96713
2397
93857
59196
80021
68479
96387
1619
89652
99196
11283
69654
66161
97381
7382
80002
11284
89468
66133
80862
80016
80850dx
80851sx
97371
97372
80005
96712
80852
88390
80840
80839
68479
11351
96387
80021
7381
97382
99194
97965
351
87045
80844
7010
80010
14930
81433

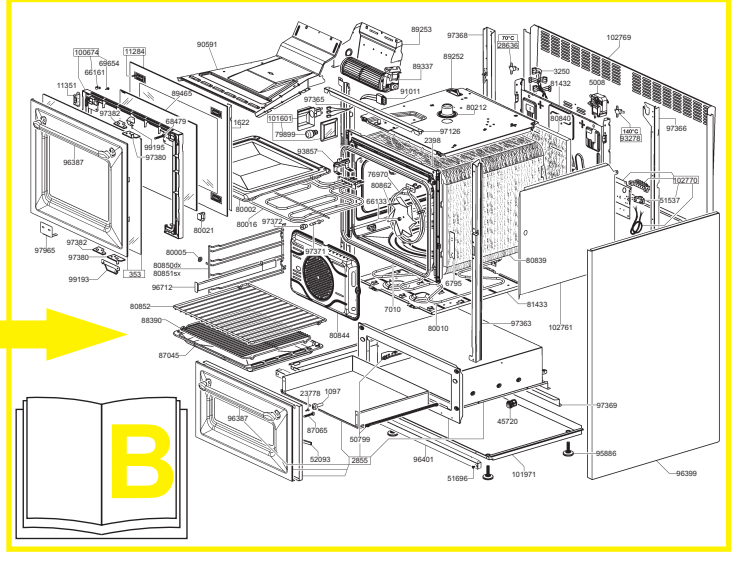
B
100674
69654
66161
11284
90591
89253
97368
70°C
28536
102769
11351
89337
89252
3250
91011
1432
5008
97382
89468
97365
80212
1622
101601
79899
68479
97126
80845
146°C
93278
97366
99195
97380
2398
96387
93857
102770
51537
80002
80016
97372
80021
97382
97965
97380
80005
80850dx
80851sx
353
99193
96712
80839
81433
80852
88390
7010
97363
102761
80844
87045
80010
23778
1097
97369
96387
87065
45720
50799
52093
2855
96401
95886
51696
101971
96399

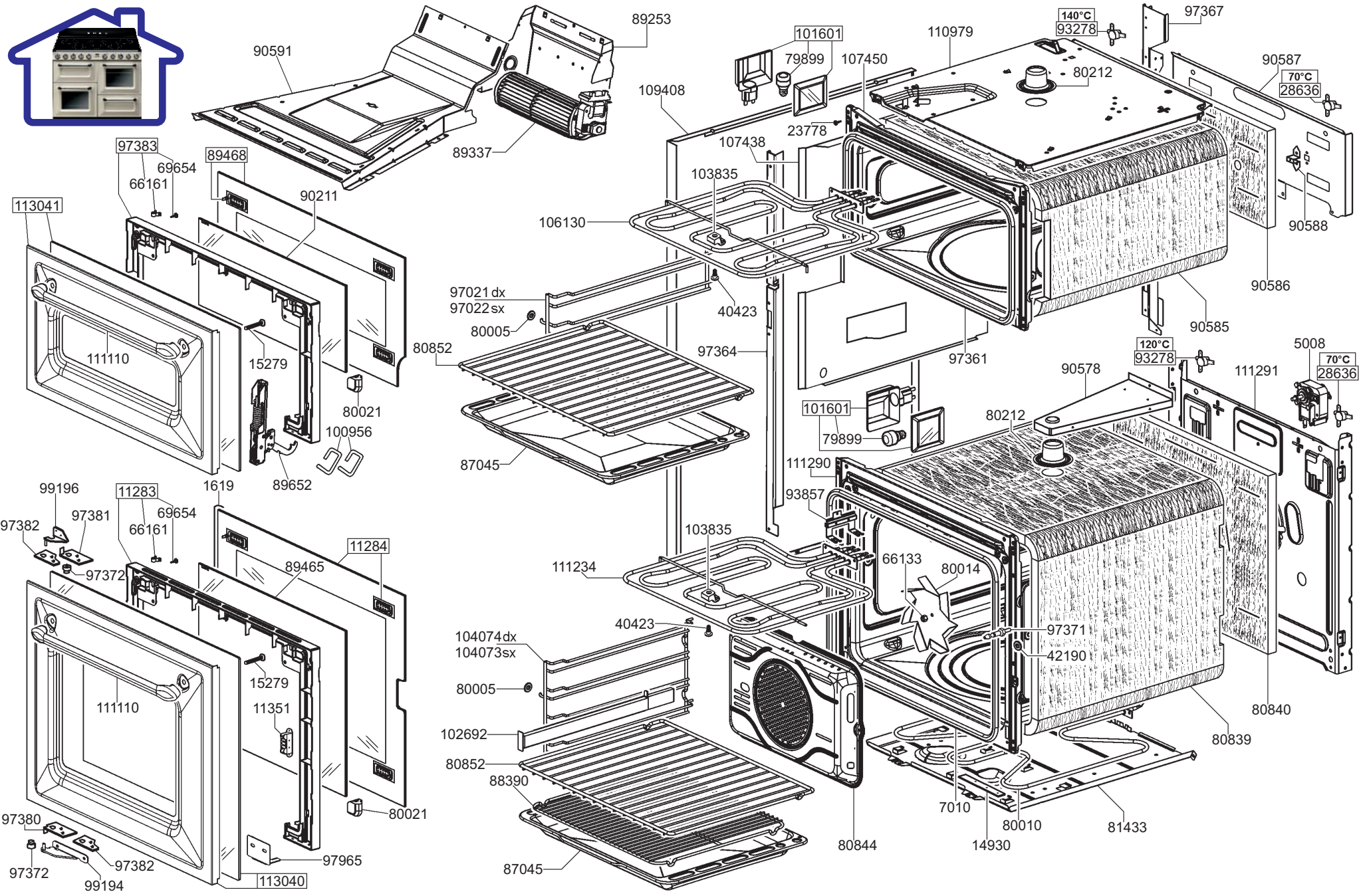
90591
89253
89337
101601
79899
107450
110979
140°C
93278
97367
90587
70°C
28636
80212
109408
23778
107438
103835
106130
97383
69654
66161
89468
90211
113041
111110
15279
80021
100956
89652
1619
97021 dx
97022 sx
80005
40423
80852
97364
87045
97361
90588
90586
90585
120°C
93278
5008
70°C
28636
111291
90578
101601
79899
80212
111290
93857
99196
97381
97382
11283
69654
66161
97372
11284
89465
111234
66133
80014
97371
42190
104074dx
104073sx
80005
102692
80852
88390
87045
80844
7010
80010
14930
81433
80839
80840
97380
97372
97382
99194
97965
113040
80021

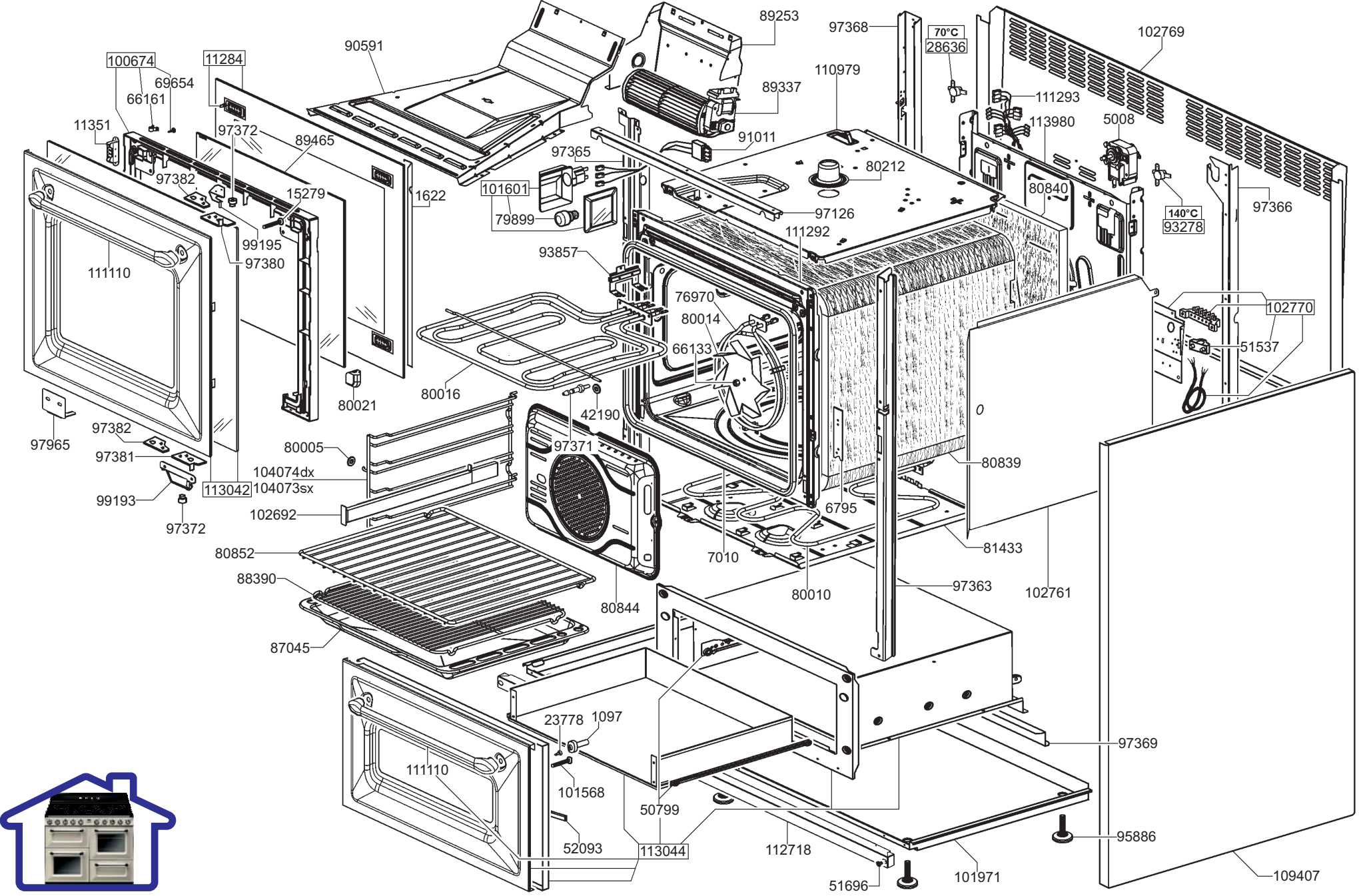
100674
69654
66161
11284
11351
97372
89465
97382
15279
99195
97380
111110
90591
1622
80021
97965
97382
97381
99193
97372
113042
104074dx
104073sx
102692
80005
80852
88390
87045
89253
97368
70°C
28636
102769
110979
89337
111293
113980
5008
91011
97365
80212
101601
79899
97126
80840
140°C
93278
97366
111292
93857
76970
80014
66133
102770
51537
80016
42190
97371
80839
6795
7010
81433
80844
80010
97363
102761
23778
1097
101568
50799
97369
111110
52093
113044
112718
95886
51696
101971
109407

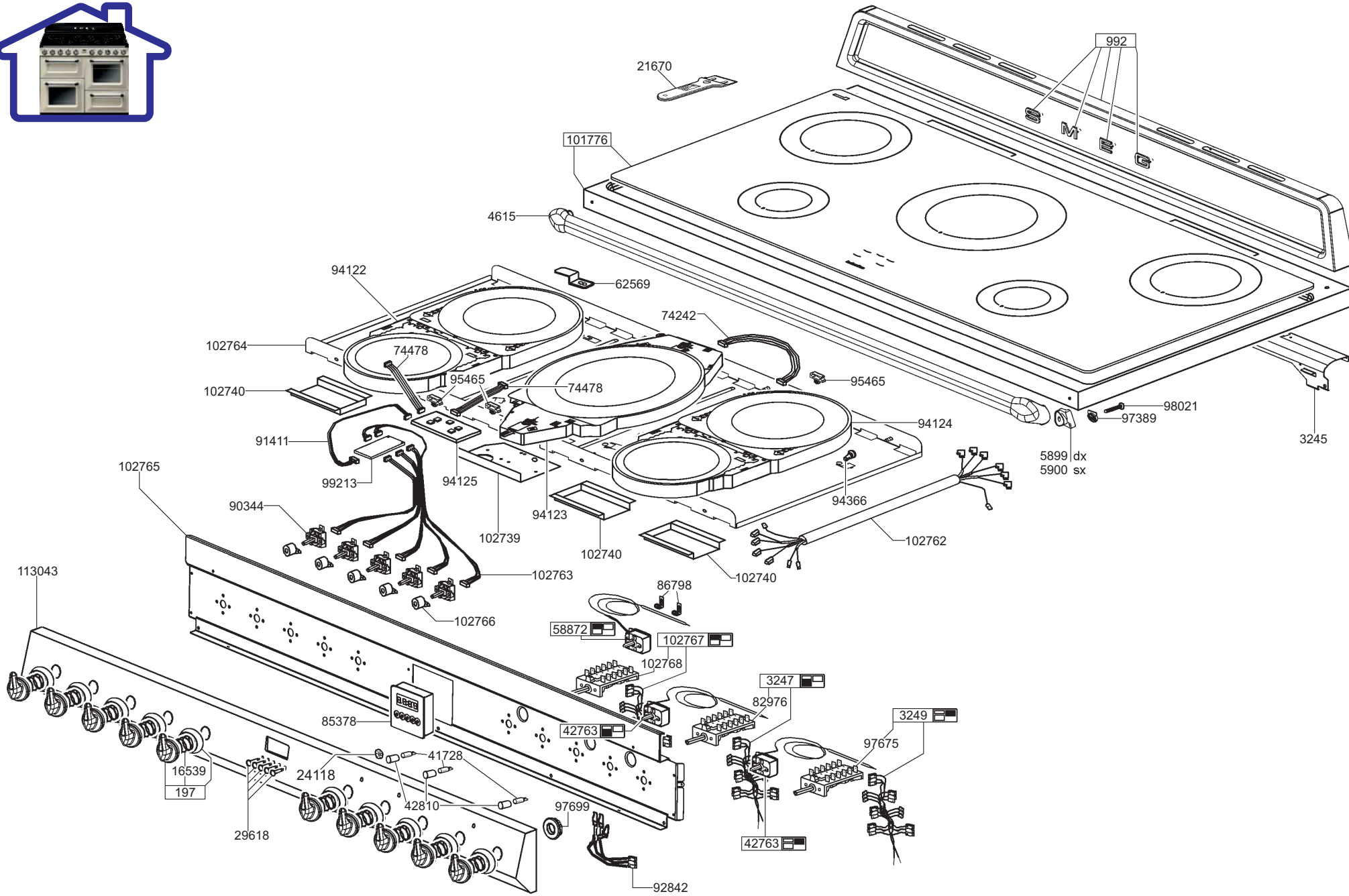
992
21670
101776
4615
94122
62569
74242
102764
74478
95465
74478
102740
95465
98021
97389
94124
91411
3245
5899 dx
5900 sx
102765
99213
94125
94366
90344
94123
102739
102740
102762
102763
102740
113043
86798
102766
58872
102767
102768
3247
82976
85378
42763
3249
97675
41728
16539
24118
197
42810
97699
29618
42763
92842