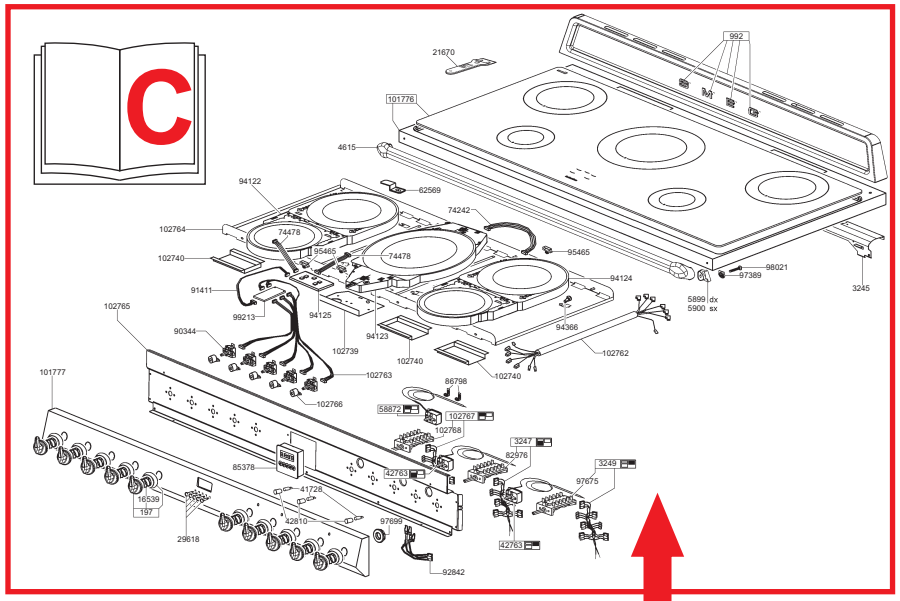
C
21670
992
101776
4615
62569
94122
74242
102764
74478
95465
102740
74478
95465
94124
91411
98021
97389
3245
102765
99213
94125
5899 dx
5900 sx
90344
94123
94366
102739
102740
102762
101777
102763
86798
102740
102766
58872
102767
102768
3247
82576
85378
42763
41728
3249
97675
16539
197
42810
97699
29618
42763
92842

SMEG

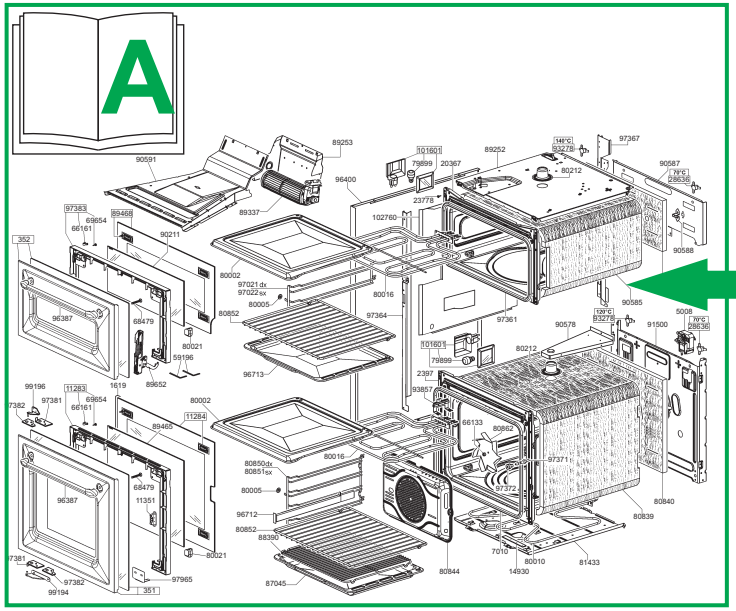
A
90591
89253
101601
79899
20367
89252
140°C
93278
97367
96400
80212
90587
70°C
28636
89337
23778
102760
97383
69654
66161
89468
90211
352
90588
80002
97021 dx
97022 sx
80016
80852
80005
97364
96387
68479
97361
90585
90578
120°C
93278
91500
5008
70°C
28636
80021
96713
101601
80212
79899
2397
93857
99196
59196
1619
89652
97381
69654
66161
11284
80002
66133
80862
7382
89468
80850dx
80851sx
80016
97371
80005
97372
96387
68479
11351
80840
96712
80839
80852
88390
7010
80021
80844
80010
81433
14930
97381
97382
97965
99194
351
87045

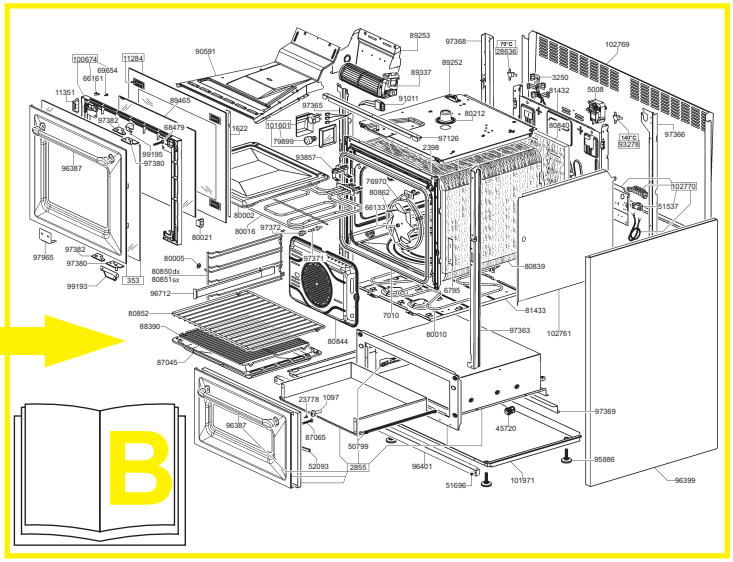
B
89253
97368
70°C
28636
102769
100674
69654
66161
11284
90591
89252
89337
3250
11351
51432
5008
89468
51011
97365
97382
68479
80212
1622
101601
79899
97126
60842
140°C
93278
97366
99195
97380
2398
96387
93857
76970
80862
66133
102770
51537
80002
80016
97372
80021
97382
97380
80005
97965
99193
353
80850dx
80851sx
96712
80839
2397
2398
7010
81433
80852
88390
80010
97363
102761
80844
87045
23778
1097
97369
45720
96387
87065
50799
95886
52093
2855
96401
51696
101971
96399

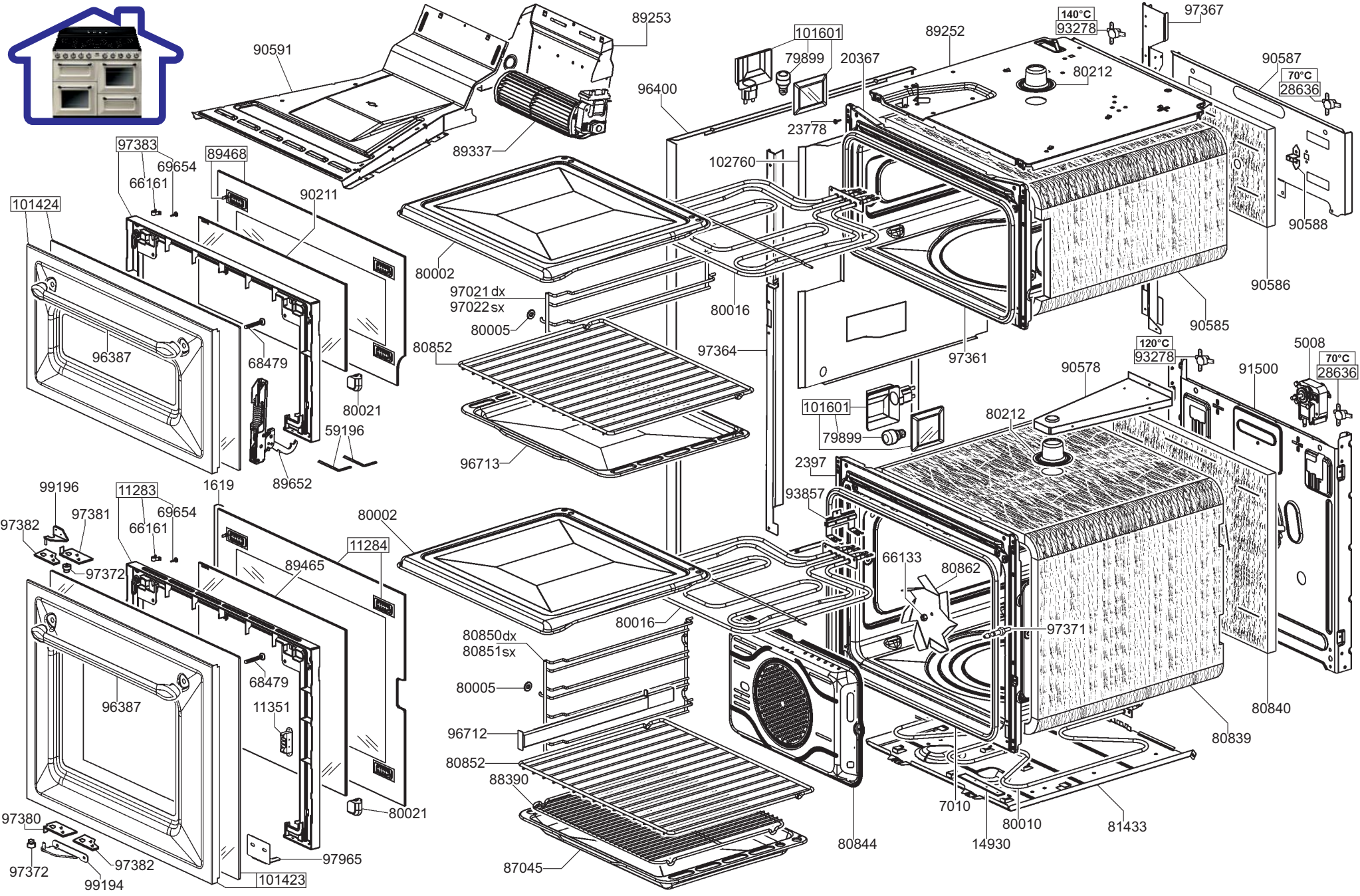
90591
89253
89337
96400
101601
79899
20367
89252
140°C
93278
97367
90587
70°C
28636
80212
23778
102760
97383
69654
66161
89468
90211
101424
80002
97021 dx
97022 sx
80005
80016
90588
90586
90585
96387
68479
80852
97364
97361
120°C
93278
5008
70°C
28636
90578
91500
80021
59196
101601
79899
80212
96713
2397
93857
1619
89652
99196
11283
69654
97381
66161
97382
80002
11284
97372
89465
66133
80862
80016
97371
80850dx
80851sx
80005
68479
96387
11351
96712
80852
88390
80840
80839
80021
97380
97372
97382
99194
97965
101423
87045
80844
7010
14930
80010
81433

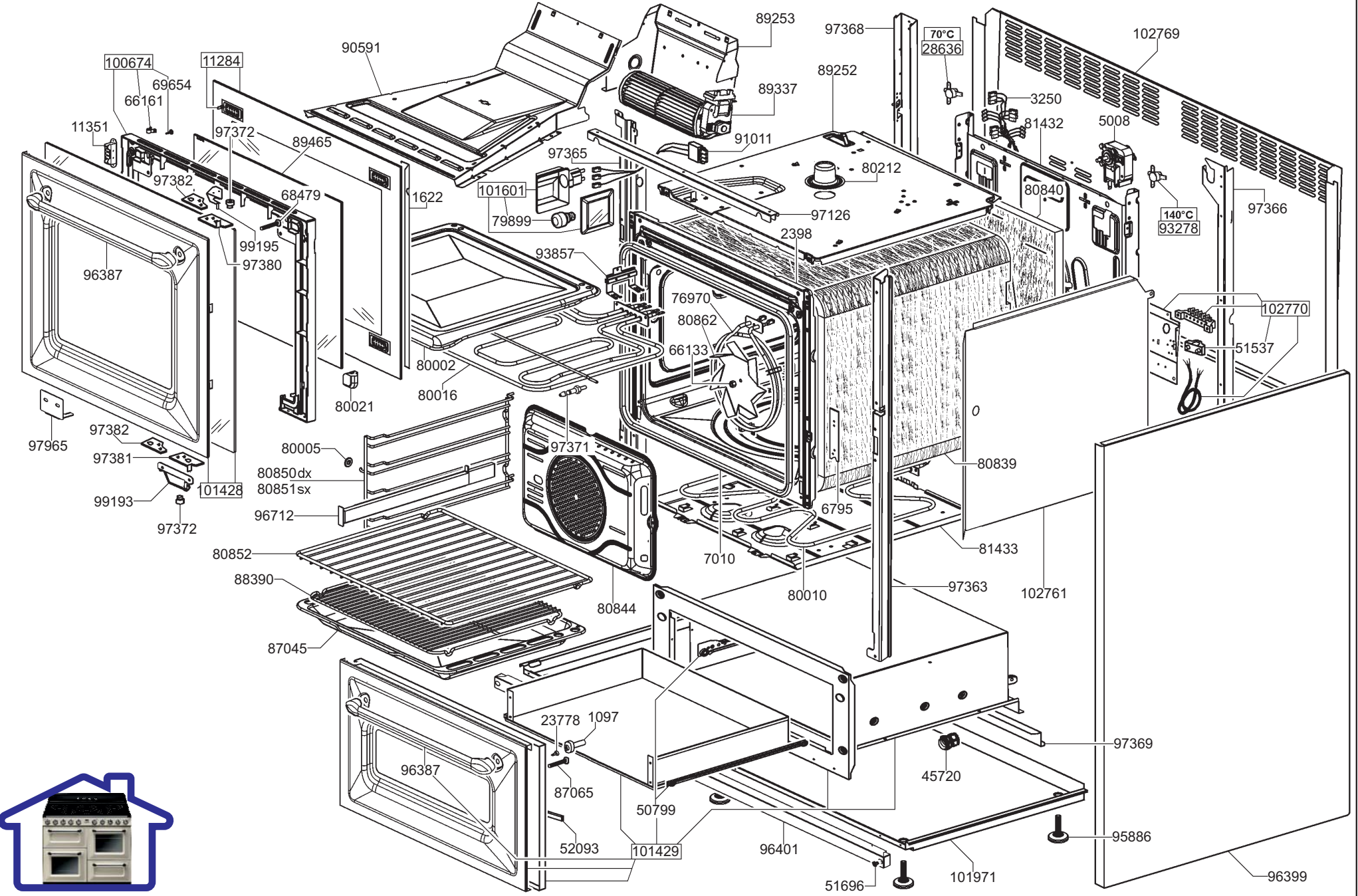
89253
97368
70°C
28636
102769
90591
100674
11284
69654
66161
89252
89337
3250
11351
97372
89465
91011
81432
5008
97365
80212
97382
68479
1622
101601
80840
140°C
93278
97366
79899
97126
99195
2398
97380
93857
96387
76970
102770
80862
66133
51537
80002
80016
80021
97965
97382
97371
80005
97381
80850dx
80851sx
80839
99193
101428
96712
6795
97372
81433
80852
7010
88390
80844
80010
97363
102761
87045
23778
1097
97369
96387
45720
87065
50799
95886
52093
101429
96401
101971
96399
51696

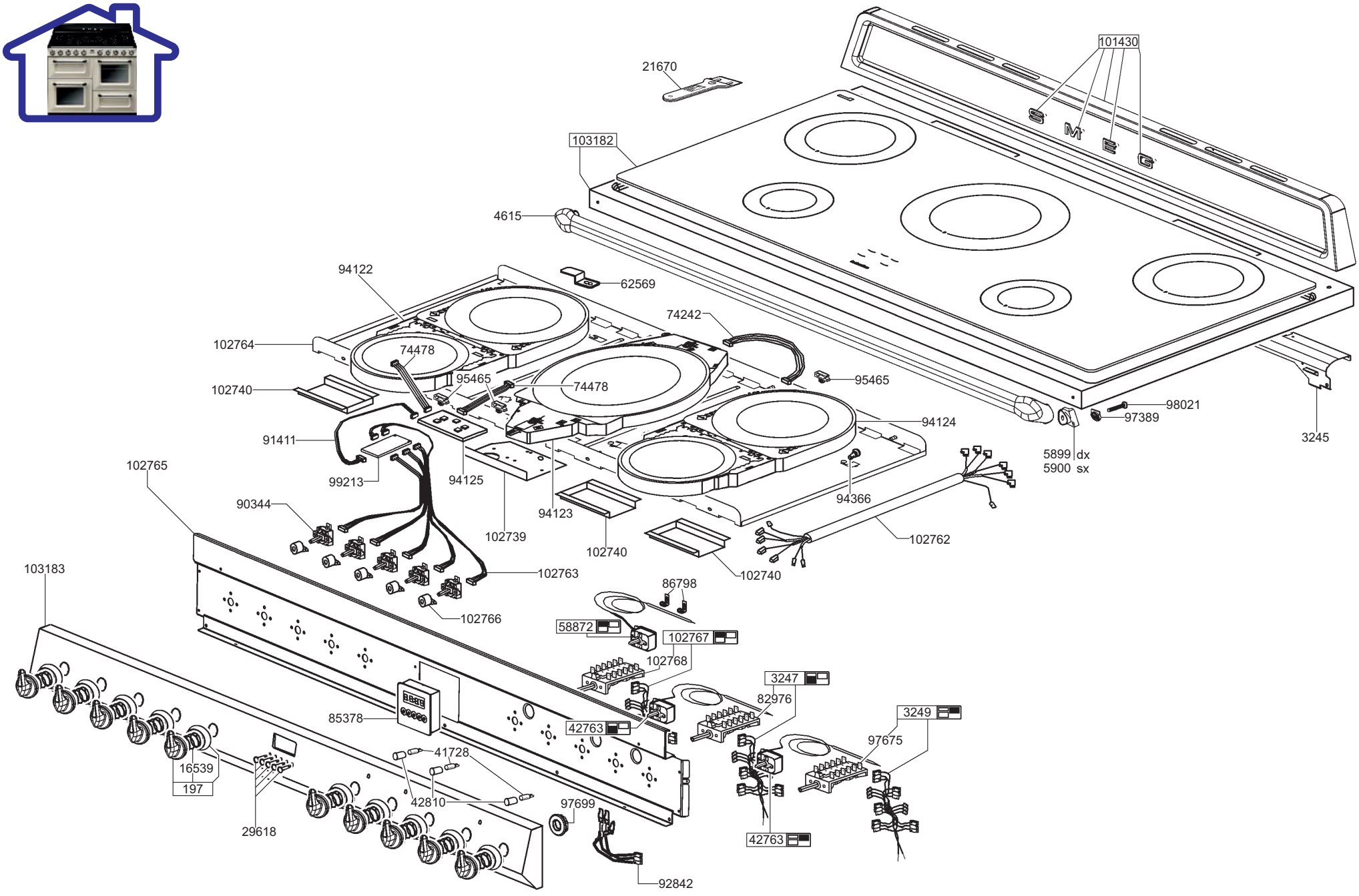
101430
21670
103182
4615
94122
62569
74242
102764
74478
95465
74478
95465
102740
98021
97389
94124
91411
3245
5899 dx
5900 sx
102765
99213
94125
94366
90344
94123
102739
102740
102762
102763
102740
103183
86798
102766
58872
102767
102768
3247
82976
85378
42763
3249
97675
41728
16539
197
42810
97699
29618
42763
92842