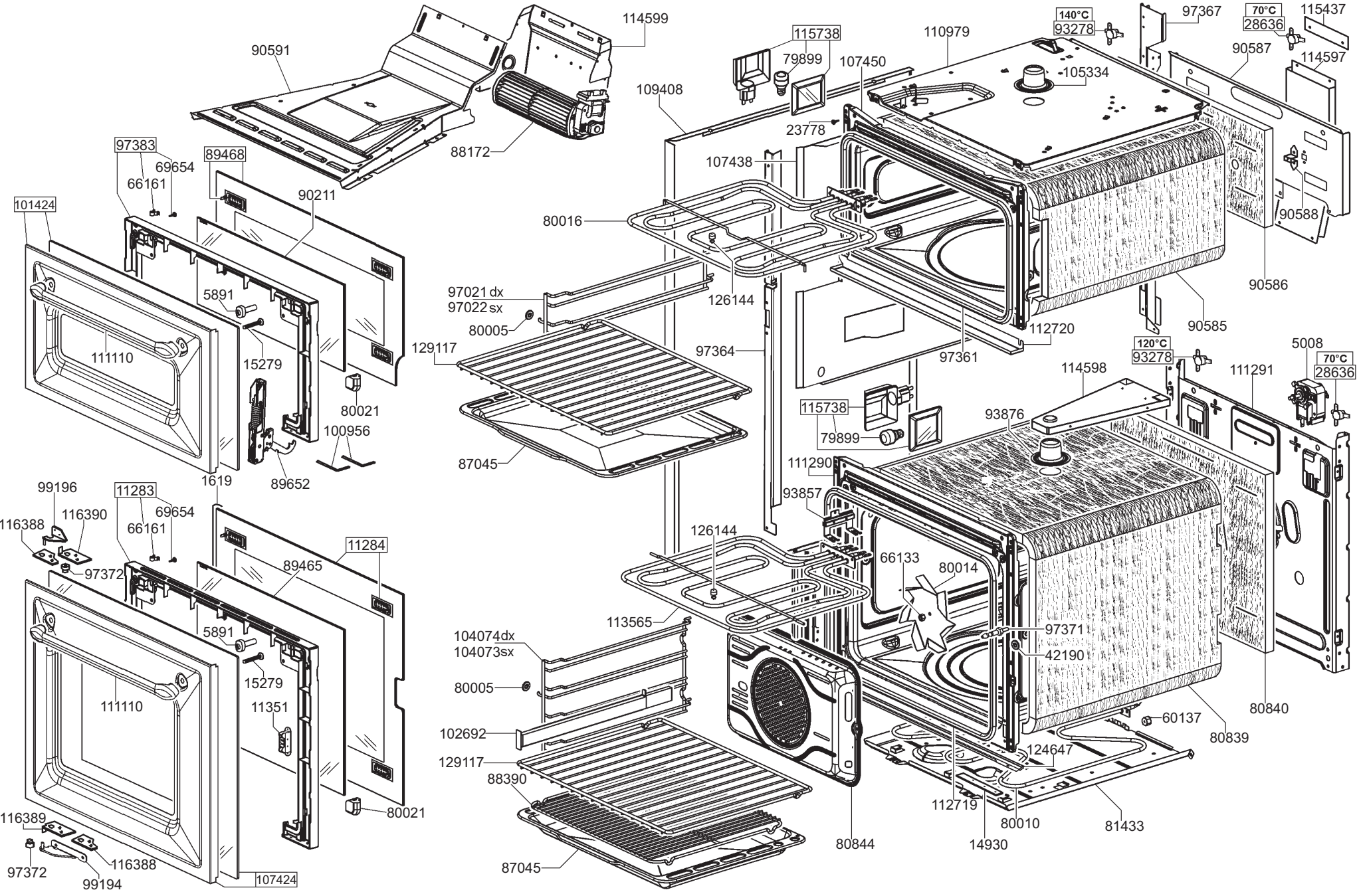
114599
90591
88172
115738
79899
110979
140°C
93278
97367
70°C
28636
115437
90587
114597
107450
105334
109408
23778
97383
69654
66161
89468
107438
90211
101424
80016
90588
126144
90586
97021 dx
97022 sx
5891
80005
112720
90585
129117
97364
97361
111110
15279
120°C
93278
5008
70°C
28636
114598
111291
80021
115738
93876
100956
79899
87045
111290
1619
89652
93857
99196
11283
69654
116390
66161
116388
126144
11284
66133
80014
89465
97372
113565
97371
104074dx
104073sx
42190
5891
15279
80005
111110
11351
80840
60137
102692
80839
124647
129117
88390
112719
80010
81433
116389
80021
80844
14930
116388
97372
99194
87045
107424

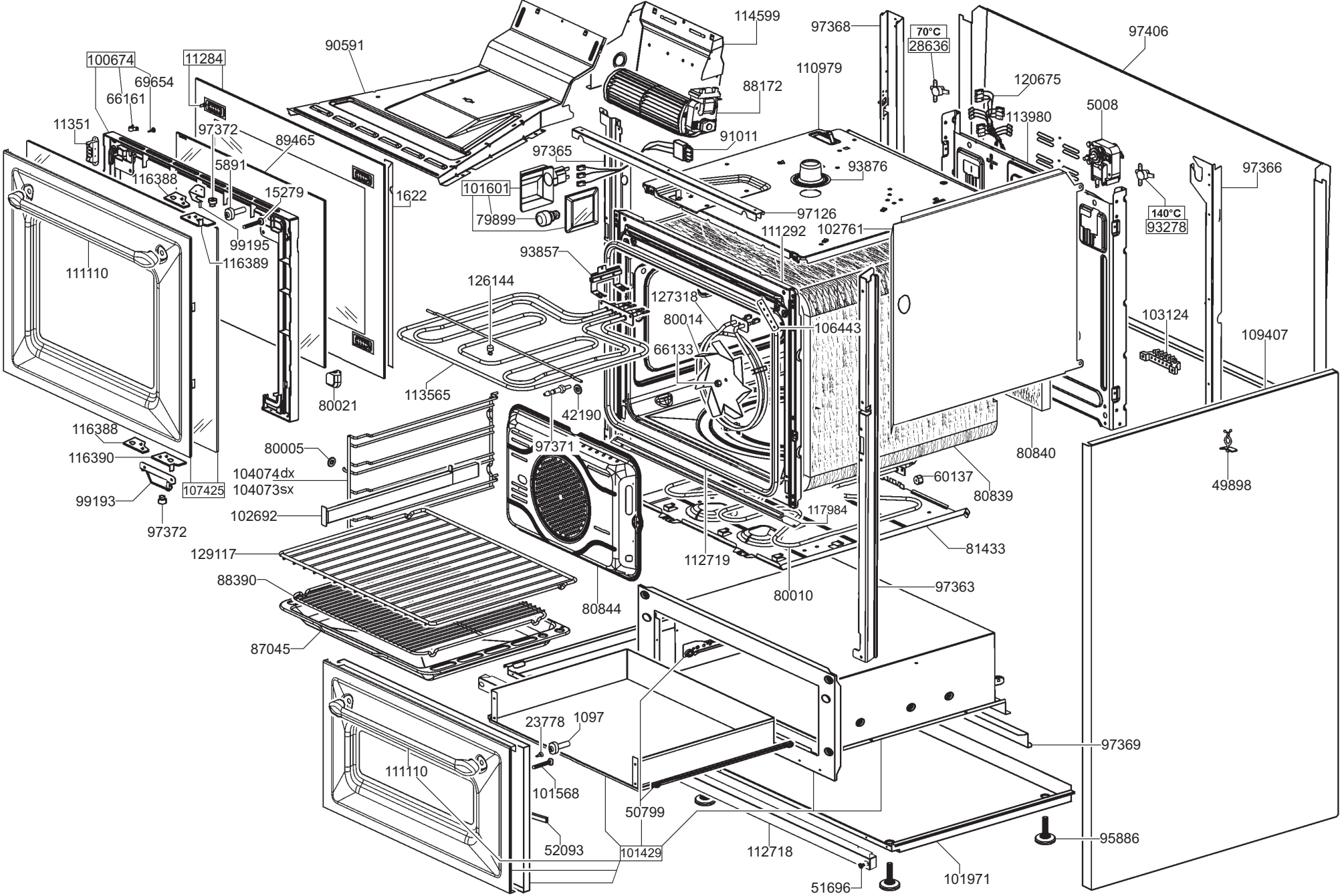
114599
97368
70°C
28636
97406
90591
100674
11284
69654
66161
110979
120675
88172
5008
11351
97372
89465
113980
91011
97365
93876
97366
116388
5891
15279
1622
101601
79899
97126
140°C
93278
111292
102761
99195
116389
93857
111110
126144
127318
80014
106443
103124
109407
66133
113565
80021
42190
116388
80005
97371
80840
116390
104074dx
104073sx
60137
49898
99193
107425
80839
102692
117984
97372
129117
81433
112719
88390
80010
97363
80844
87045
23778
1097
97369
111110
101568
50799
95886
52093
101429
112718
51696
101971

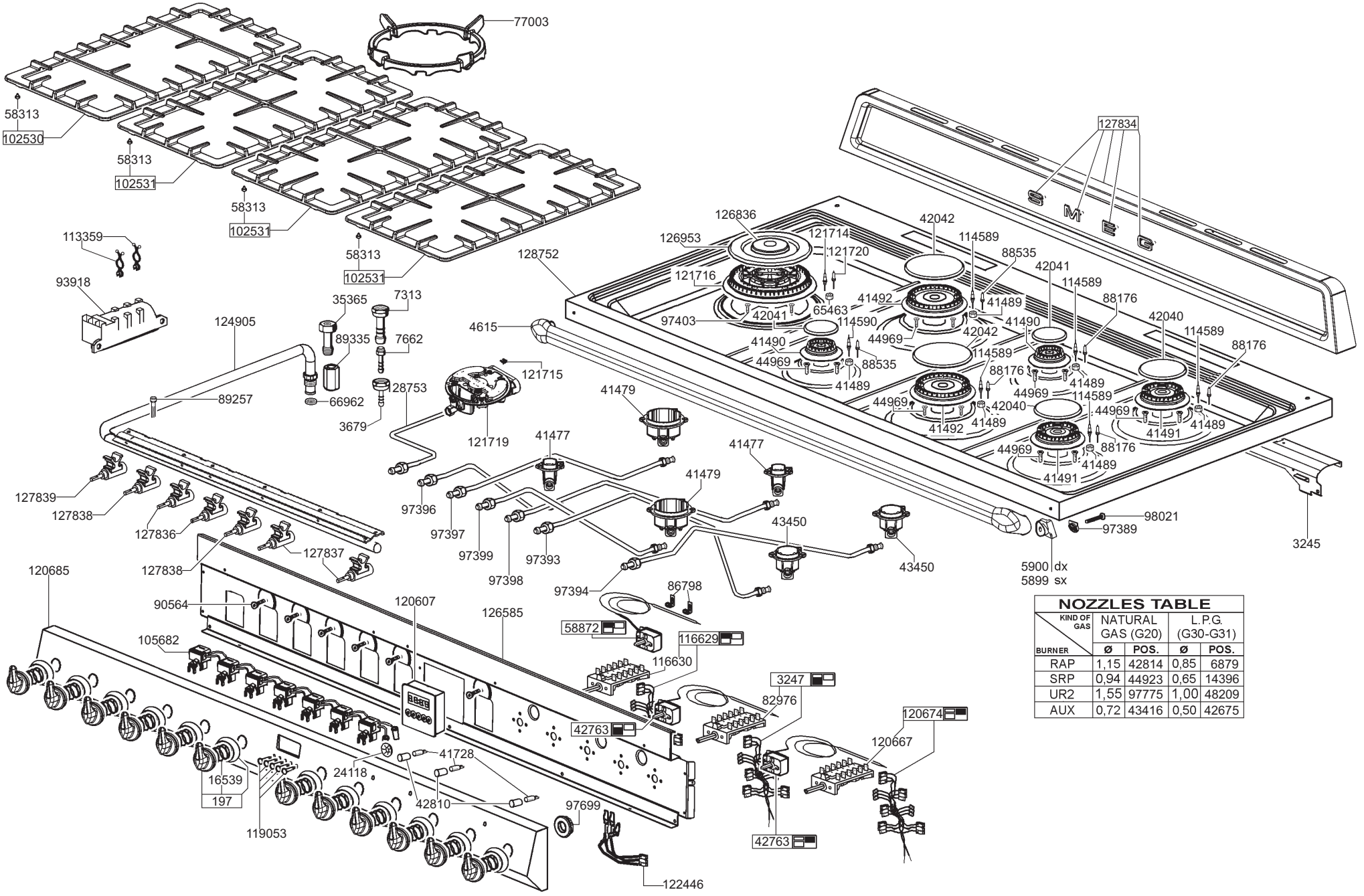

NOZZLES TABLE

KIND OF GAS / BURNER	NATURAL GAS (G20)		L.P.G. (G30-G31)	
	Ø	POS.	Ø	POS.
RAP	1,15	42814	0,85	6879
SRP	0,94	44923	0,65	14396
UR2	1,55	97775	1,00	48209
AUX	0,72	43416	0,50	42675