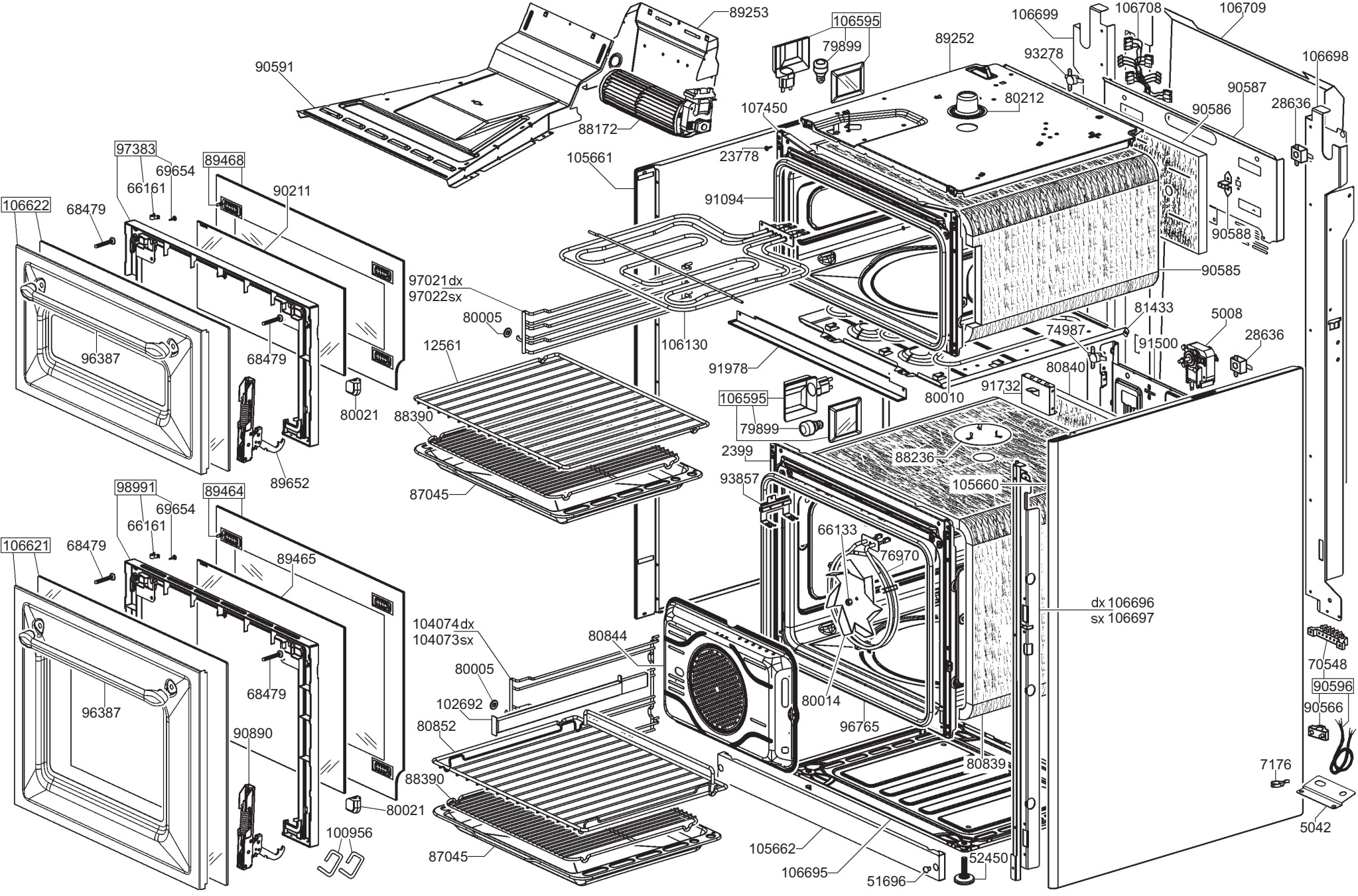
89253
106595
79899
106699
106708
106709
89252
93278
106698
90591
80212
90587
28636
107450
90586
88172
97383
69654
89468
23778
105661
66161
90211
106622
68479
91094
90588
90585
97021dx
97022sx
80005
81433
5008
74987
28636
12561
106130
91500
96387
68479
91978
80840
91732
80010
80021
88390
106595
79899
2399
88236
89652
93857
105660
87045
98991
69654
89464
66161
106621
68479
89465
66133
76970
dx 106696
sx 106697
104074dx
104073sx
80844
70548
80005
68479
90596
102692
80014
90566
96387
96765
80852
90890
80839
88390
7176
80021
100956
5042
105662
87045
52450
106695
51696

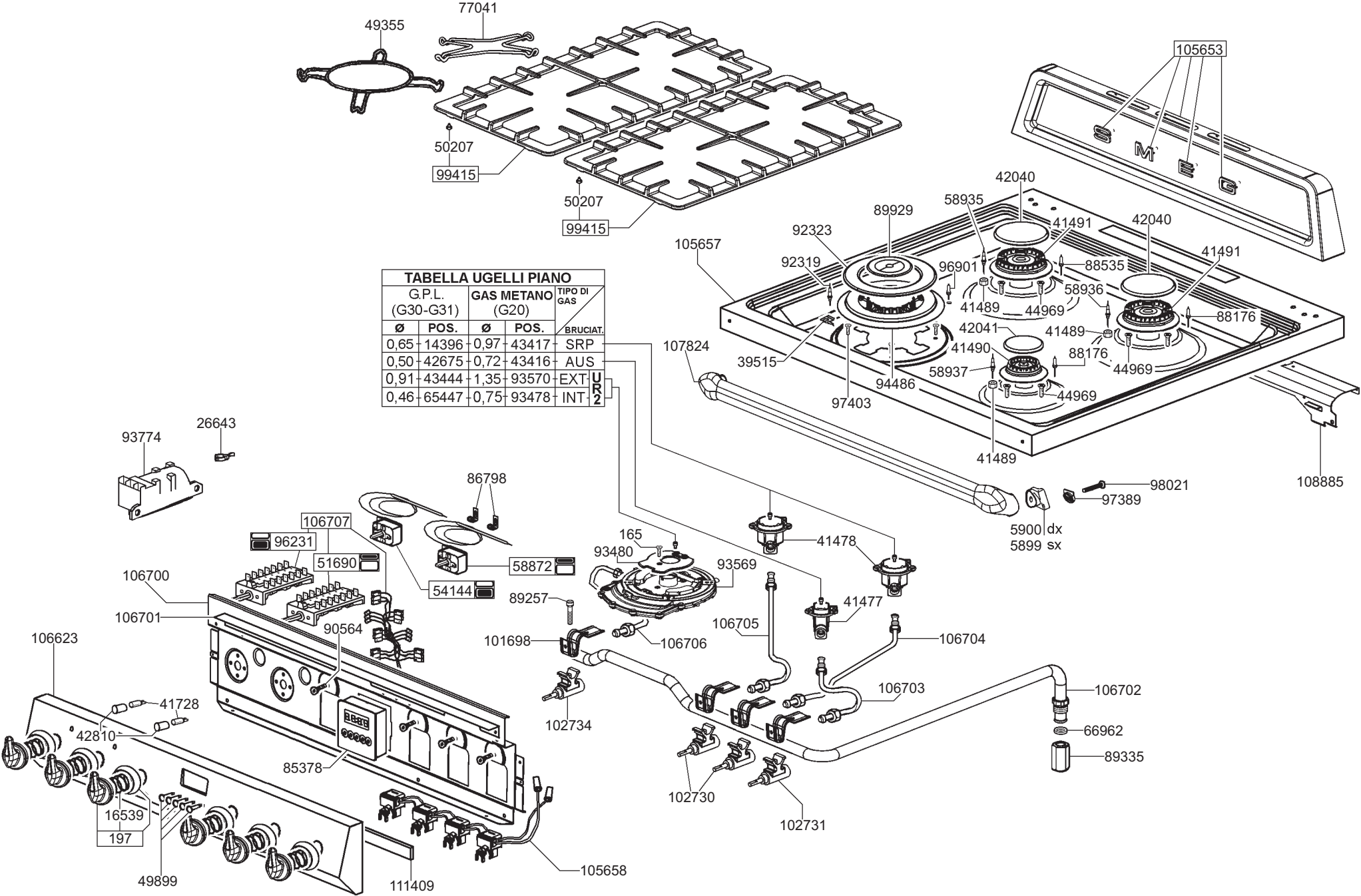

TABELLA UGELLI PIANO

G.P.L. (G30-G31)		GAS METANO (G20)		TIPO DI GAS	
Ø	POS.	Ø	POS.	BRUCIAT.	
0,65	14396	0,97	43417	SRP	
0,50	42675	0,72	43416	AUS	
0,91	43444	1,35	93570	EXT	UR2
0,46	65447	0,75	93478	INT	