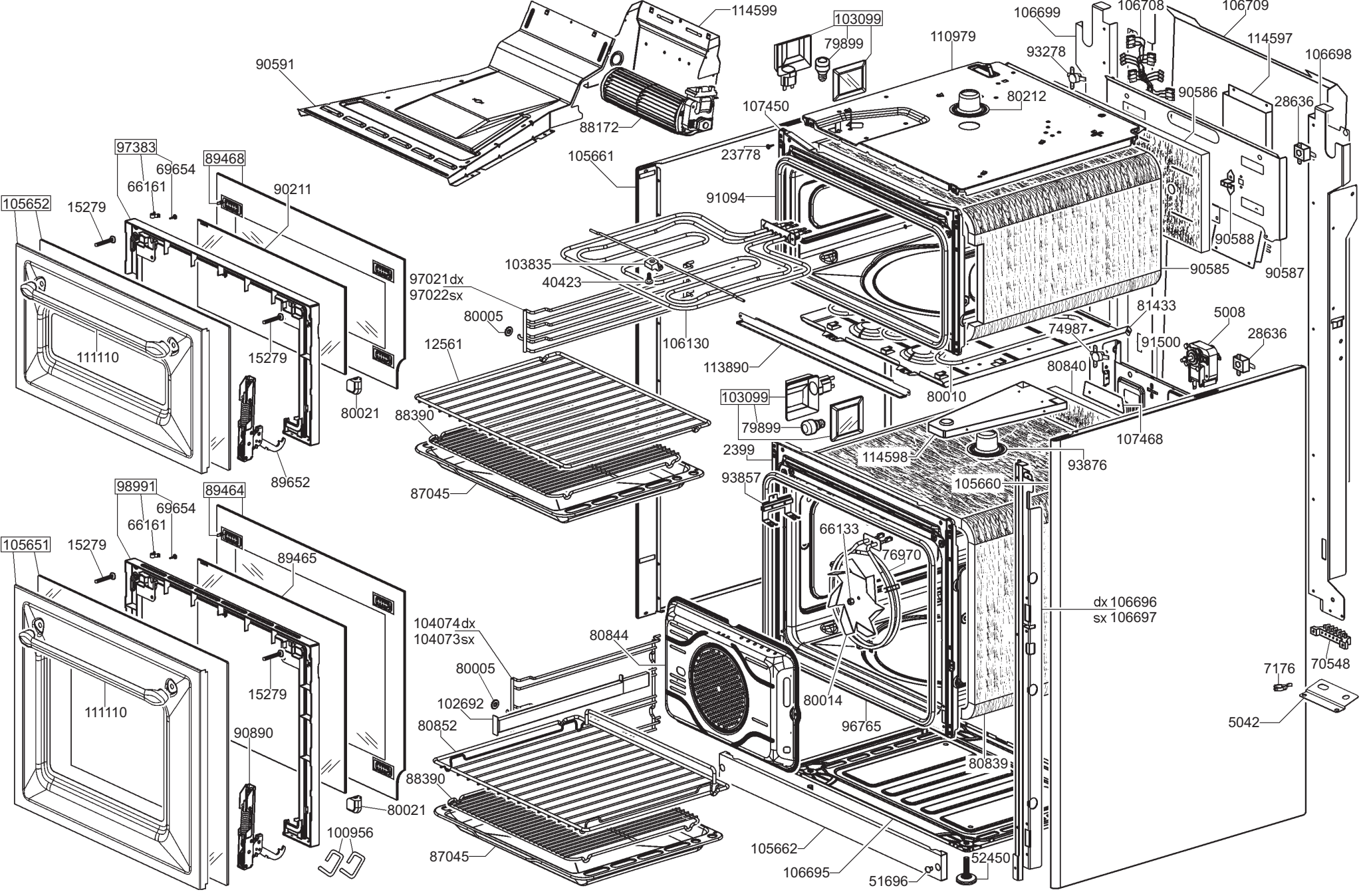
114599
103099
79899
106699
106708
106709
110979
93278
114597
106698
90591
80212
90586
28636
107450
88172
23778
105661
97383
69654
66161
89468
90211
105652
15279
91094
90588
90585
90587
103835
40423
97021dx
97022sx
80005
106130
81433
5008
74987
91500
28636
12561
113890
80840
80010
111110
80021
88390
103099
79899
107468
2399
114598
93876
87045
93857
105660
98991
69654
66161
89464
105651
15279
66133
76970
89465
dx 106696
sx 106697
104074dx
104073sx
80844
80005
102692
80014
96765
7176
70548
80852
80839
5042
90890
88390
80021
100956
105662
52450
87045
106695
51696

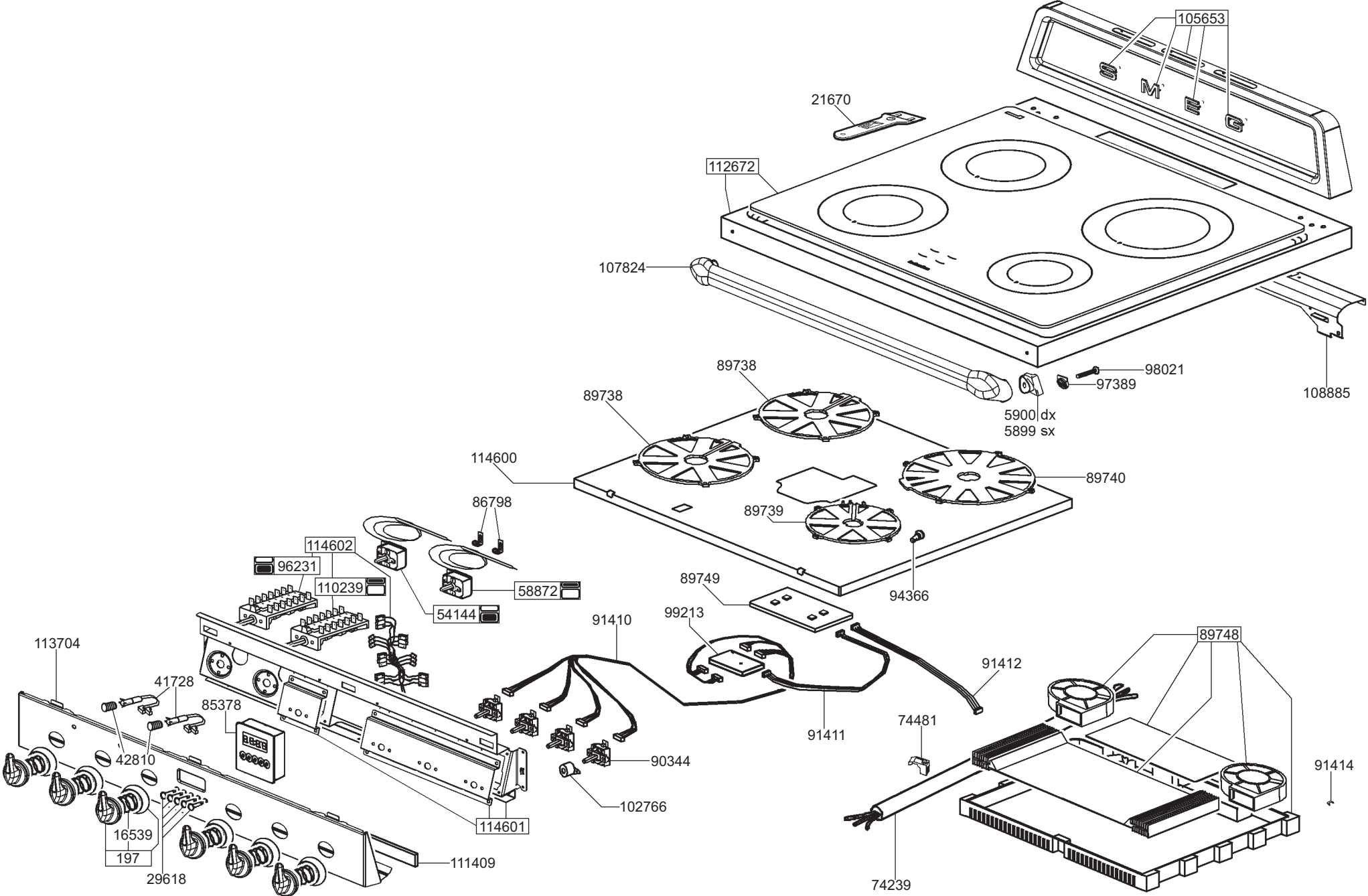
105653
21670
112672
107824
98021
97389
108885
89738
89738
5900 dx
5899 sx
114600
89740
89739
86798
94366
114602
96231
110239
58872
54144
89749
99213
91410
91412
91411
113704
41728
85378
42810
90344
102766
74481
89748
91414
16539
197
29618
114601
111409
74239