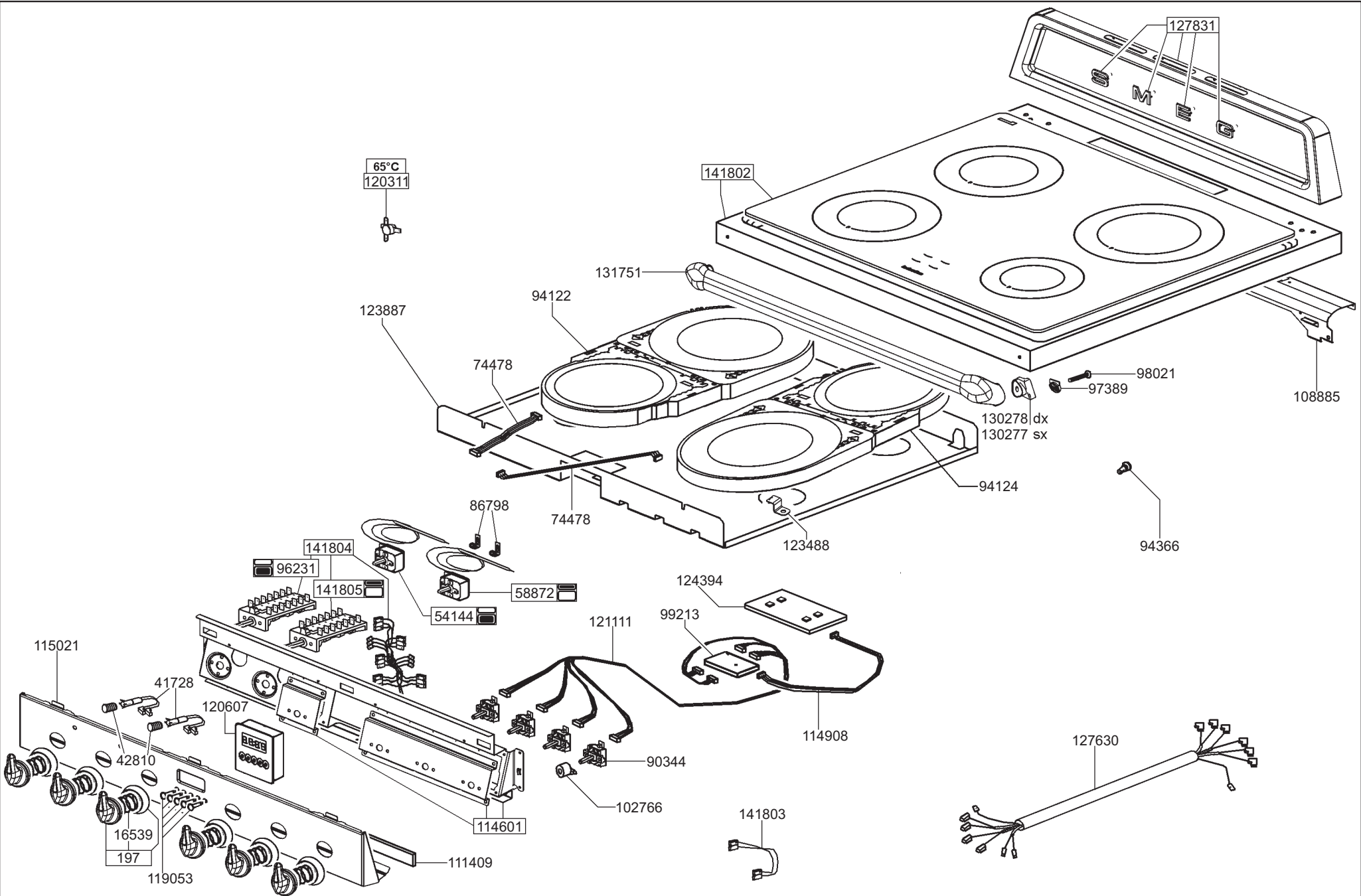
127831
65°C
120311
141802
131751
94122
123887
74478
98021
97389
108885
130278 dx
130277 sx
94124
86798
74478
123488
94366
141804
96231
141805
58872
54144
124394
99213
121111
115021
41728
120607
42810
114908
127630
90344
102766
114601
141803
16539
197
119053
111409

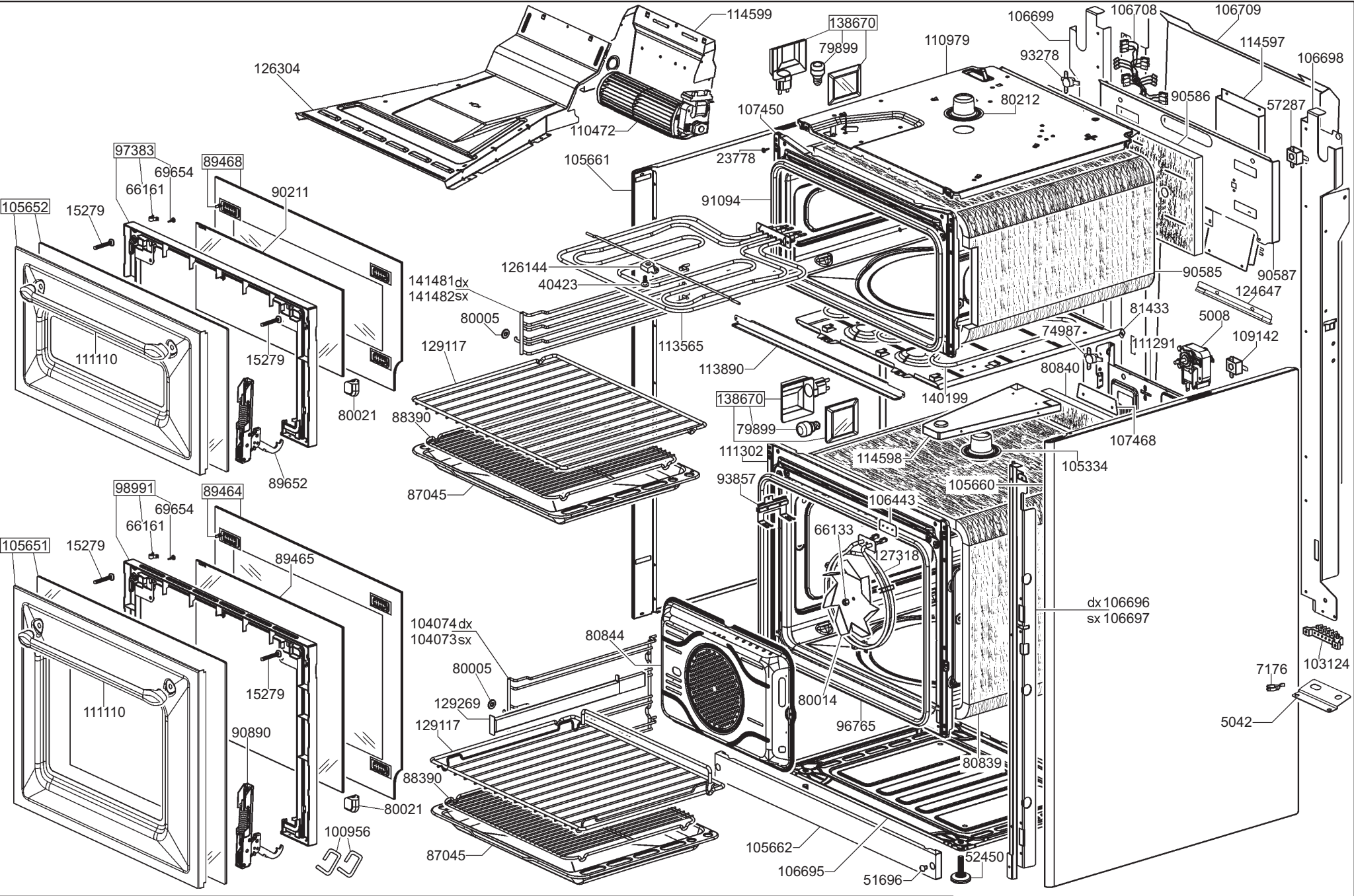
114599
138670
79899
106699
106708
106709
110979
93278
114597
106698
126304
80212
90586
57287
107450
110472
97383
69654
89468
23778
105661
66161
90211
105652
15279
91094
126144
40423
141481dx
141482sx
90585
90587
124647
80005
81433
5008
129117
113565
74987
111291
109142
111110
15279
113890
80840
80021
140199
138670
88390
79899
107468
111302
114598
105334
89652
93857
105660
87045
98991
89464
69654
106443
66133
66161
105651
15279
89465
27318
dx 106696
sx 106697
104074dx
104073sx
80844
80005
103124
7176
129269
80014
111110
15279
96765
5042
129117
90890
80839
88390
80021
100956
105662
87045
52450
106695
51696