TABELLA UGELLI / NOZZLES TABLE							
GAS CITY (G110)		G.P.L./L.P.G. (G30-G31)		GAS METANO NATURAL GAS (G20)		TIPO DI GAS TYPE OF GAS / BURNER BRUCIATORE	
Ø	POS.	Ø	POS.	Ø	POS.		
1,85	49753	0,65	14396	0,97	43417	SRP	
1,45	129515	0,44	122398	0,70	122381	INT	DUAL
3,00	129514	0,96	20498	1,50	96562	EXT	
1,45	49527	0,50	42675	0,72	43416	AUX	
2,60	45164	0,85	6879	1,15	42814	RAP	

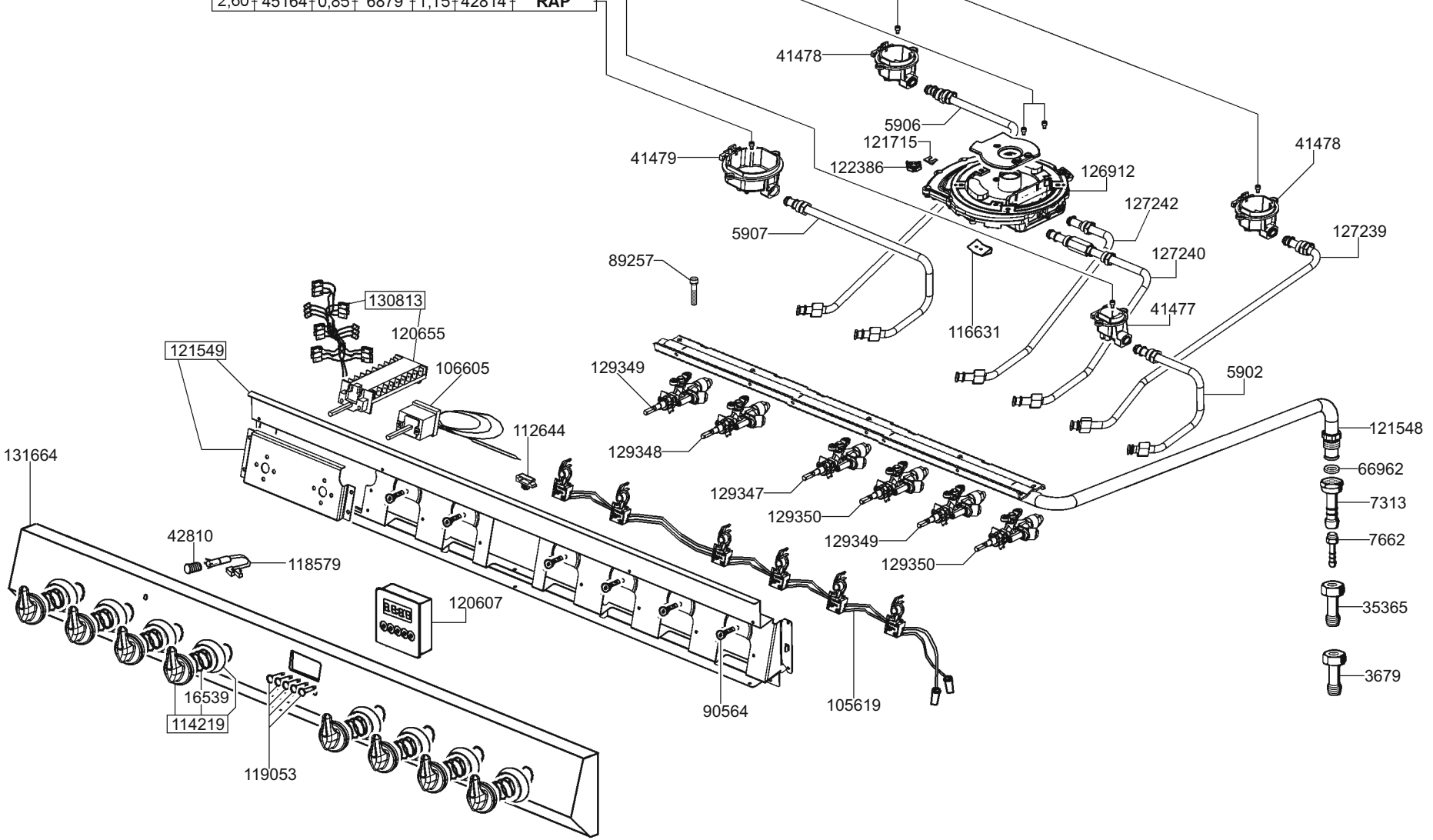

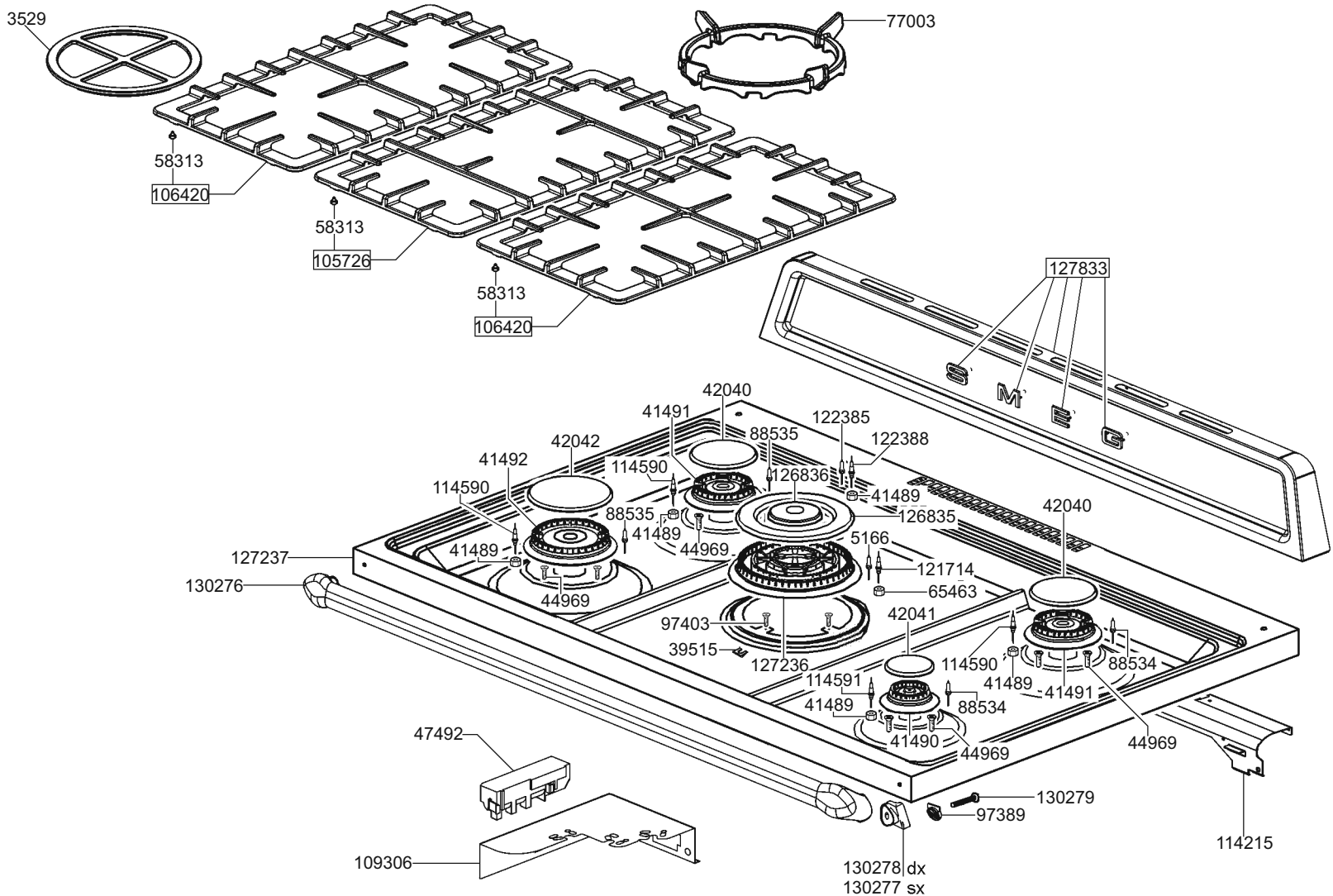
3529
77003
58313
106420
58313
105726
58313
106420
127833
42040
41491
122385
88535
122388
42042
41492
114590
126836
41489
114590
88535
126835
42040
41489
44969
5166
127237
41489
121714
130276
44969
65463
97403
42041
39515
127236
114590
88534
114591
41489
41491
41489
88534
41490
44969
44969
47492
130279
97389
114215
109306
130278 dx
130277 sx

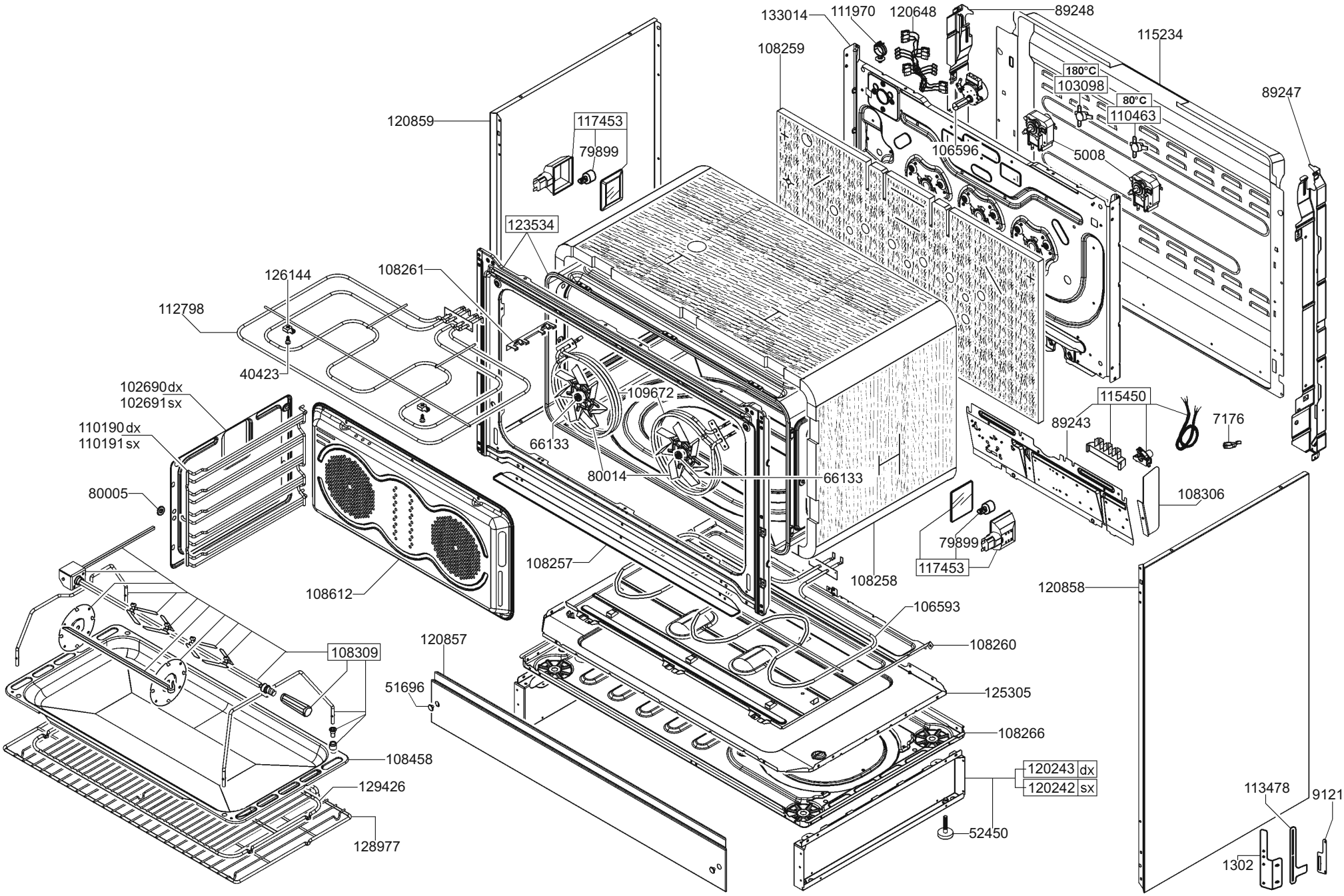
133014
111970
120648
89248
115234
108259
180°C
103098
80°C
110463
89247
120859
117453
79899
106596
5008
123534
126144
108261
112798
40423
102690dx
102691sx
110190dx
110191sx
109672
66133
80014
66133
115450
89243
7176
80005
108306
79899
117453
108257
108258
108612
120858
106593
120857
108260
108309
51696
125305
108266
108458
120243 dx
120242 sx
129426
113478
91212
128977
52450
1302

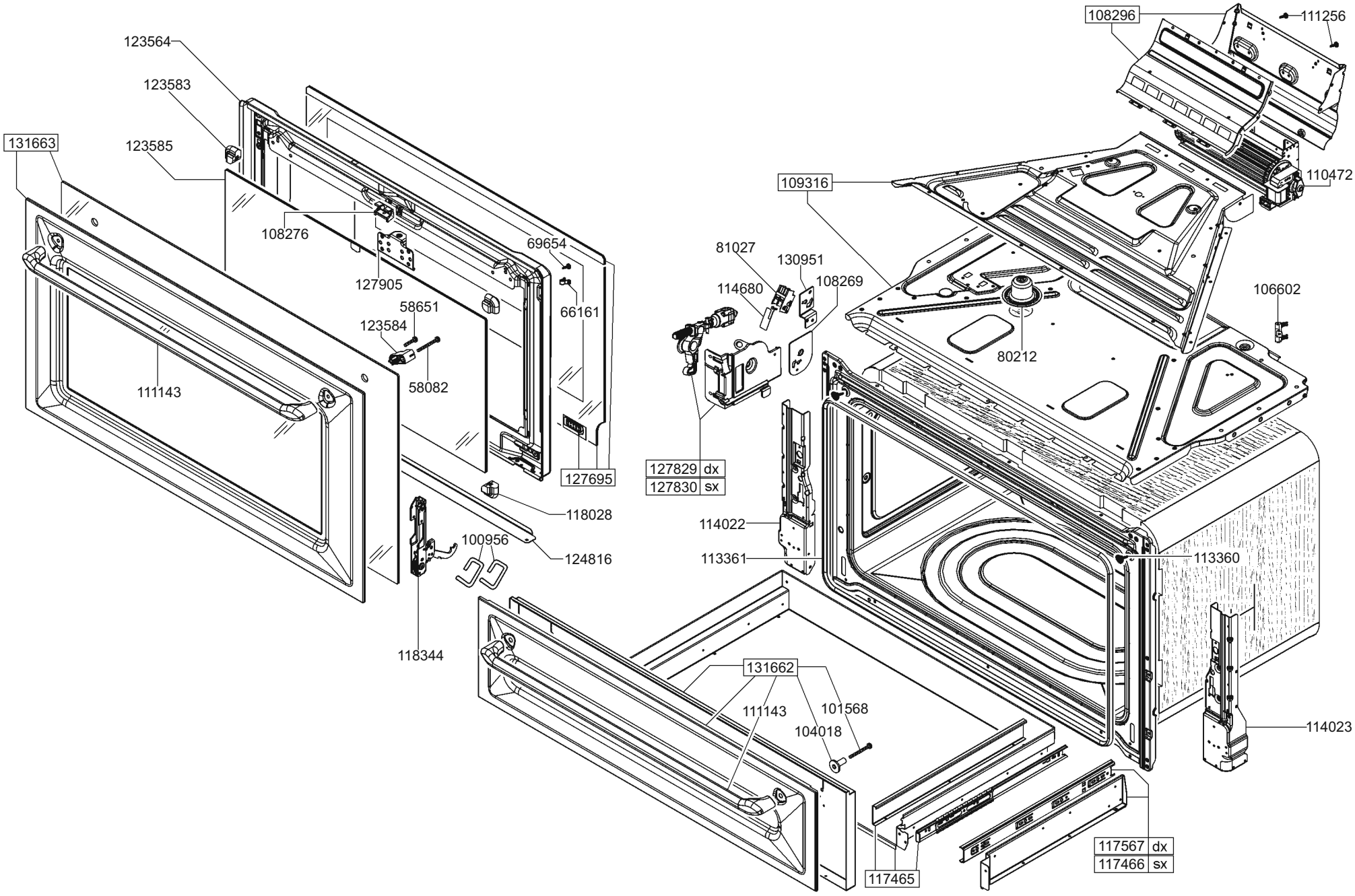
123564
123583
131663
123585
108276
127905
69654
66161
58651
123584
58082
111143
127695
118028
124816
100956
118344
108296
111256
110472
109316
81027
130951
114680
108269
106602
80212
127829 dx
127830 sx
114022
113361
113360
131662
111143
101568
104018
114023
117567 dx
117466 sx
117465