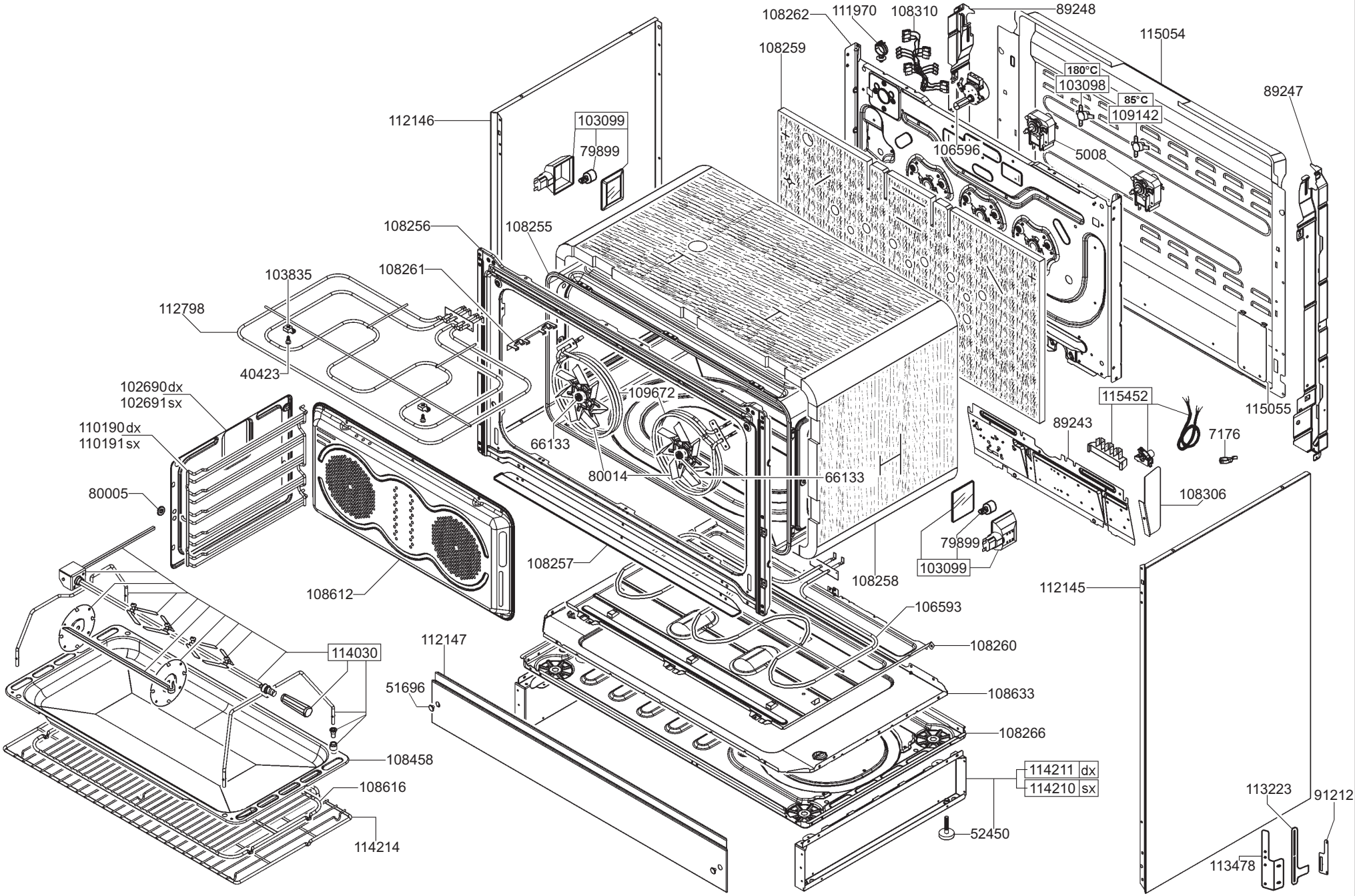
108262
111970
108310
89248
115054
108259
180°C
103098
85°C
109142
89247
112146
103099
79899
106596
5008
108256
108255
108261
103835
112798
40423
102690dx
102691sx
110190dx
110191sx
109672
115452
115055
89243
7176
66133
80014
66133
80005
108306
79899
103099
108257
108258
112145
108612
106593
112147
108260
114030
51696
108633
108266
108458
114211 dx
114210 sx
108616
113223
91212
52450
114214
113478

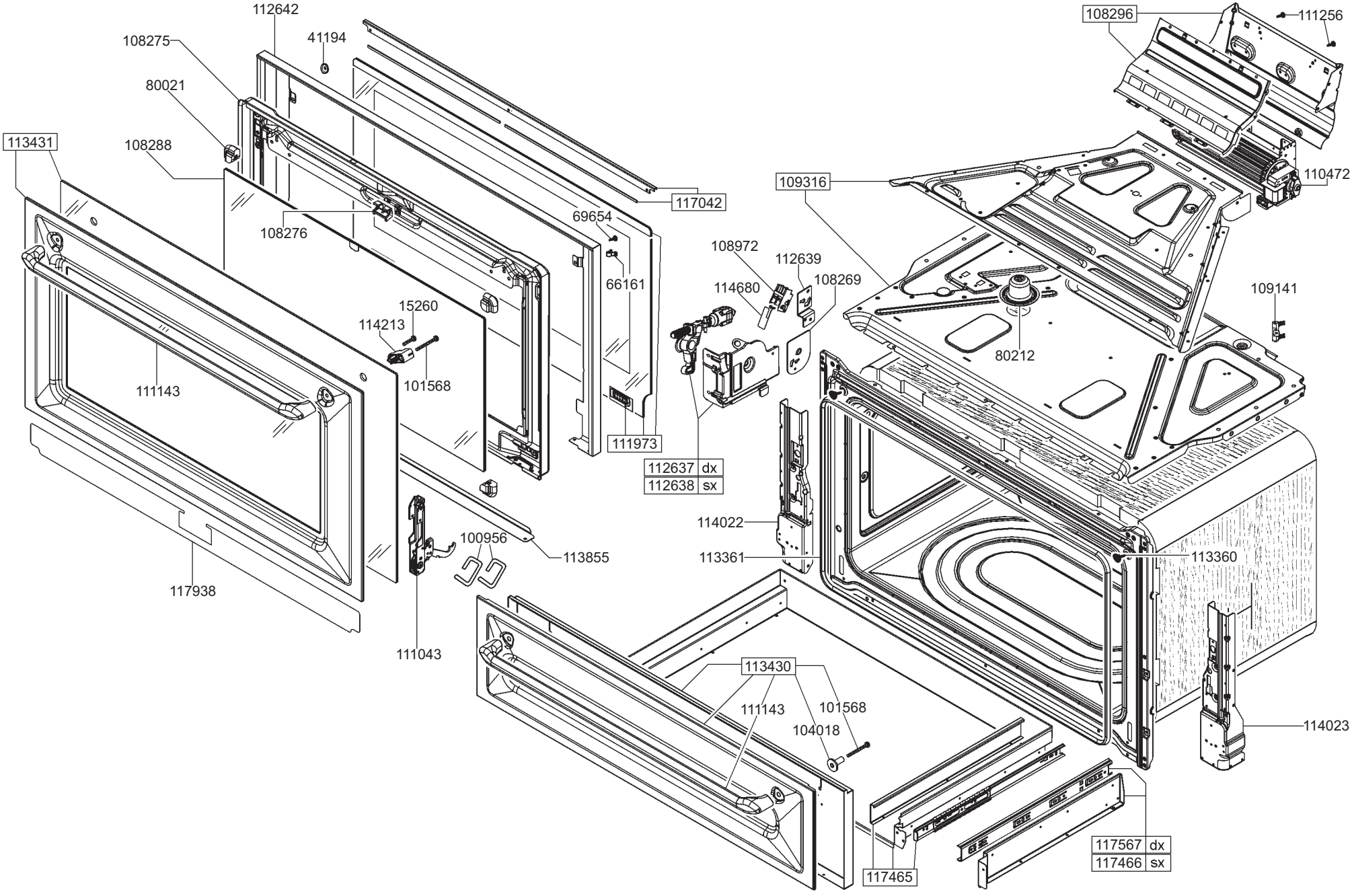
112642
108275
41194
80021
113431
108288
108276
117042
69654
66161
15260
114213
101568
111143
111973
112637 dx
112638 sx
100956
113855
117938
111043
108296
111256
110472
109316
108972
112639
114680
108269
109141
80212
114022
113361
113360
113430
111143
101568
104018
114023
117567 dx
117466 sx
117465

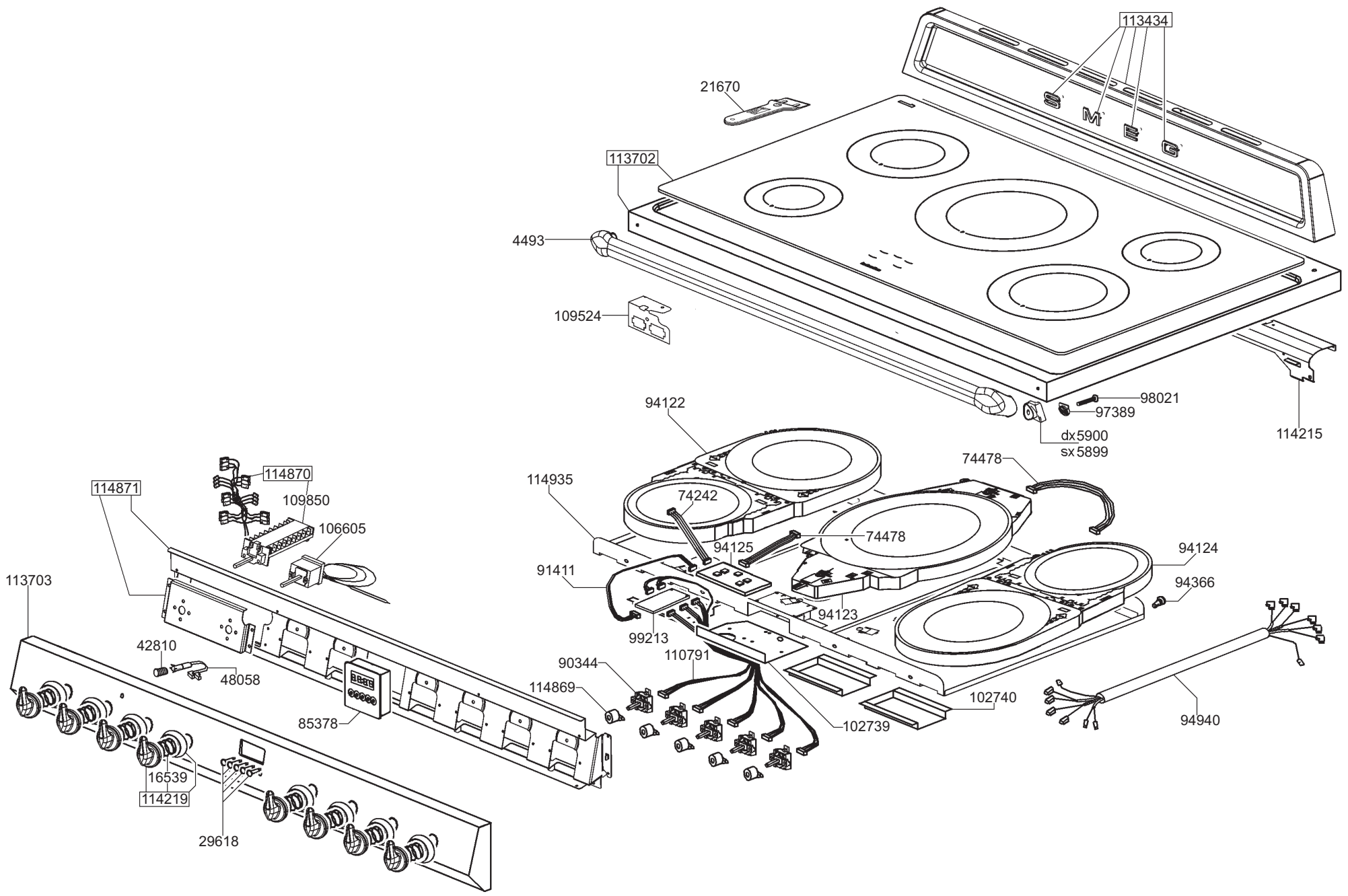
113434
21670
113702
4493
109524
98021
97389
dx 5900
sx 5899
114215
94122
74478
114935
74242
74478
94125
94124
91411
94366
94123
99213
110791
90344
114869
102740
102739
94940
114870
114871
109850
106605
113703
42810
48058
85378
16539
114219
29618