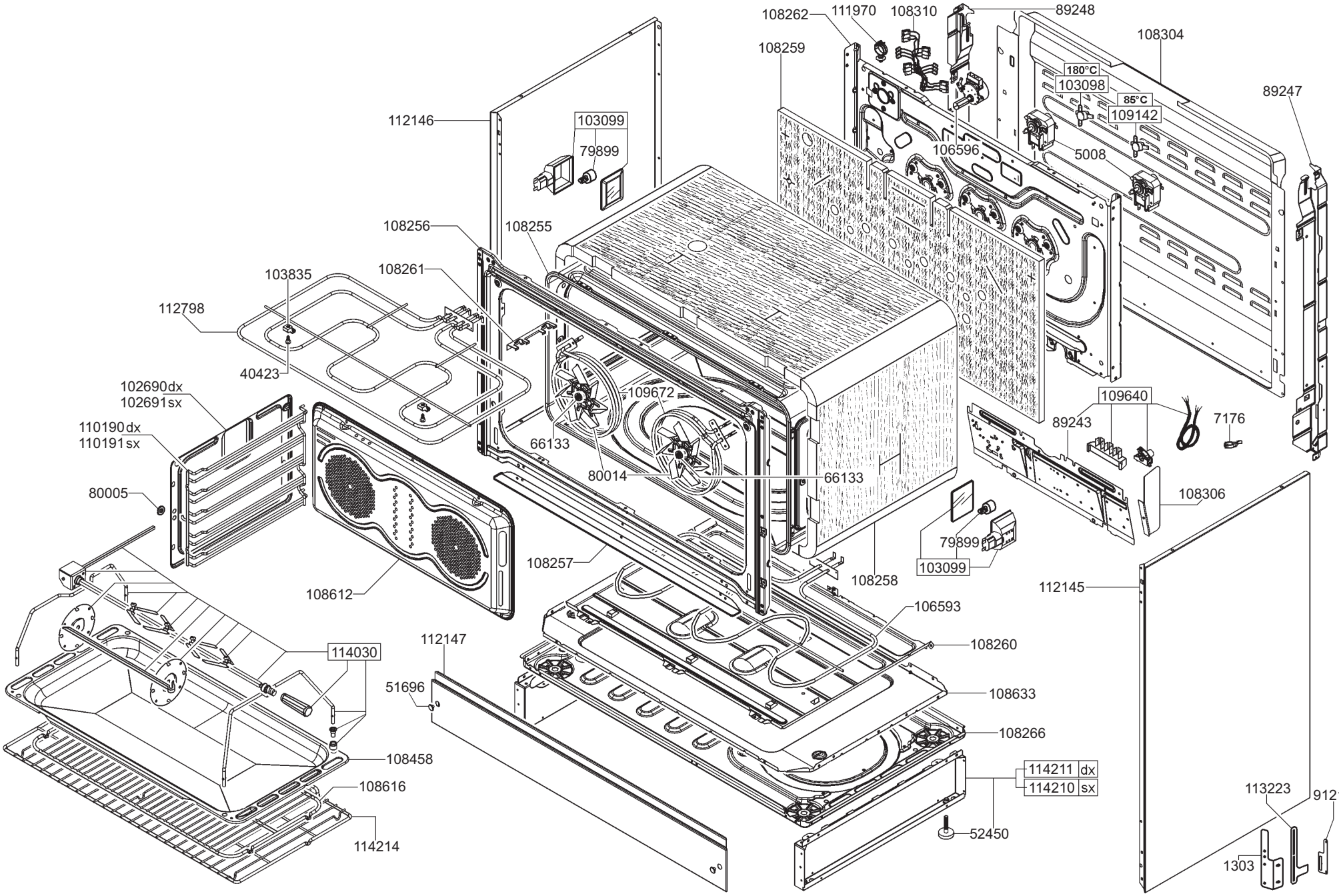
108262
111970
108310
89248
108304
108259
180°C
103098
85°C
109142
89247
112146
103099
79899
106596
5008
108256
108255
108261
103835
112798
40423
102690dx
102691sx
110190dx
110191sx
109672
109640
89243
7176
66133
80014
66133
80005
108306
79899
103099
108257
108258
112145
108612
106593
112147
108260
114030
51696
108633
108266
108458
114211 dx
114210 sx
108616
113223
9121
52450
114214
1303

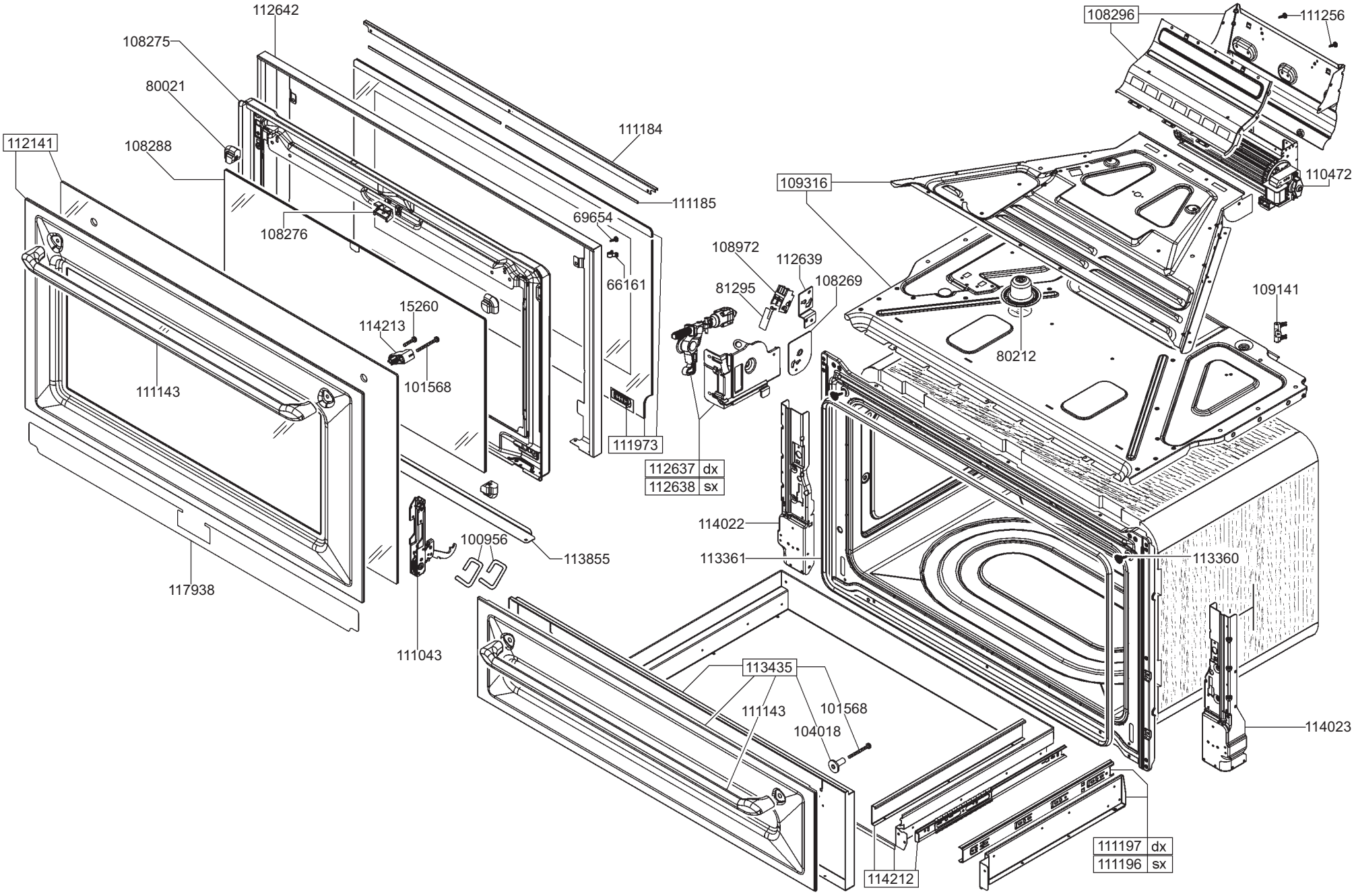
112642
108275
80021
112141
108288
108276
111184
111185
69654
66161
15260
114213
101568
111143
111973
112637 dx
112638 sx
100956
113855
117938
111043
108296
111256
110472
109316
108972
112639
81295
108269
109141
80212
114022
113361
113360
113435
111143
101568
104018
114023
114212
111197 dx
111196 sx

TABELLA UGELLI / NOZZLES TABLE					
G.P.L./L.P.G. (G30-G31)		GAS METANO NATURAL GAS (G20)		TIPO DI GAS TYPE OF GAS / BURNER BRUCIATORE	
Ø	POS.	Ø	POS.		
0,65	14396	0,97	43417	SRP	
0,46	65447	0,80	94474	INT	DUAL
0,98	13987	1,45	52603	EXT	
0,50	42675	0,72	43416	AUX	
0,85	6879	1,15	42814	RAP	

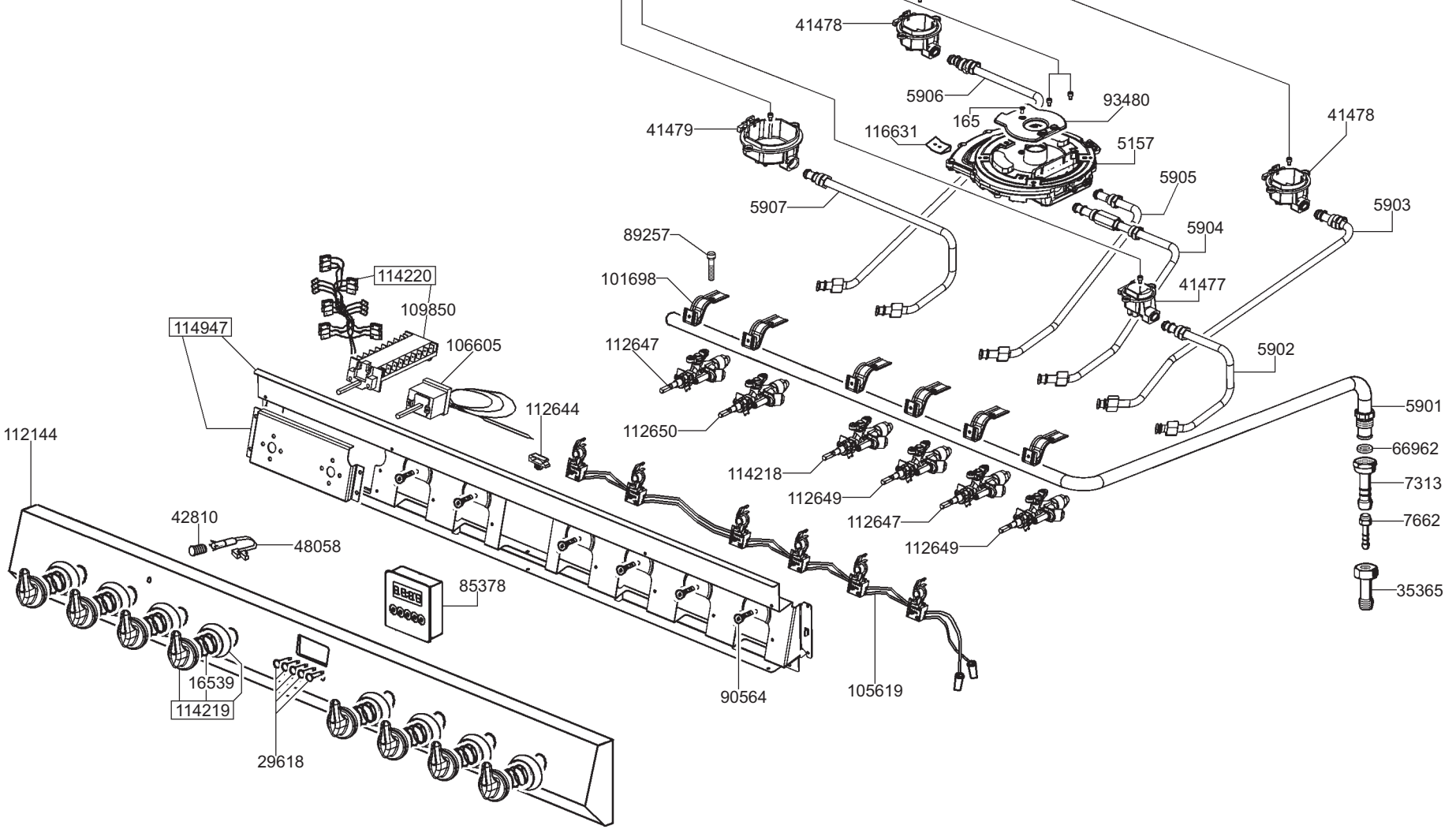

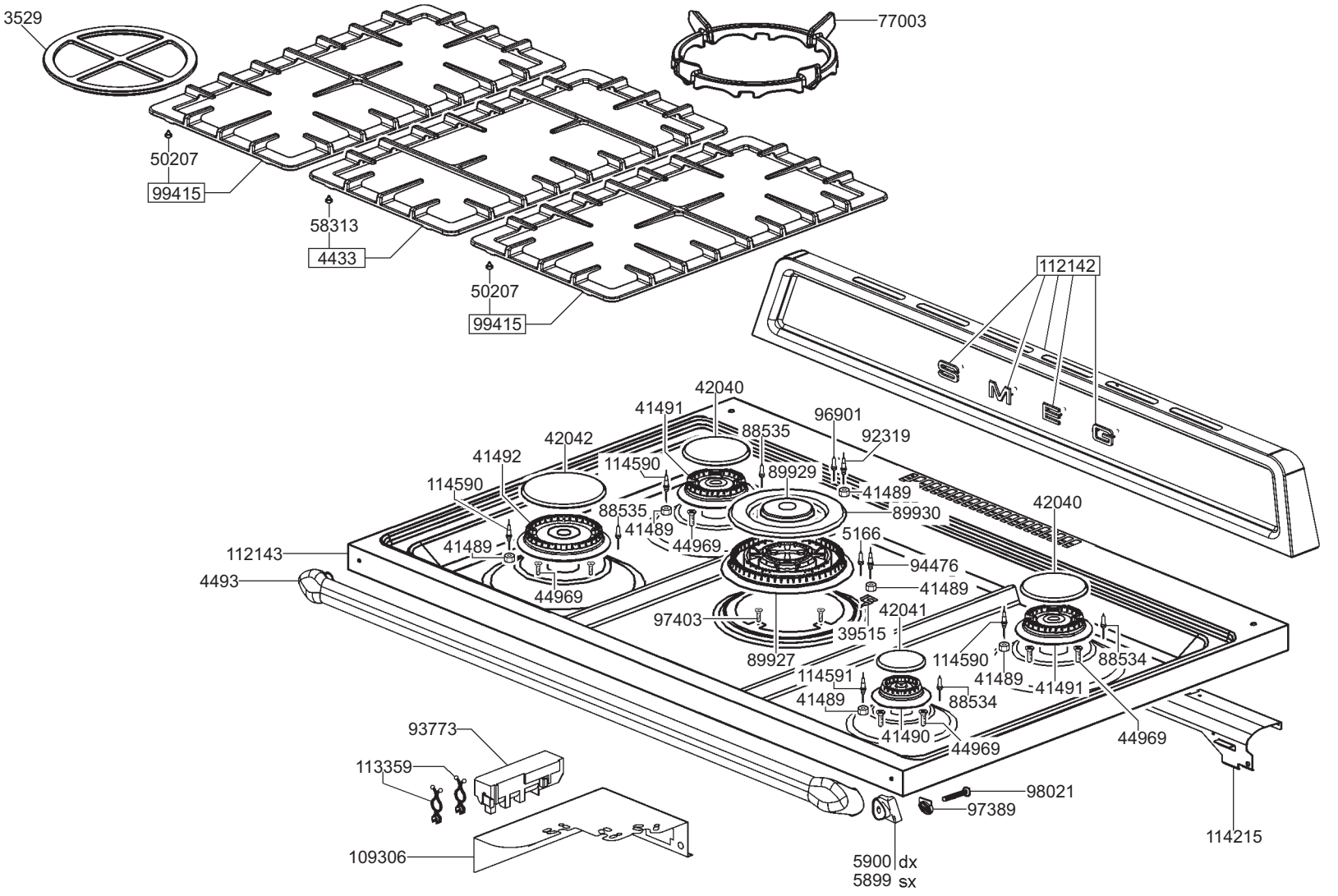
3529
77003
50207
99415
58313
4433
50207
99415
112142
42040
41491
96901
88535
92319
42042
41492
114590
89929
114590
41489
88535
89930
42040
41489
44969
5166
112143
41489
94476
4493
44969
41489
42041
97403
39515
89927
114590
88534
114591
41489
41489
88534
41491
93773
41490
44969
44969
113359
98021
97389
114215
109306
5900 dx
5899 sx