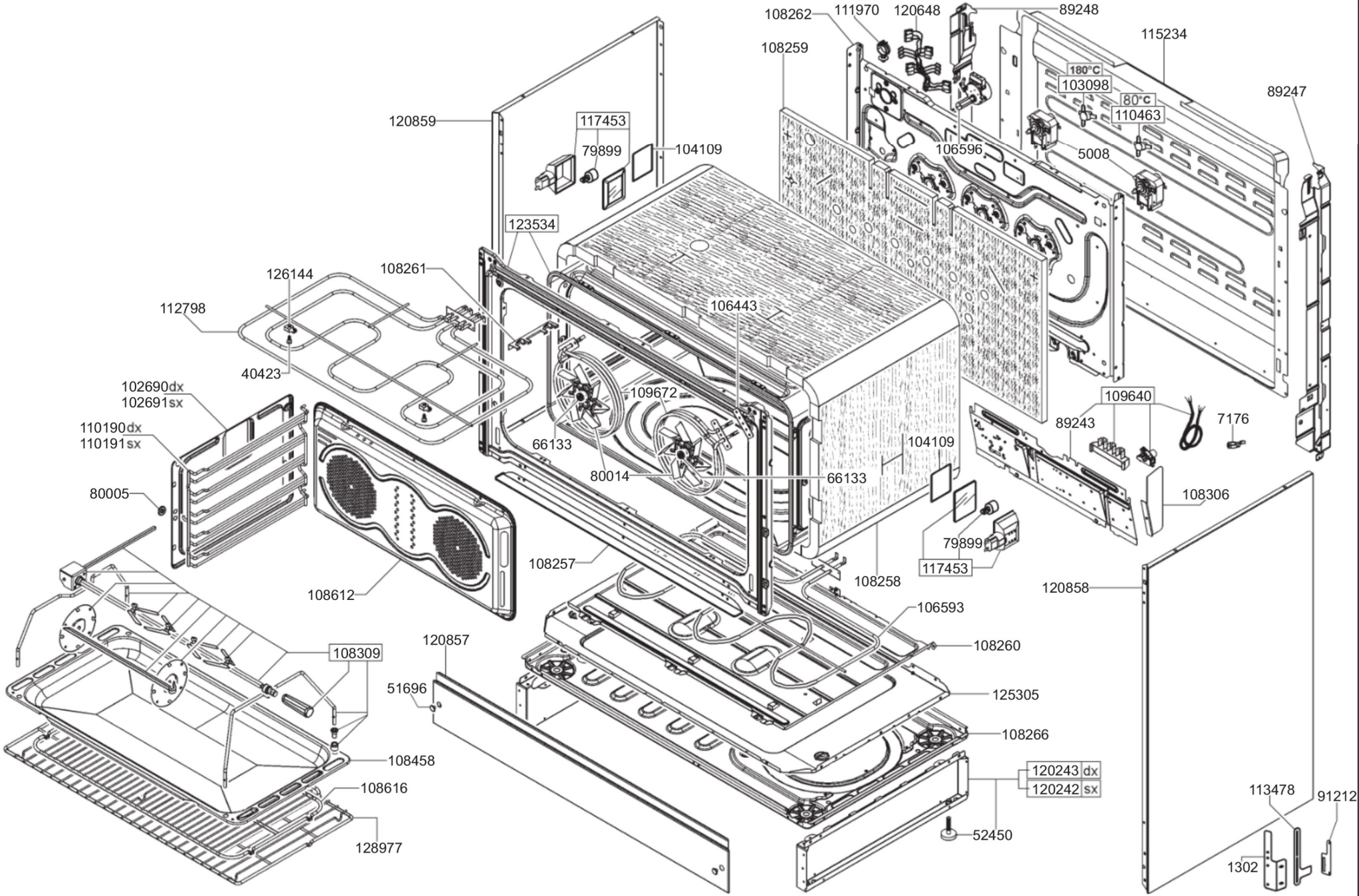
108262
111970
120648
89248
115234
108259
180°C
103098
80°C
110463
89247
120859
117453
79899
104109
106596
5008
123534
126144
108261
112798
106443
40423
102690dx
102691sx
109672
109640
110190dx
110191sx
89243
7176
66133
104109
80005
80014
66133
108306
79899
108257
117453
108612
108258
120858
106593
120857
108260
108309
51696
125305
108266
108458
120243 dx
120242 sx
108616
113478
91212
128977
52450
1302

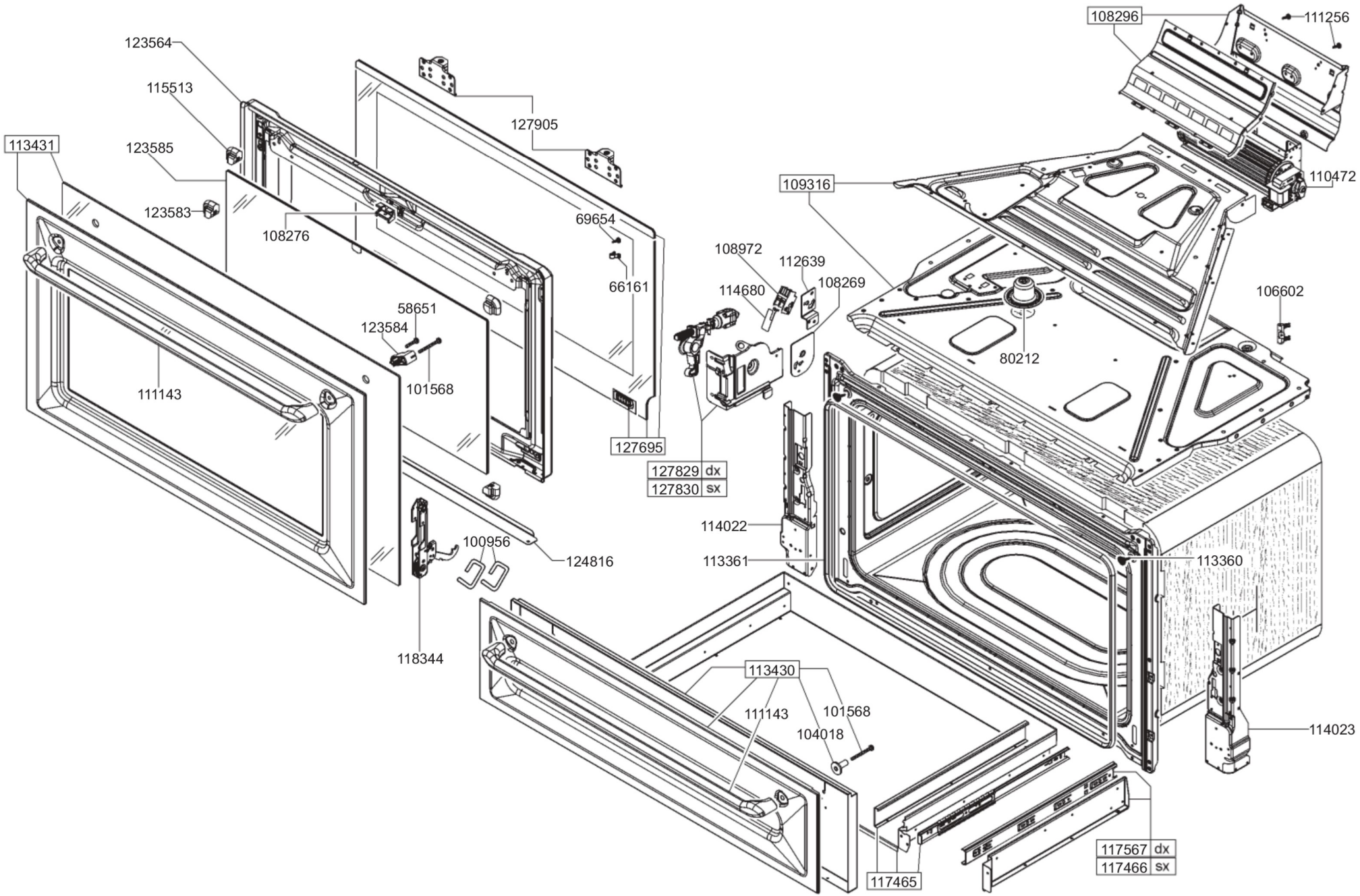
123564
115513
113431
123585
123583
108276
127905
69654
66161
58651
123584
101568
111143
127695
127829 dx
127830 sx
100956
124816
118344
108296
111256
110472
109316
108972
112639
108269
114680
106602
80212
114022
113361
113360
113430
111143
101568
104018
114023
117465
117567 dx
117466 sx

TABELLA UGELLI / NOZZLES TABLE						
TOWN GAS (G110)		G.P.L./L.P.G. (G30-G31)		GAS METANO NATURAL GAS (G20)		TIPO DI GAS / TYPE OF GAS — BURNER / BRUCIATORE
ø	POS.	ø	POS.	ø	POS.	
1,85	49753	0,65	14396	0,97	43417	SRP
1,45	129515	0,44	122398	0,70	122381	INT (DUAL)
3,00	129514	0,96	20498	1,50	96562	EXT (DUAL)
1,45	49527	0,50	42675	0,72	43416	AUX
2,60	45164	0,85	6879	1,15	42814	RAP

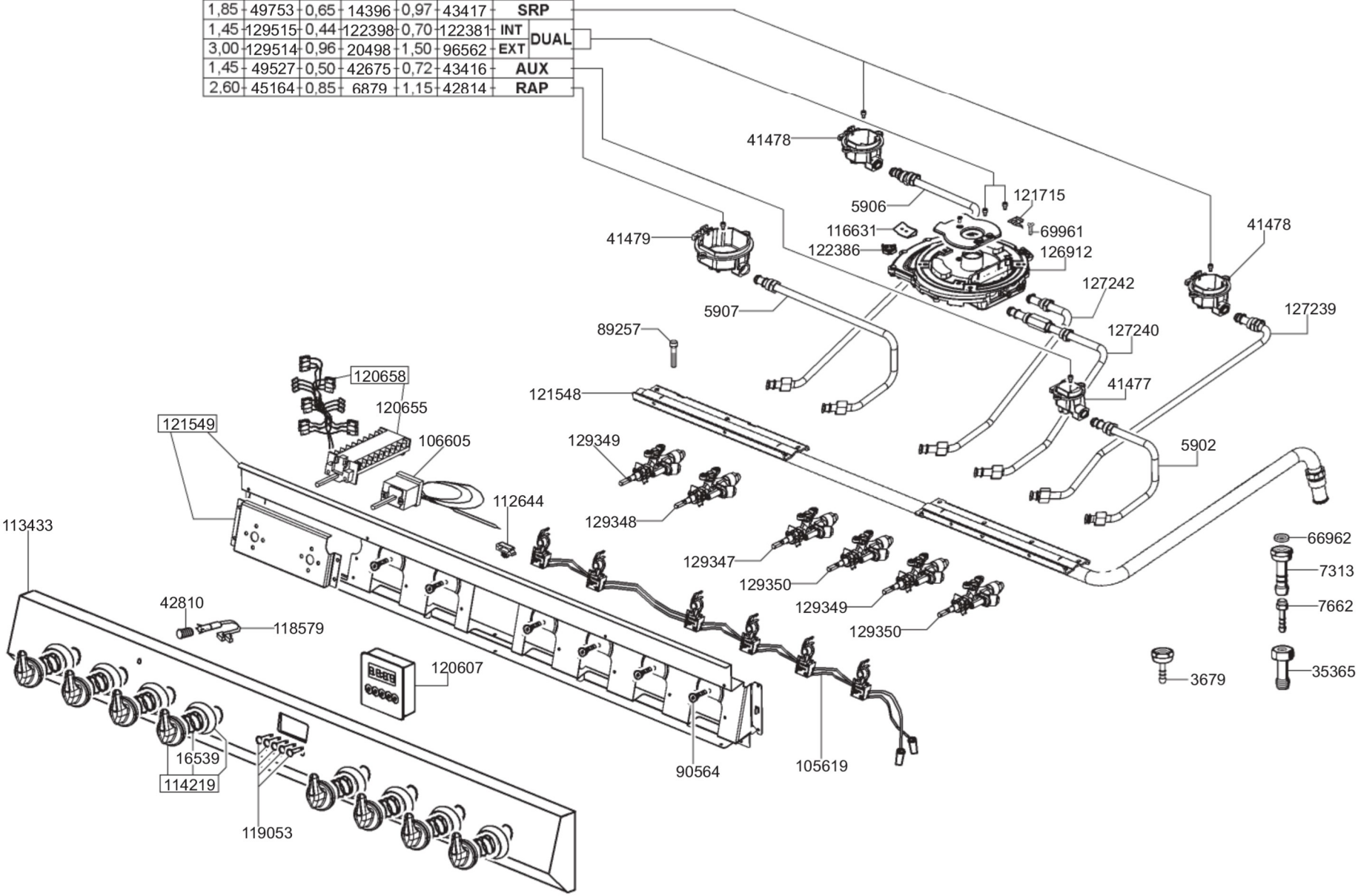

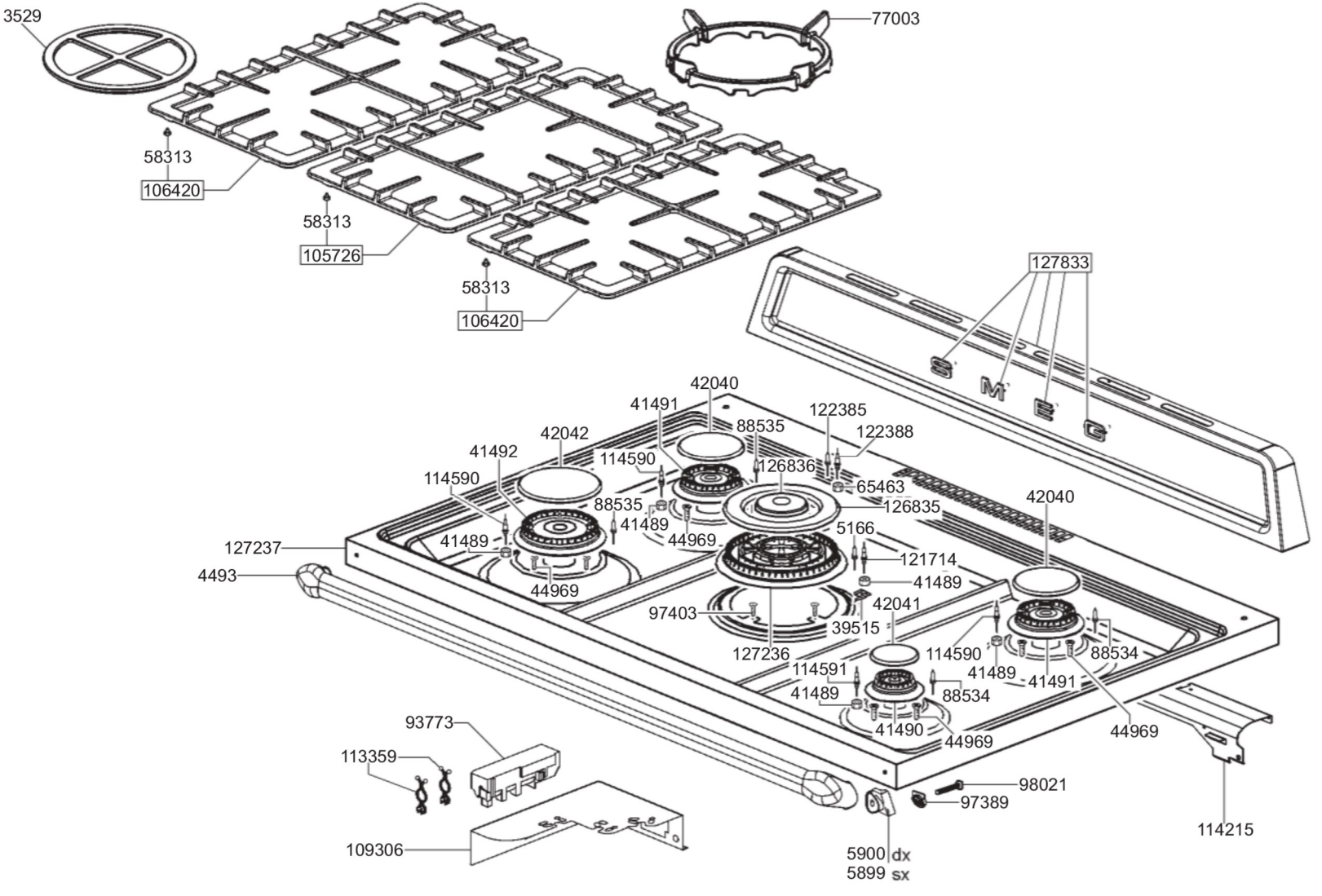
3529
77003
58313
106420
58313
105726
58313
106420
127833
42040
41491
122385
88535
122388
42042
41492
114590
126836
114590
65463
88535
126835
42040
41489
5166
127237
41489
44969
121714
4493
44969
41489
42041
97403
39515
114590
88534
127236
114591
41489
41491
41489
88534
41490
44969
44969
93773
113359
98021
97389
114215
109306
5900 dx
5899 sx