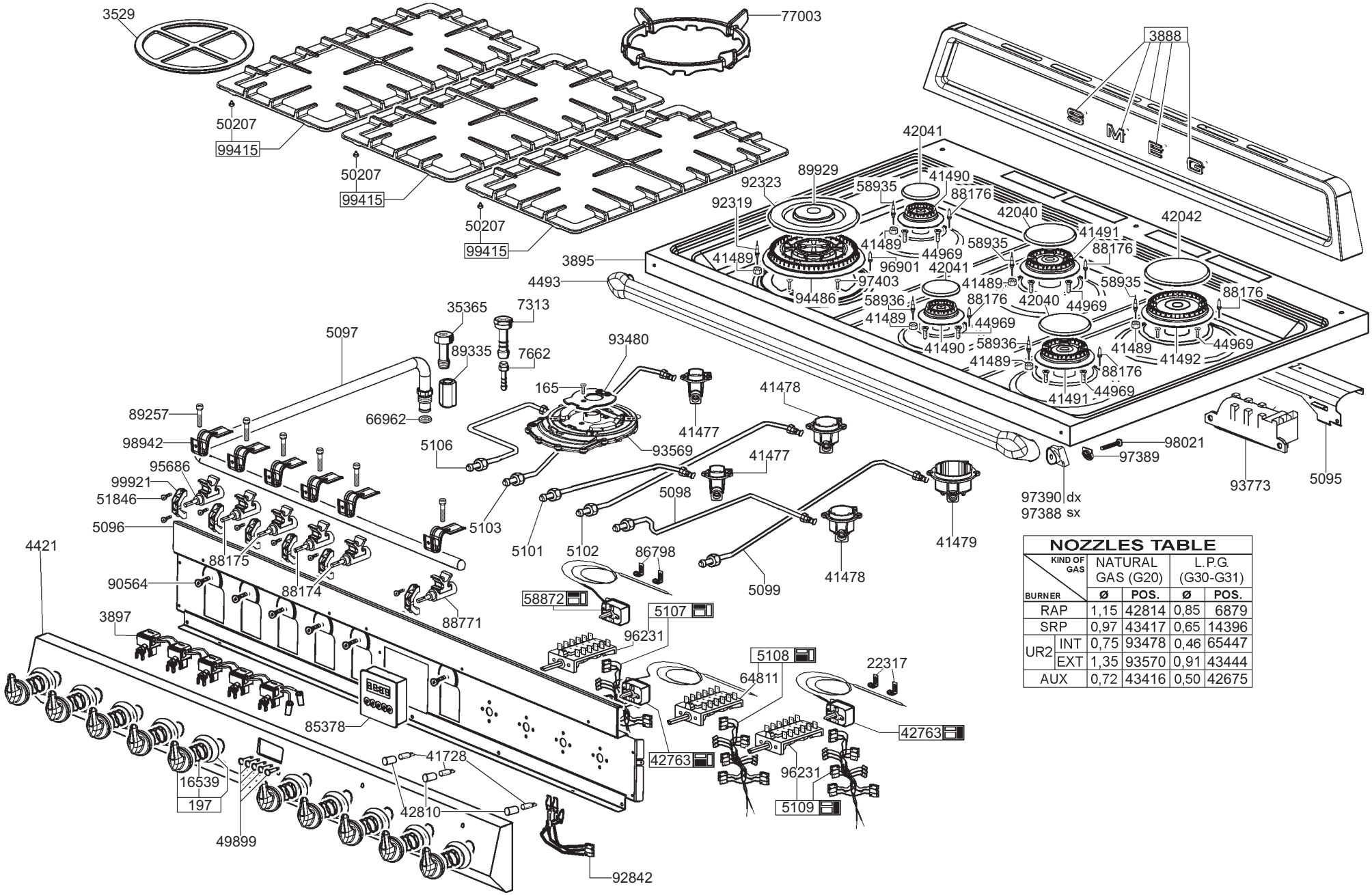

NOZZLES TABLE

KIND OF GAS / BURNER		NATURAL GAS (G20) Ø	NATURAL GAS (G20) POS.	L.P.G. (G30-G31) Ø	L.P.G. (G30-G31) POS.
RAP		1,15	42814	0,85	6879
SRP		0,97	43417	0,65	14396
UR2	INT	0,75	93478	0,46	65447
	EXT	1,35	93570	0,91	43444
AUX		0,72	43416	0,50	42675

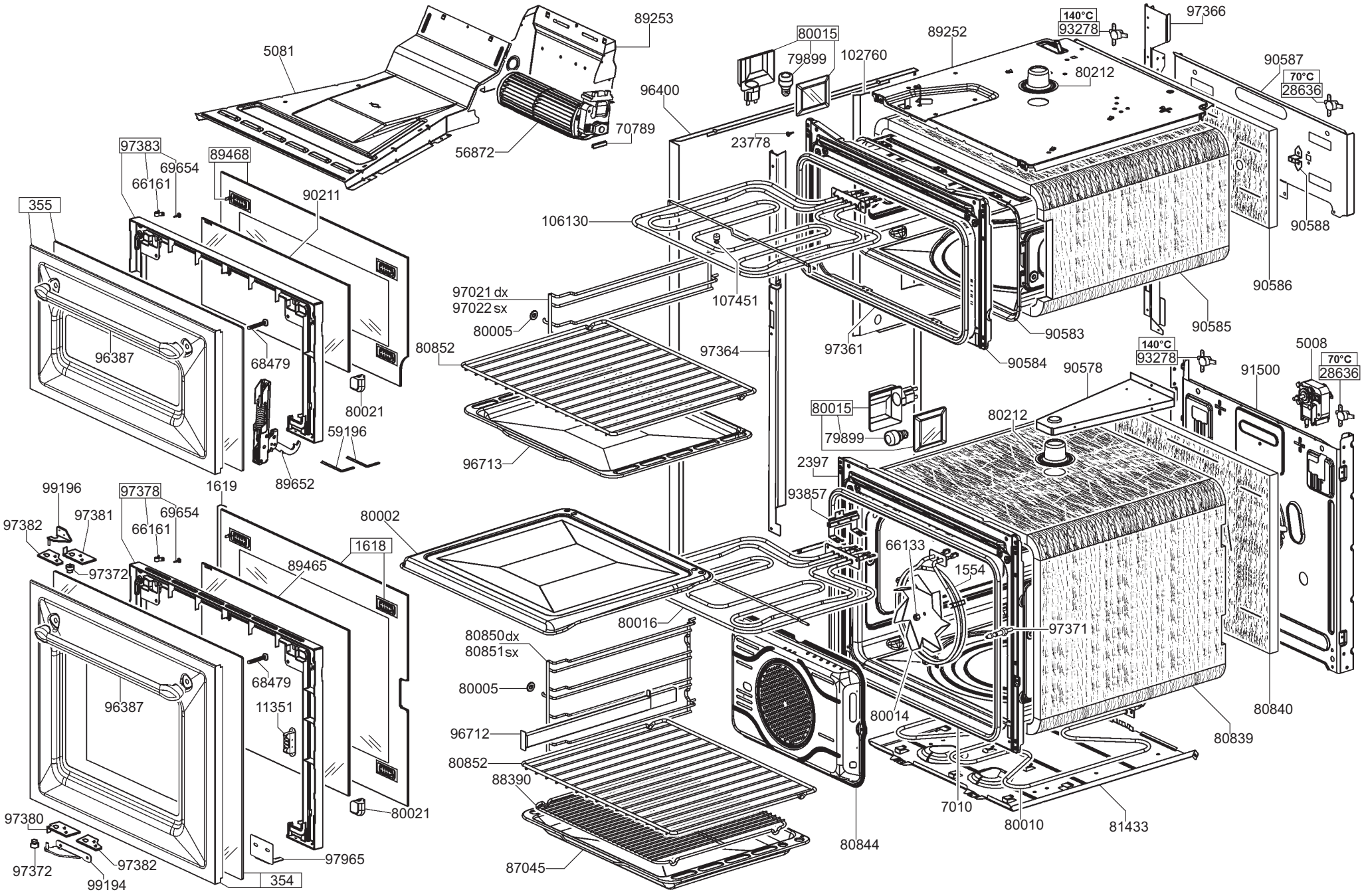
89253
5081
80015
79899
102760
89252
140°C
93278
97366
90587
70°C
28636
80212
96400
70789
56872
23778
97383
69654
66161
89468
90211
355
106130
90588
90586
97021 dx
97022 sx
107451
80005
90585
90583
97361
80852
97364
90584
140°C
93278
5008
70°C
28636
90578
91500
96387
68479
80021
80015
80212
59196
79899
96713
2397
89652
99196
97378
1619
93857
97381
69654
80002
97382
66133
66161
1618
1554
97372
89465
80016
97371
80850 dx
80851 sx
68479
80005
96387
11351
80014
80840
96712
80839
80852
88390
80021
7010
97380
80010
81433
97965
97382
97372
80844
87045
99194
354

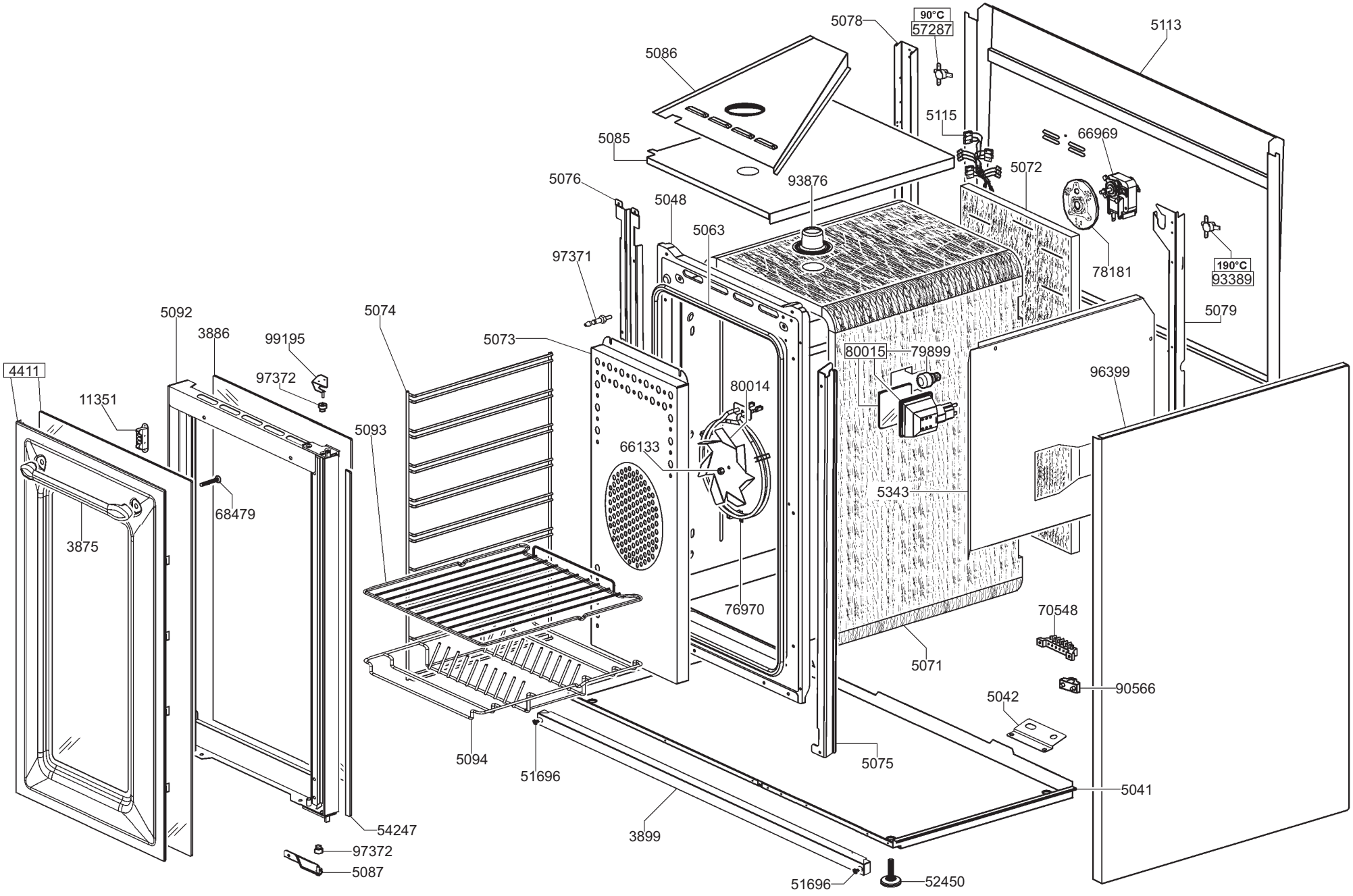
5078
90°C
57287
5113
5086
5115
66969
5085
5072
5076
93876
5048
5063
78181
190°C
93389
97371
5079
5092
5074
3886
99195
5073
80015
79899
4411
97372
96399
11351
80014
5093
66133
68479
5343
3875
76970
70548
5071
90566
5042
5094
51696
5075
5041
54247
3899
97372
5087
51696
52450