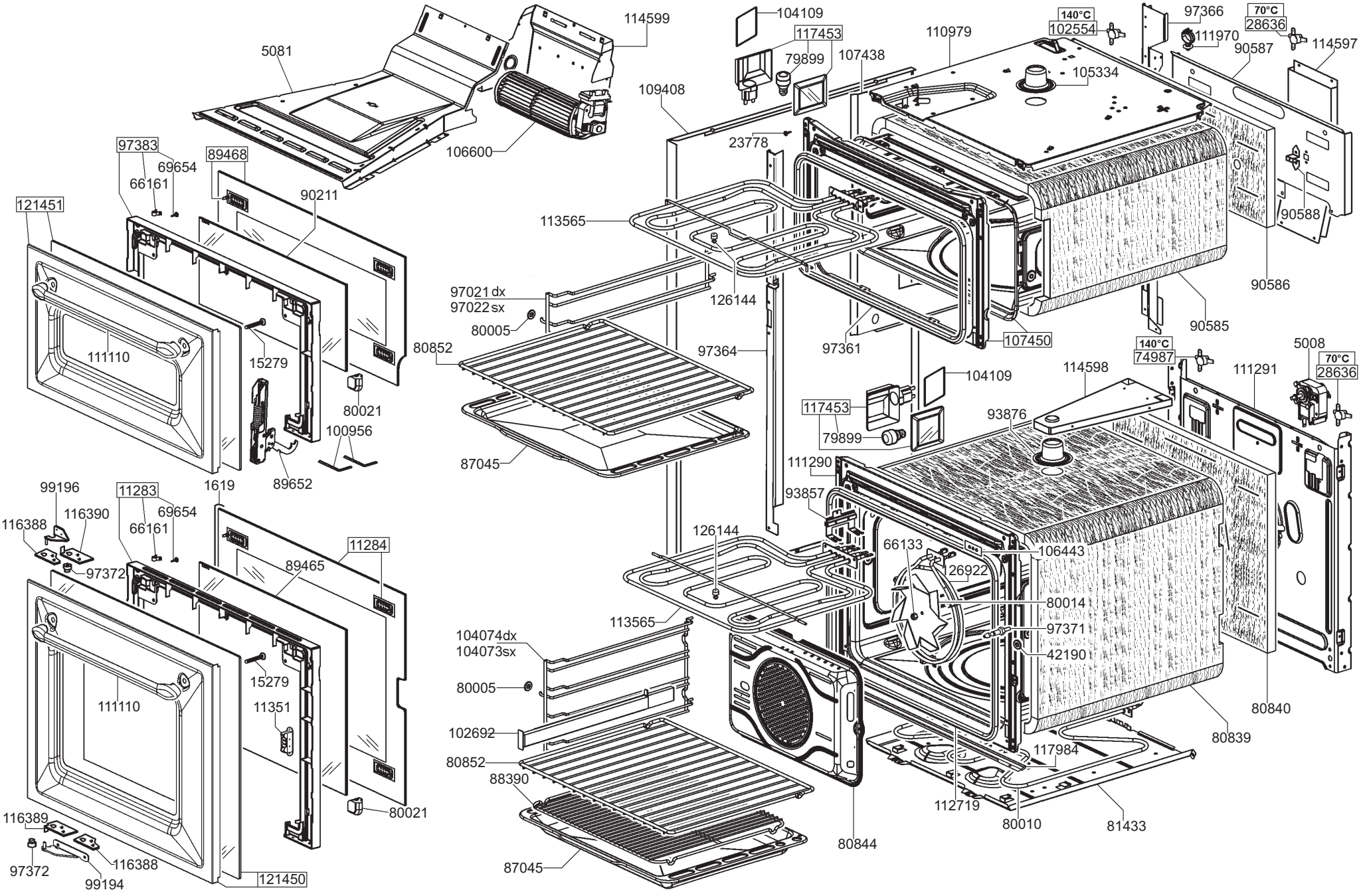
114599
104109
117453
79899
107438
110979
140°C
102554
97366
111970
70°C
28636
90587
114597
105334
5081
109408
106600
23778
97383
69654
66161
89468
90211
121451
113565
126144
90588
90586
97021 dx
97022 sx
80005
80852
97364
97361
107450
90585
111110
15279
80021
100956
87045
89652
1619
104109
114598
140°C
74987
111291
5008
70°C
28636
117453
79899
93876
111290
93857
99196
116390
116388
11283
69654
66161
11284
97372
89465
126144
66133
106443
126922
80014
97371
42190
113565
104074dx
104073sx
80005
15279
111110
11351
102692
80852
88390
80840
80839
117984
112719
80010
81433
80844
87045
116389
97372
116388
99194
121450
80021

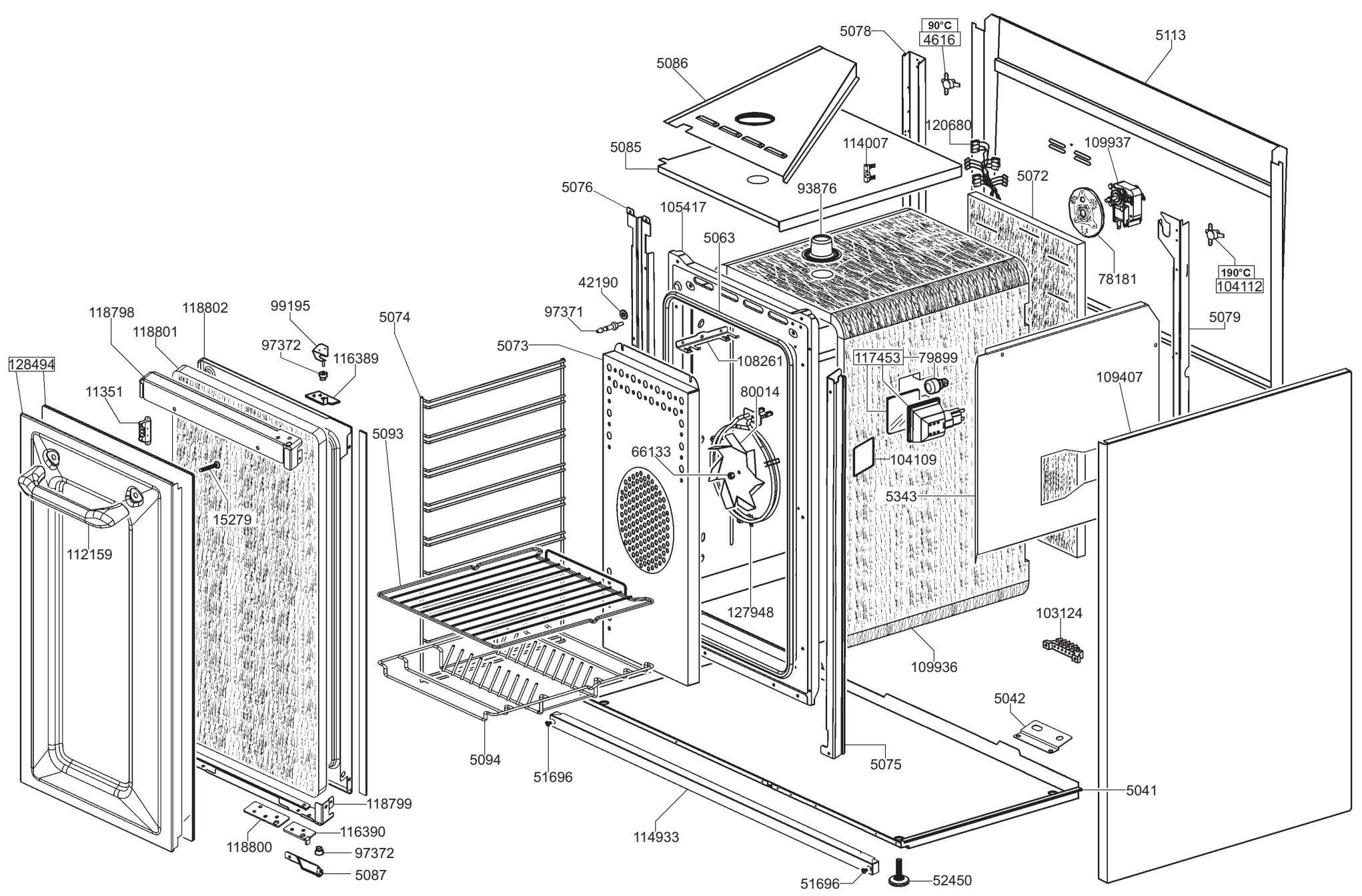
5078
90°C
4616
5113
5086
120680
114007
109937
5085
5072
93876
5076
105417
5063
78181
190°C
104112
42190
97371
118798
118802
99195
5074
5079
118801
97372
116389
5073
108261
117453
79899
128494
11351
80014
109407
5093
66133
104109
5343
15279
112159
127948
103124
109936
5042
5094
51696
5075
5041
118799
116390
114933
118800
97372
5087
51696
52450

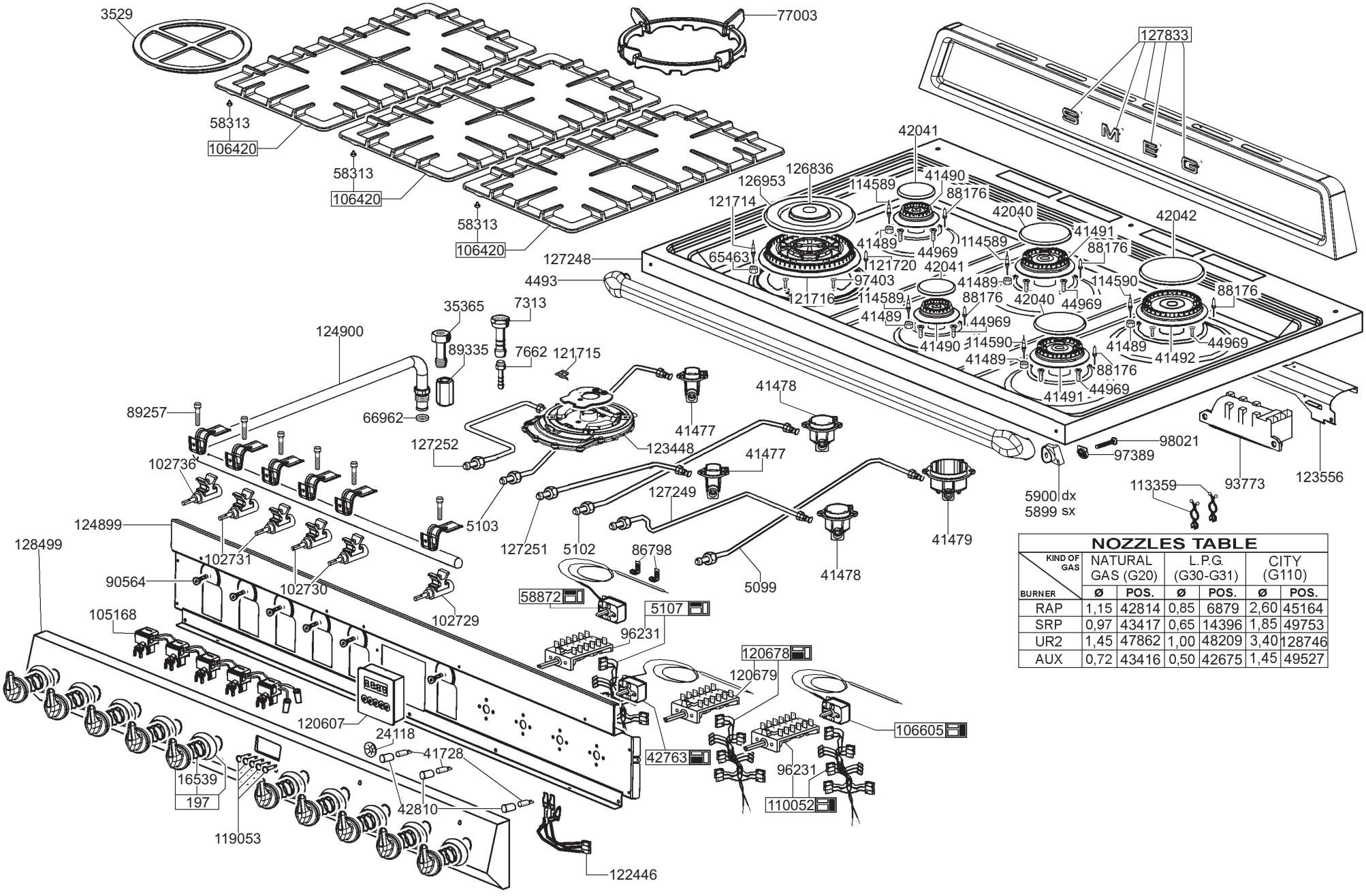

NOZZLES TABLE

KIND OF GAS / BURNER	NATURAL GAS (G20)		L.P.G. (G30-G31)		CITY (G110)	
	Ø	POS.	Ø	POS.	Ø	POS.
RAP	1,15	42814	0,85	6879	2,60	45164
SRP	0,97	43417	0,65	14396	1,85	49753
UR2	1,45	47862	1,00	48209	3,40	128746
AUX	0,72	43416	0,50	42675	1,45	49527