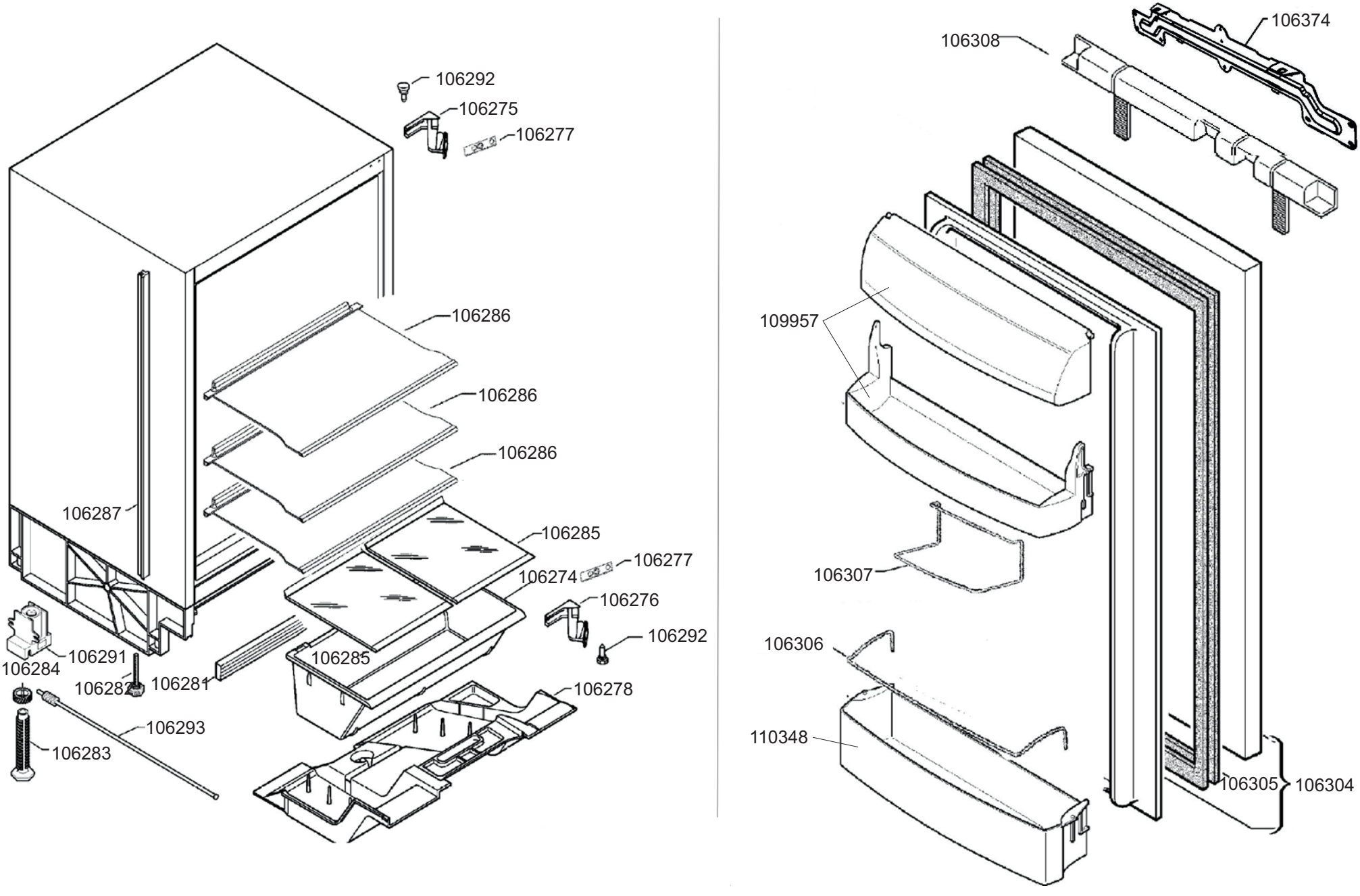
106292
106275
106277
106286
106286
106286
106287
106285
106277
106274
106276
106292
106285
106291
106284
106282
106281
106278
106293
106283
106374
106308
109957
106307
106306
110348
106305
106304

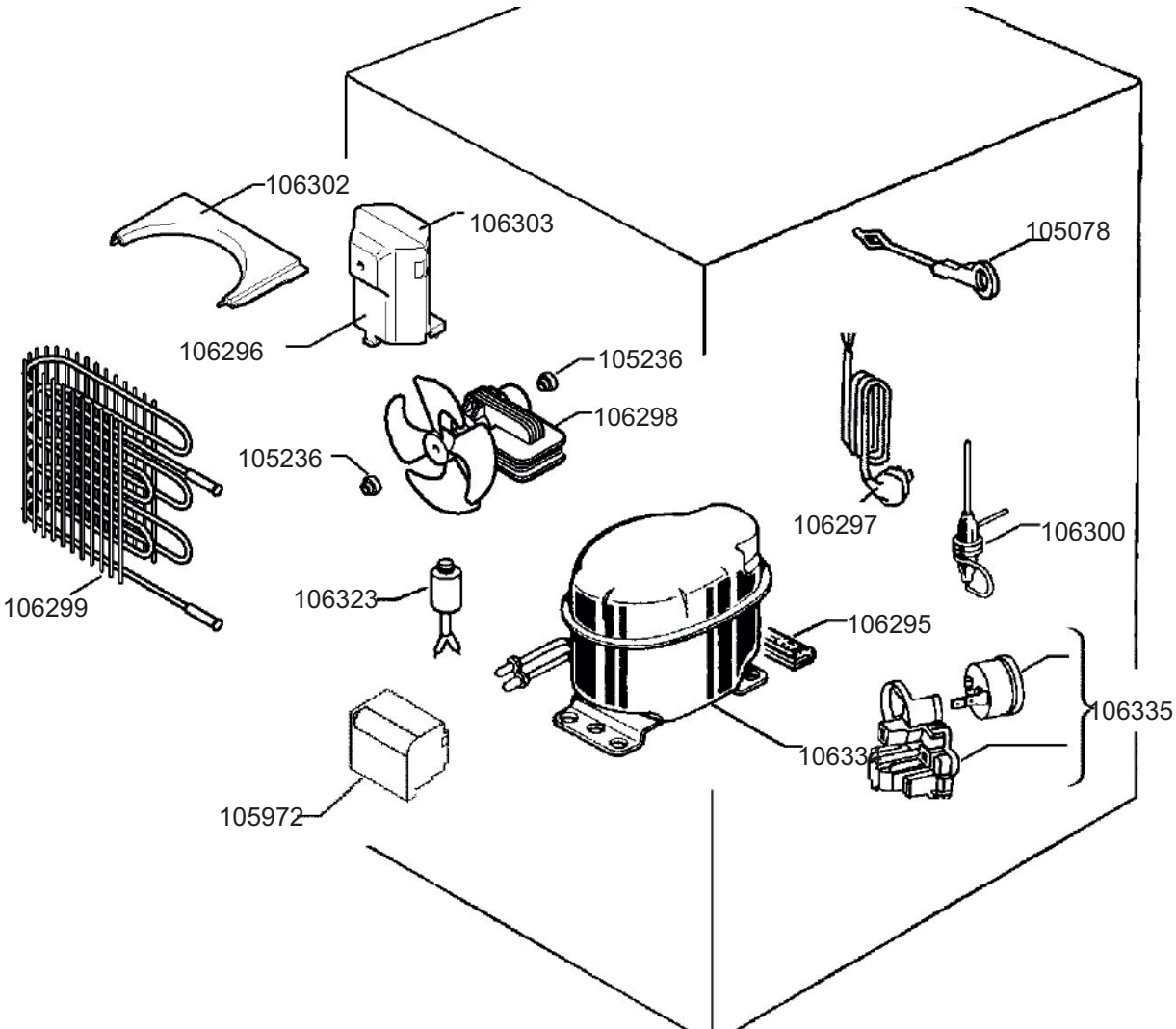
106302
106303
105078
106296
105236
106298
105236
106297
106300
106299
106323
106295
106335
106335
105972

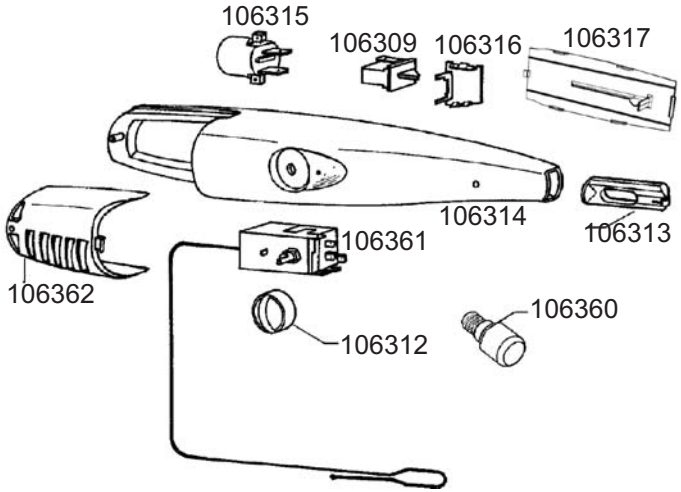
106315
106309
106316
106317
106314
106313
106361
106362
106360
106312