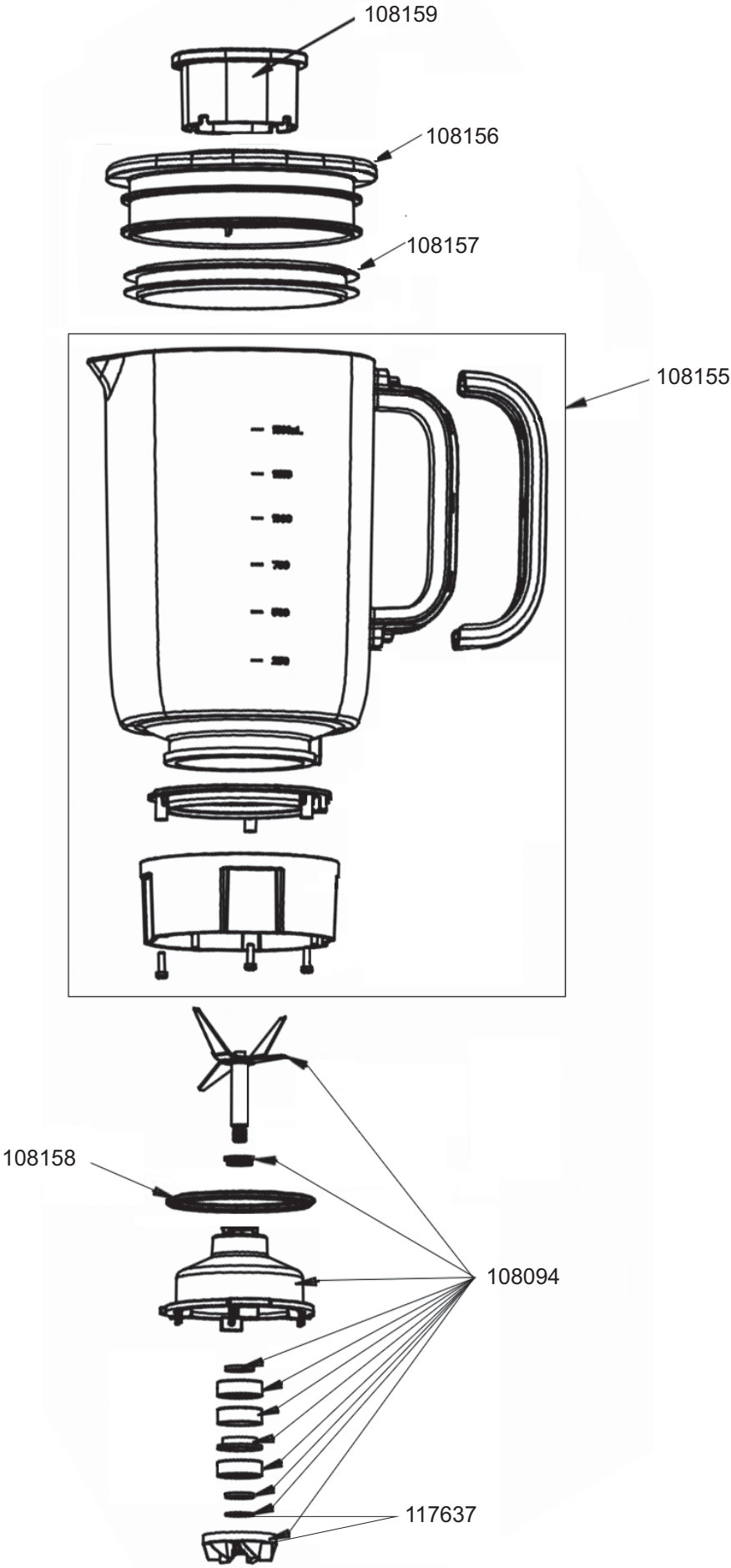
108159
108156
108157
108155
108158
108094
117637

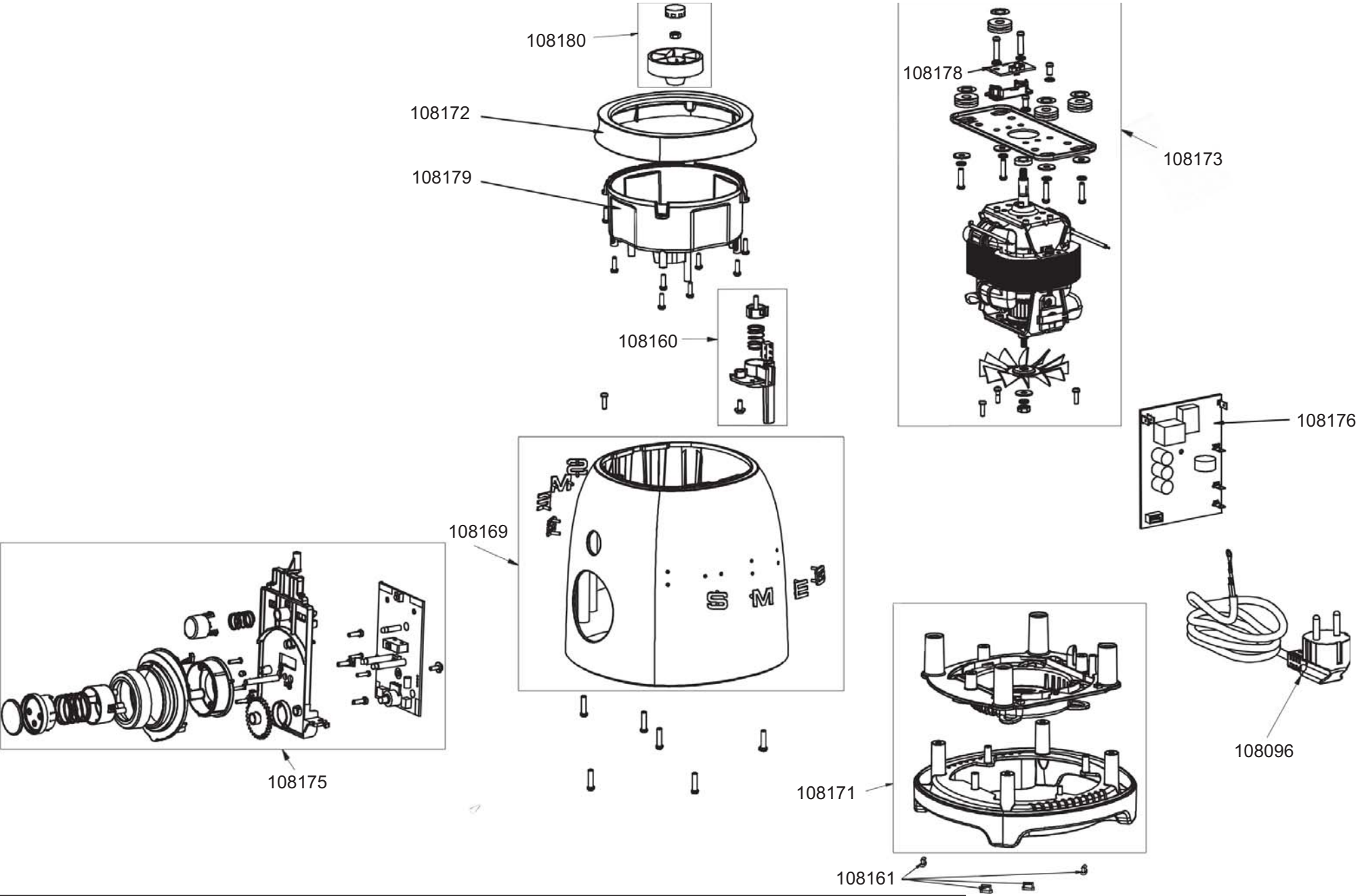
108180
108172
108179
108160
108178
108173
108176
108169
108175
108171
108096
108161